DRAWING PROJEKTY & STATIKA	drawING project, s.r.o. Štítarská 114, 280 02 Kolín II +420 721 672 016, lipovcan@drawing.cz www.drawing.cz	hlavní inženýr projektu:	Ing. Jan Lipovčan
		odpovědný projektant:	Ing. Lucie Burdová

stavebník:	Město Kolín, Karlovo náměstí 78, Kolín I, 28002 Kolín	navrhl, vypracoval:	Ing. Lucie Burdová
místo stavby:	k. ú. Kolín, ulice Bachmačská, p.č. 2633/3, 2623/8, 2647/13	číslo zakázky:	D0010-0055-1611
akce:	Rekonstrukce ulice Bachmačská komunikace, kanalizace, VO	stupeň:	DPS
		datum:	09 / 2017
		formát:	5x A4
		měřítko:	1:-
objekt:	SO 301 - Rekonstrukce kanalizace	č. paré:	
část:	B. Stavební část B.3. SO 301 - Rekonstrukce kanalizace		
název přílohy:	Tabulka šachet	č. přílohy:	B.3 006

TABULKA ŠACHET

Poř.	Označení šachty	Kóta terénu	Umístění	Kóta poklopu	Kóta dna vývodu	Kóta dna	Výška šachty	Vyrovnávací prstenec pro poklop šachty	Ks	Šachtový kónus zákrytová deska	Ks	Šachtová skruž	Ks	Stupadla	Šachtové dno uložení dna elastomerové těsnění	Ks
		[m n.m.]		[m n.m.]	[m n.m.]	[m n.m.]	[m]									
1	Š2	223.17	vozovka h = 0.0 m	223.16	221.51	221.51	1.65	TBW-Q.1 63/8	1	TZK-Q.1 100-63/17	1	TBS-Q.1 100/25	1	ocel. s PE	TBZ-Q.1 100/525 KOM tl.15cm	1
												TBS-Q.1 100/50	1		podkladový beton	
															těsnění pro DN 1000	3
2	Š3	223.25	vozovka h = 0.0 m	223.24	221.80	221.80	1.44	TBW-Q.1 63/12	1	TZK-Q.1 100-63/17	1	TBS-Q.1 100/50	1	ocel. s PE	TBZ-Q.1 100/525 KOM tl.15cm	1
															podkladový beton	
															těsnění pro DN 1000	2
3	Š4	223.31	vozovka h = 0.0 m	223.30	222.09	222.09	1.21	TBW-Q.1 63/8	1	TZK-Q.1 100-63/17	1	TBS-Q.1 100/25	1	ocel. s PE	TBZ-Q.1 100/525 KOM tl.15cm	1
								TBW-Q.1 63/6	1						podkladový beton	
															těsnění pro DN 1000	2
	Celkem							TBW-Q.1 63/12	1	TZK-Q.1 100-63/17	3	TBS-Q.1 100/25	2		TBZ-Q.1 100/525 KOM tl.15cm	3
								TBW-Q.1 63/8	2			TBS-Q.1 100/50	2		těsnění pro DN 1000	7
								TBW-Q.1 63/6	1							

ŠACHTOVÁ DNA

Poř.	Označení šachty	Schémat. značka	Označení dna	Vývod		Hlavní přívod		1.vedlejší přívod		2.vedlejší přívod		3.vedlejší přívod		4.vedlejší přívod	
1	Š2		TBZ-Q.1 100/525 KOM tl.15cm	DN (mm)	336/300 SN 10	DN (mm)	336/300 SN 10	DN (mm)		DN (mm)		DN (mm)		DN (mm)	
			stupadla: ocel. s PE	Materiál	PP UR 2 DIN	Uhel ß	177	Uhel ß		Uhel ß		Uhel ß		Uhel ß	
			žlab: beton s nát.	dh[mm]	0	dh[mm]	0	dh[mm]		dh[mm]		dh[mm]		dh[mm]	
			kyneta: 1/2 DN	sklon [‰]	7.0	Materiál	PP UR 2 DIN	Materiál		Materiál		Materiál		Materiál	
			nástupnice: beton s nát.			sklon [‰]	7.0	sklon [‰]		sklon [‰]		sklon [‰]		sklon [‰]	
2	Š3		TBZ-Q.1 100/525 KOM tl.15cm	DN (mm)	336/300 SN 10	DN (mm)	336/300 SN 10	DN (mm)		DN (mm)		DN (mm)		DN (mm)	
			stupadla: ocel. s PE	Materiál	PP UR 2 DIN	Uhel ß	180	Uhel ß		Uhel ß		Uhel ß		Uhel ß	
			žlab: beton s nát.	dh[mm]	0	dh[mm]	0	dh[mm]		dh[mm]		dh[mm]		dh[mm]	
			kyneta: 1/2 DN	sklon [‰]	0.0	Materiál	PP UR 2 DIN	Materiál		Materiál		Materiál		Materiál	
			nástupnice: beton s nát.			sklon [‰]	0.0	sklon [‰]		sklon [‰]		sklon [‰]		sklon [‰]	
3	Š4		TBZ-Q.1 100/525 KOM tl.15cm	DN (mm)	336/300 SN 10	DN (mm)	336/300 SN 10	DN (mm)		DN (mm)		DN (mm)		DN (mm)	
			stupadla: ocel. s PE	Materiál	PP UR 2 DIN	Uhel ß	180	Uhel ß		Uhel ß		Uhel ß		Uhel ß	
			žlab: beton s nát.	dh[mm]	0	dh[mm]	0	dh[mm]		dh[mm]		dh[mm]		dh[mm]	
			kyneta: 1/2 DN	sklon [‰]	0.0	Materiál	PP UR 2 DIN	Materiál		Materiál		Materiál		Materiál	
			nástupnice: beton s nát.			sklon [‰]	0.0	sklon [‰]		sklon [‰]		sklon [‰]		sklon [‰]	

TABULKA ŠACHTOVÝCH POKLOPŮ

Poř.	Označení šachty	Třída zatížení	Označení poklopu	Popis poklopu	Úprava kolem poklopu	Výška poklopu [mm]	Počet
1	Š2	D	Europa8 D400 KDM81B	víko GU D400 bez odvětrání, rám samonivelační		130	1
2	Š3		Europa8 D400 KDM81B				1
3	Š4		Europa8 D400 KDM81B				1
	Celkem		Europa8 D400 KDM81B				3

TABULKA SESTAV ŠACHET

Šachta č.1 Š2

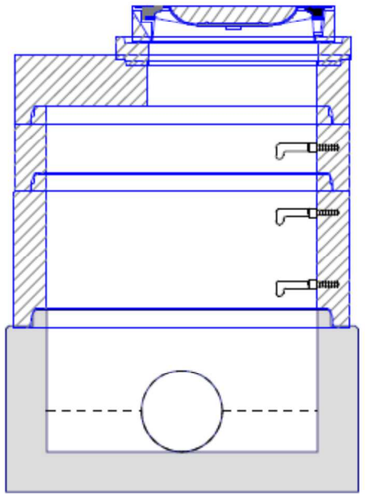

dno TBZ-Q.1 100/525 KOM tl.15c	1
skruž TBS-Q.1 100/50	1
skruž TBS-Q.1 100/25	1
deska TZK-Q.1 100-63/17	1
vyr.prst. TBW-Q.1 63/8	1
poklop Europa8 D400 KDM81B	1
těsnění pro DN 1000	3
kóta dna	221.51 m
kóta terénu	223.17 m
rozdíl kót	1.66 m
převýšení nad terénem	0.00 m
výška šachty	1.65 m
stavební výška	1.80 m

Šachta č.2 Š3

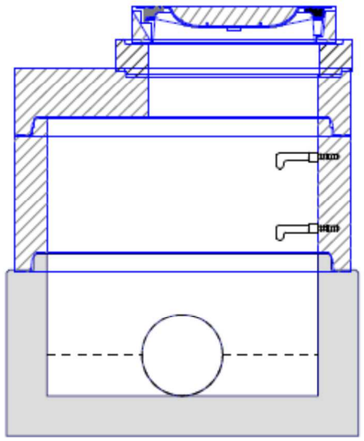

dno TBZ-Q.1 100/525 KOM tl.15c	1
skruž TBS-Q.1 100/50	1
deska TZK-Q.1 100-63/17	1
vyr.prst. TBW-Q.1 63/12	1
poklop Europa8 D400 KDM81B	1
těsnění pro DN 1000	2
kóta dna	221.80 m
kóta terénu	223.25 m
rozdíl kót	1.45 m
převýšení nad terénem	0.00 m
výška šachty	1.44 m
stavební výška	1.59 m

Šachta č.3 Š4

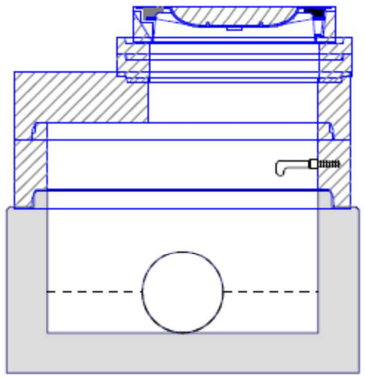

dno TBZ-Q.1 100/525 KOM tl.15c	1
skruž TBS-Q.1 100/25	1
deska TZK-Q.1 100-63/17	1
vyr.prst. TBW-Q.1 63/8	1
vyr.prst. TBW-Q.1 63/6	1
poklop Europa8 D400 KDM81B	1
těsnění pro DN 1000	2
kóta dna	222.09 m
kóta terénu	223.31 m
rozdíl kót	1.22 m
převýšení nad terénem	0.00 m
výška šachty	1.21 m
stavební výška	1.36 m