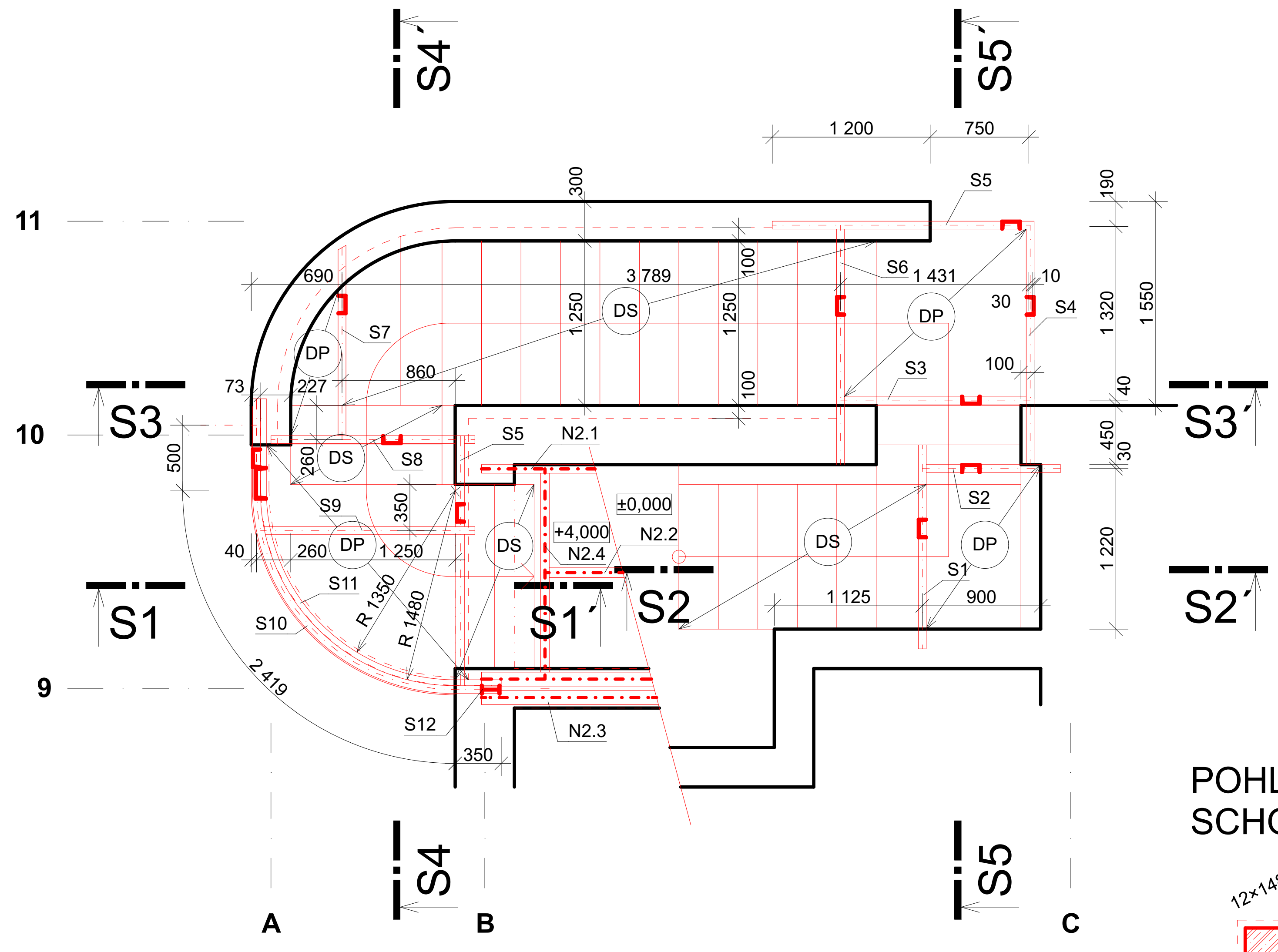

ŘEZ S1-S1´

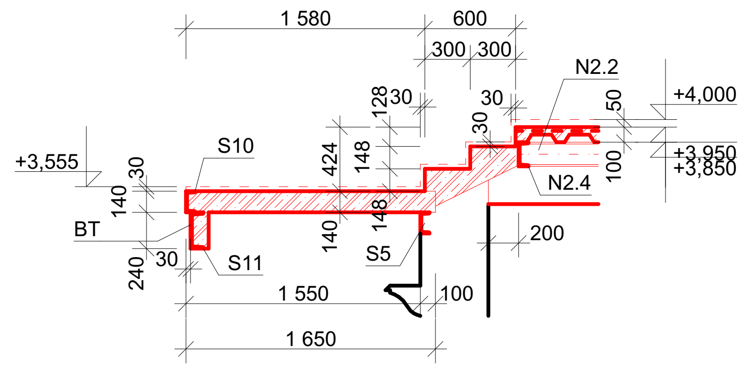

BETON C20/25 - XC1
VÝZTUŽ B 500B
SÍŤ KARI 150/6×150/6
KONSTRUKČNÍ OCEL S235JR

ŘEZ S2-S2´

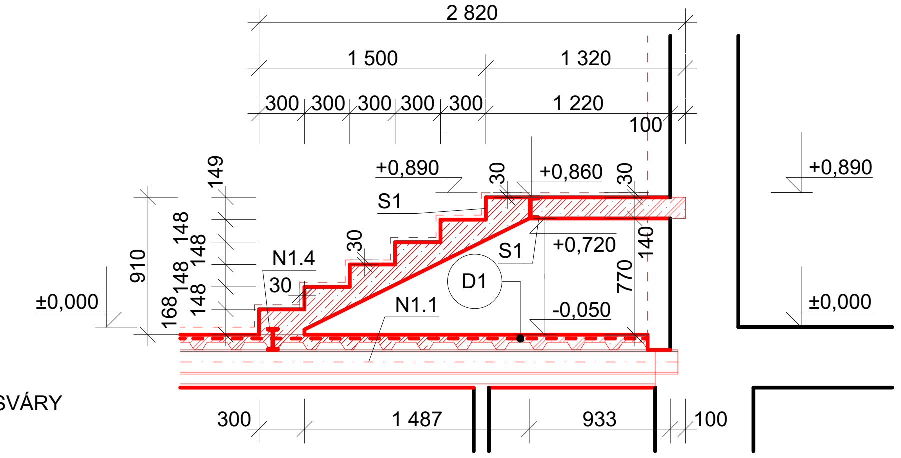

POHLED DESKA DP PODESTOVÁ M1:25

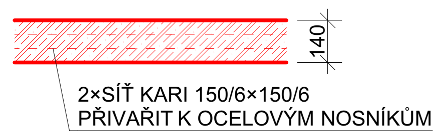

POZNÁMKA :

- VŠECHNY OCELOVÉ PRVKY SPOJIT KONSTRUKČNÍMI SVÁRY
- S12 - PŘIVAŘIT K S11 A N2.3

POHLED DESKA DS SCHODIŠŤOVÁ M1:25

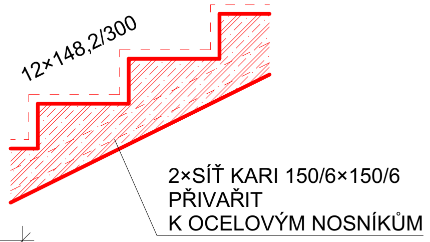

ŘEZ S3-S3´

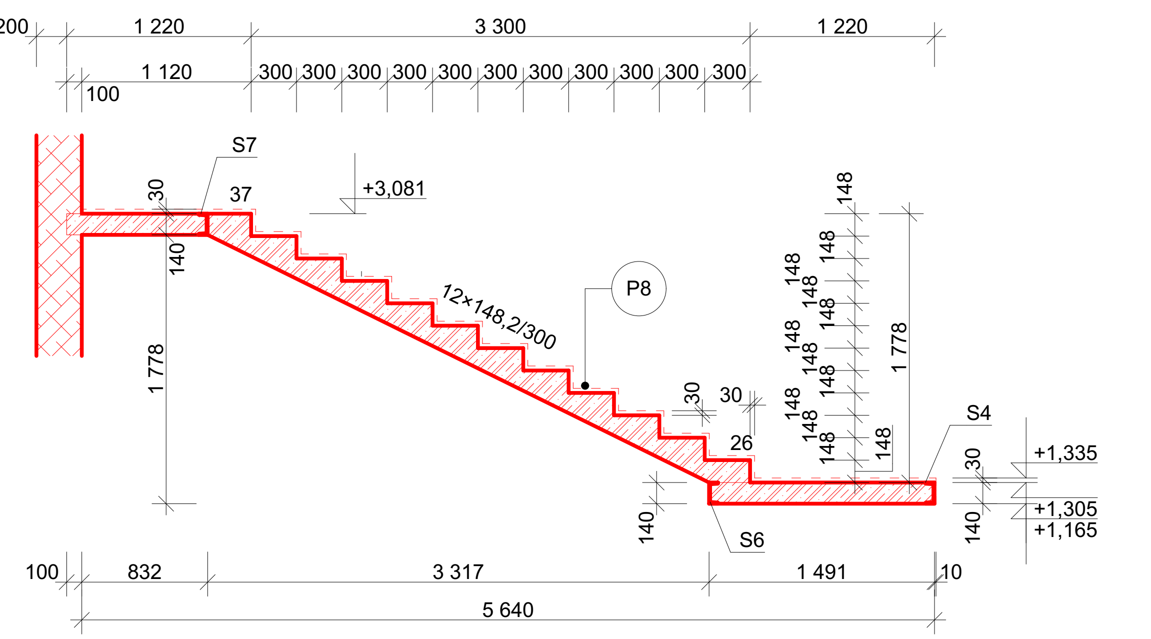

ŘEZ S4-S4´

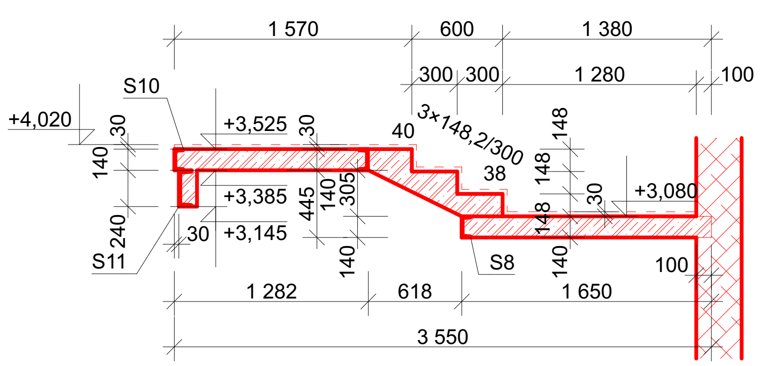

ŘEZ S5-S5´

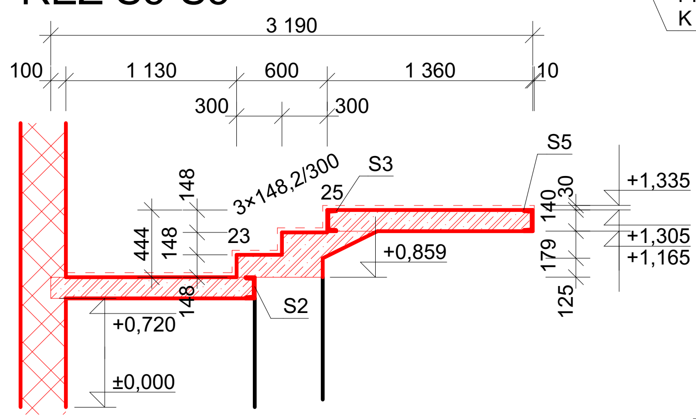

SCHODIŠTĚ							
POZICE	NÁZEV, PROFIL (mm)	DÉLKA (mm)	POČET KS	CELKOVÁ DÉLKA (m)	HMOTNOST 1bm (kg)	HMOTNOST CELKEM (kg)	POZNÁMKA
S1	U 140	1550	1	1,55	16,00	24,80	
S2	U 140	1050	1	1,05	16,00	16,80	
S3	U 140	1440	1	1,44	16,00	23,04	
S4	U 140	1850	1	1,85	16,00	29,60	
S5	U 140	1990	2	3,98	16,00	63,68	
S6	U 140	1820	1	1,82	16,00	29,12	
S7	U 140	1500	1	1,50	16,00	24,00	
S8	U 140	1550	1	1,55	16,00	24,80	
S9	U 140	1630	1	1,63	16,00	26,08	
S10	U 140	3270	1	3,27	16,00	52,32	DO OBLOUKU R=1480
S11	U 240	3270	1	3,27	33,20	108,56	DO OBLOUKU R=1350
S12	I 140	250	1	0,25	16,00	4,00	
S13	100/5	180	2	0,36	3,93	1,41	
						428,22	

BT - BETONOVÝ TRÁM NA NOSNÍK S11 M 1:20

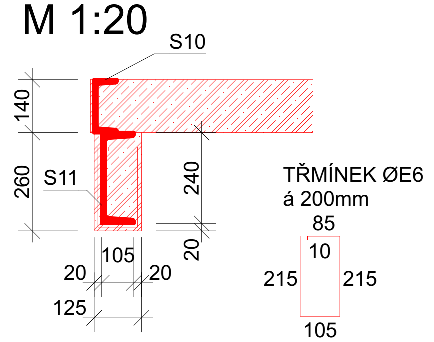

TŘMÍNKY PŘIVAŘIT K S11

PROJEKTOVÁ DOKUMENTACE PRO PROVÁDĚNÍ STAVBY

ZODPOVĚDNÝ PROJEKTANT	VYPRACOVAL	KRESLIL	AZPROJECT spol. s r.o. Plynárenská 830, 280 02 Kolín IV IČO: 272 10 341· DIČ: CZ 272 10341 Tel: 321 728 755
Ing. KADLEČEK JIŘÍ	Ing. KADLEČEK JIŘÍ	ALEŠ MORAVEC	
KRAJ STŘEDOČESKÝ	MěÚ KOLÍN		
STAVEBNÍK: MĚSTO KOLÍN, KARLOVO NÁMĚSTÍ 78, 280 12, KOLÍN 1			
AKCE	STAVEBNÍ ÚPRAVY V OBJEKTU JESLÍ PRO NOVÉ TŘÍDY MŠ CHELČICKÉHO ŠTÍTNÉHO 975, KOLÍN V, 280 02, k. ú. KOLÍN, st. parc. č. 2548 CHELČICKÉHO 1299, KOLÍN V, 280 02, k. ú. KOLÍN, st. parc. č. 4644	DATUM: 01/2022 Č.ZAK.: CT21 - 20 FORMÁT: 2×A4	
OBSAH	SO-01 - MŠ ŠTÍTNÉHO 975 ZESÍLENÍ STROPU, KONSTRUKCE SCHODIŠTĚ	MĚŘÍTKO: 1:50	Č.VÝKRESU: CT2120 - R1S03