SPALINOVÉ SYSTÉMY

PŘIPOJENÍ VZDUCHU/SPALIN U KOTLŮ S UTĚSNĚNOU A TLAKOVOU SPALOVACÍ KOMOROU

- Klasifikace a výběr..... str. 2 a 3
- Předpisy a doporučení.....str. 4 až 11
- Různé konfigurace použité u kotlů De Dietrich .....str. 12 až 84
- Seznam a případy použití veškerých dostupných příslušenství spalinových systémů.....str. 85 až 91

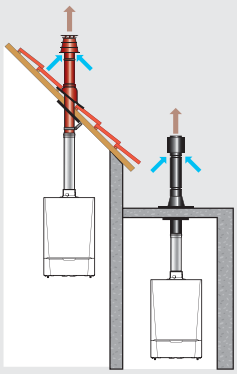

Konfigurace vertikálního odkouření

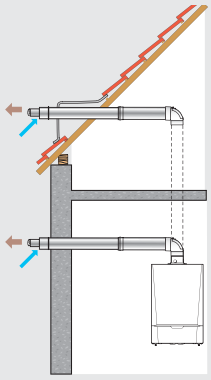

Konfigurace horizontálního odkouření

Příslušenství spalinových systémů

Spalinové systémy, které máme v nabídce, nesou označení CE

Tato brožura „SPALINOVÉ SYSTÉMY“ shrnuje veškeré technické informace a příslušné předpisy vztahující se k přívodu vzduchu a odvodu spalin u kotlů společnosti DE DIETRICH, fungujících v režimu nuceného odtahu spalin:
- typ B: spalovací vzduch odebírán z prostoru instalovaného kotle,
- typ C: spalovací vzduch odebírán z venkovního prostoru.

V závislosti na **konfiguraci zvolené na straně 2**, usnadňuje její koncepce výběr jednotlivých příslušenství potřebných pro připojení vzduchu/spalin u příslušných kotlů De Dietrich.

Tabulka na straně 3 odkazuje na příslušnou stranu dle typu kotle a typu konfigurace; na každé z těchto stran je uvedeno minimální potřebné a povinné příslušenství pro požadovanou konfiguraci, označené číslem balení a objednacím číslem a je rovněž zobrazeno na rozměrových schématech. Ostatní příslušenství je uvedeno na stranách 78 až 84, včetně čísla balení a rozměrových schémat.

Na konci brožury naleznete tabulku shrnující veškerá dostupná příslušenství pro spalinové systémy seřazená dle čísla balení s uvedením jejich uplatnění.

De Dietrich

KLASIFIKACE A VÝBĚR

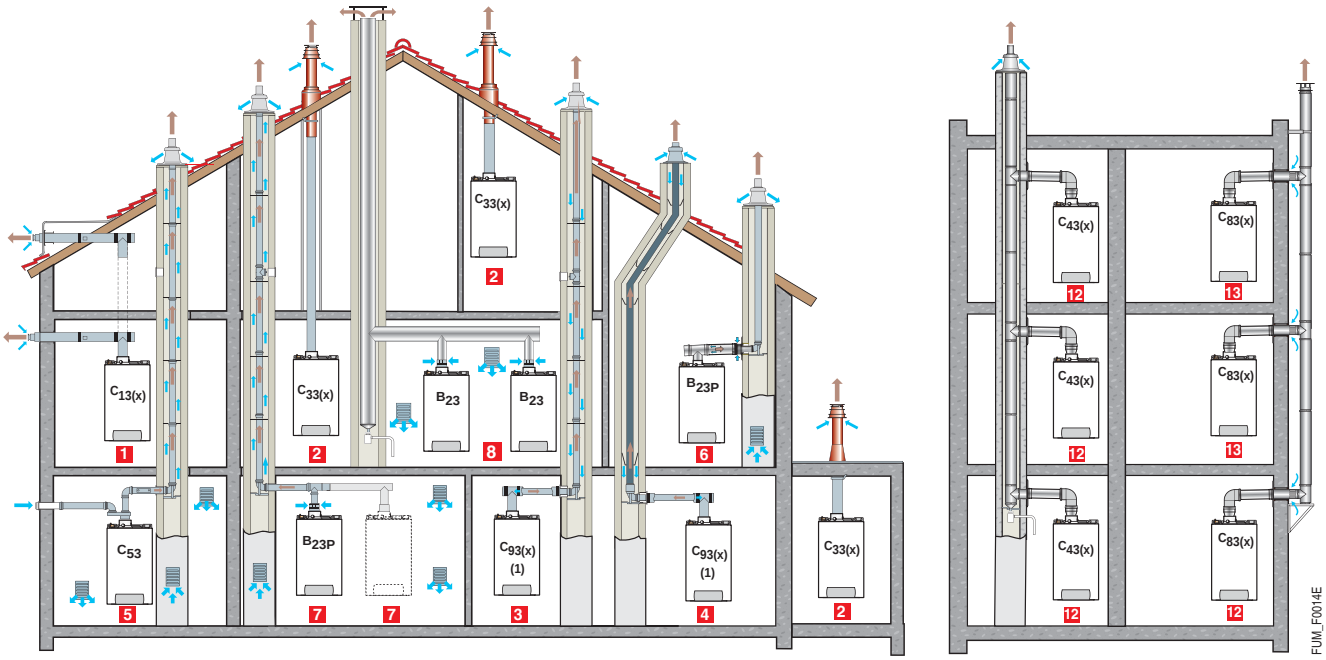

Typ	Klasifikace	Typ potrubí vzduch/spaliny:	Zvláštnosti	Poznámky	Povinná homologace*
1	$C_{12(x)}$ $C_{13(x)}$	koncentrické	horizontální zakončení	tzv. odkouření	ANO
2	$C_{32(x)}$ $C_{33(x)}$	koncentrické	vertikální zakončení	střešní vývod	ANO
3	$C_{92(x)}$ $C_{93(x)}$ (1)	- koncentrické v prostoru kotelny nebo v místnosti s kotlem - jednoduché vyvedené do komína	pevná potrubí	spalovací vzduch veden protiproudem do komína	ANO
4	$C_{92(x)}$ $C_{93(x)}$ (1)	- koncentrické v prostoru kotelny nebo v místnosti s kotlem - jednoduché vyvedené do komína	flexi potrubí		
5	C_{52} C_{53}	jednoduché oddělené	adaptér bi-flux	oddělená potrubí	ANO
6	B_{22p} B_{23p}	jednoduché, vedené do komína, s přetlakem	pevná a/nebo flexi potrubí	spalovací vzduch nasáván pomocí mřížky ve stěně místnosti s kotlem	NE
7	B_{22p} B_{23p}	jednoduché, vedené do komína, s přetlakem	instalace v kaskádě		
8	B_{22} B_{23}	jednoduché, vedené do komína, s podtlakem	samostatný kotel nebo instalace v kaskádě		
12	$C_{42(x)}$ $C_{43(x)}$	- společné, koncentrické s vedením do komína - koncentrické v prostoru kotelny/v místnosti s kotlem	pevná potrubí	označení LAS	* *
13	$C_{82(x)}$ $C_{83(x)}$	- společné jednoduché s venkovní izolací - koncentrické v prostoru kotelny/v místnosti s kotlem	pevná potrubí	označení LAS	* *

(1) $C_{93(x)}$: původně $C_{33(x)}$

KLASIFIKACE A VÝBĚR

Klasifikace a výběr	str. 2
Předpisy a doporučení	str. 4

		Typové konfigurace navrhované pro kotle De Dietrich		1 $C_{12(x)}$ $C_{13(x)}$	2 $C_{32(x)}$ $C_{33(x)}$	3 $C_{92(x)}$ $C_{93(x)}$	4 $C_{92(x)}$ $C_{93(x)}$	5 C_{52} C_{53}	6 B_{22s} B_{23s}	7 B_{22s} B_{23s}	12 $C_{42(x)}$ $C_{43(x)}$
Byty, rodinné domy		**Mikrokogenerace**									
		HYBRIS POWER MCE ***	Hliník, PPs	s. 12	s. 13	s. 14	s. 15	s. 16	s. 17/18	–	–
	PLYN	**Kondenzační kotle**									
		QUADRODENS DUC 25-..	Hliník, PPs	s. 20	s. 21	s. 22	s. 23	s. 24	s. 25/26	–	–
		MODULENS G® AGC 15, 25, 35	Hliník, PPs	s. 20	s. 21	s. 22	s. 23	s. 24	s. 25/26	–	s. 27
		TWINEO EGC 17/29, 25	Hliník, PPs	s. 20	s. 21	s. 22	s. 23	s. 24	s. 25/26	–	s. 27
		INNOVENS MCA 10, 15, 25, 35, MCA 25/28 MI, 25/28 BIC	Hliník, PPs	s. 20	s. 21	s. 22	s. 23	s. 24	s. 25/26	–	s. 27
		NANEO EMC-M	Hliník, PPs	s. 28	s. 29	s. 30	s. 31	s. 32	s. 33/34	–	s. 35
		VIVADENS MCR...	Hliník, PPs	s. 36	s. 37	s. 38	s. 39	s. 40	s. 41/42	–	s. 43
		Klasické kotle									
		ZENA MS... FF	Hliník	s. 54	s. 55-56	–	–	s. 57	–	–	s. 58
	TOPNÝ OLEJ	**Kondenzační kotle**									
		MODULENS O® ***	Hliník, PPs	s. 60	s. 61	s. 62	s. 62	–	s. 63	–	–
		GTU C 120/1200 ***	Hliník, PPs	–	–	–	–	–	s. 67	–	–
		GTU C 120/1200 FF ***	Hliník, PPs	s. 64	s. 65	s. 66	s. 66	–	–	–	–
		WINGO SFC 25 (E), 1025 (E) ***	Hliník, PPs	–	–	–	–	–	s. 67	–	–
		WINGO SFC 25 (E) FF, 1025 (E) FF ***	Hliník, PPs	s. 64	s. 65	s. 66	s. 66	–	–	–	–
		Klasické kotle									
		GTU 124/1204 FF	Nerez	s. 68	s. 69	–	–	–	–	–	–
Bytové domy a sektor služeb	PLYN	**Kondenzační kotle**									
		ELIDENS DTG 130-45	Hliník, PPs	s. 44	s. 45	s. 46	s. 47	s. 49	s. 50/51	–	–
		ELIDENS DTG 130-65/90/115	Hliník, PPs	s. 44	s. 45	s. 46	s. 48	s. 49	s. 50/52	–	–
		C 230 ECO	Hliník, PPs	s. 70	s. 71	–	–	–	s. 72-73	s. 74	–
		C 330 ECO	Hliník, PPs	–	s. 75	–	–	s. 76	s. 77	s. 77	–
		C 630 ECO	Hliník, PPs	–	s. 75	–	–	s. 76	s. 77	s. 77	–
		INNOVENS PRO MCA 45	Hliník, PPs	s. 44	s. 45	s. 46	s. 47	s. 49	s. 50/51	s. 53	–
		INNOVENS PRO MCA 65/90/115	Hliník, PPs	s. 44	s. 45	s. 46	s. 48	s. 49	s. 50/52	s. 53	–
		Klasické kotle									
		MS... FF	Hliník	s. 54	s. 55-56	–	–	s. 57	–	–	s. 58

Upřesnění:
- písmeno "x" znamená, že žádná součást systému spalin, která je pod tlakem, není v přímém kontaktu s okolním vzduchem v místnosti (uplatňováno především v Německu),
- rozdíl v označení C..2 a C..3, spočívá pouze v umístění ventilátoru nuceného proudění vůči spalovací komoře (C..2: umístěn za spalovací komorou; C..3: umístěn před spalovací komorou).

*** Homologace týkající se kotlů typu C:**
Podle platných norem ČSN EN 483 (případně ČSN EN 677 resp. ČSN EN 15287-2) a ČSN 73 4201, vztahujících se na plynové a palivové kotle typu C1.., C3.., C9 a C5.., musí být tyto kotle instalovány spolu s homologovaným potrubím přívodu spalovacího vzduchu a odvodu spalin, včetně jejich zakončení.

**** V případě konfigurace systému LAS, musí být kotel povinně vybaven uzavírací spalinovou klapkou homologovanou pro daný typ kotle:**
- z výroby je tato součástí kotlů NANEO, MODULENS G, TWINEO, INNOVENS MCA a INNOVENS PRO MCA
- jako volitelné příslušenství pro kotle VIVADENS MCR, ELIDENS DTG 130...EcoNOx Plus a C 230 ECO

***** Do ČR se nedováží**

PŘEDPISY A DOPORUČENÍ

Hlavní referenční dokumenty: TPG 800 00 - TPG 800 01 - ČSN 73 4201 - ČSN EN 483 - ČSN EN 677 - ČSN EN 15287-1 a 2 - TPG 704 01.

Zařízení typu C lze instalovat ve všech typech prostor, bez ohledu na jejich velikost, a to i v případě, že se v těchto prostorech nenachází okno ani větrací otvor.

Při připojení potrubí vedeného komínem typu B_{22} a B_{23p}, jakož i u odděleného potrubí typu C_{52} a C_{53}, která jsou pod tlakem, je třeba:
- instalovat tato potrubí z vnější strany, nebo
- instalovat tato potrubí do vnitřní vyzděné větrané šachty

Toto větrání musí být zajištěno:
- pomocí větracího otvoru umístěného ve spodní části, s nasáváním vzduchu ze společných větraných prostor nebo přímo zvenku
- a pomocí větracího otvoru umístěného v horní části s vyústěním ven

Minimální velikost účinného průřezu těchto otvorů musí být 100 cm^2 (celkově).

Pomocí snímatelných částí této větrací šachty musí být umožněn vstup pro kontrolu potrubí po celé jeho délce.

Kotel musí být připojen v souladu s platnými předpisy, tzn., že musí být použito potrubí určené k odvodu spalin s přetlakem. Toto potrubí musí být nepropustné a odolné vůči korozi a musí splňovat následující požadavky:
- zařízení musí být instalována tak, aby nebylo možno měnit jejich pozici vůči systému odvodu spalin, a to ani po provedení údržby
- zařízení včetně připojovacího potrubí musí zůstat přístupné a musí být možná jeho demontáž za účelem jeho údržby či opravy
- zařízení typu C_{12x}, C_{13x}, C_{32x}, C_{33x}, C_{93x}, C_{52} a C_{53} lze uvést do provozu pouze v kombinaci s vybavením, které je uvedeno, spolu s příslušnými objednacími čísly, v této brožuře a v návodu k instalaci nebo jinými certifikovanými díly, určenými k tomuto účelu
- všechny kondenzační plynové i palivové kotle jsou rovněž homologovány v provedení B_{22p} a B_{23p}. Proto mohou být připojeny k jednoduchému potrubí, kdy je spalovací vzduch nasáván pomocí vnější mřížky umístěné na stěně místnosti s kotlem.

Pro tyto typy připojení je nutno povinně použít spalinový systém odpovídající ČSN 73 4201. V naší nabídce jsou k dispozici vhodné systémy.

PRO KOTEL NA TOPNÝ OLEJ, POUŽÍVANÝ V DOMÁCNOSTI:

Další doporučení a pokyny:

1) týkající se umístění a přilehlých stěn:
   - sousední zeď bez otvoru:
     • s deflektorem: 2 m
     • bez deflektoru: 8 m
   - sousední zeď s otvorem:
     • s deflektorem: 5 m
     • bez deflektoru: 8 m
2) týkající se průchodu nebo přístupu:
   Pokud je vývod odkouření umístěn méně než 1,8 m od země, je nutná montáž koše s deflektorem.

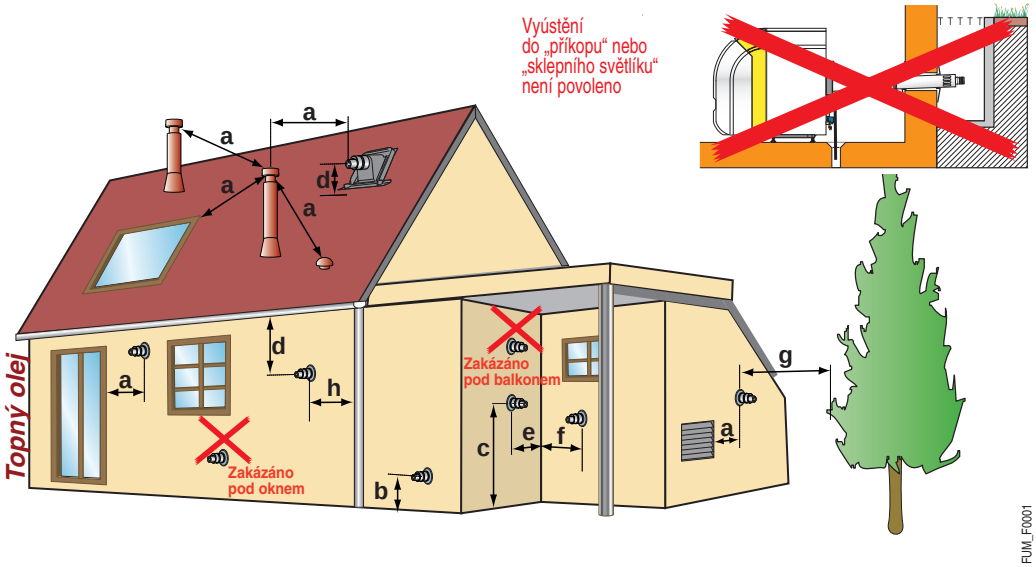

Označení	a	b	c	d	e	f	g	h
Požadovaná vzdálenost (m)	1,00	0,50	1,80	0,30	3,00	0,80	2,00	0,10
Povinnost či doporučení	povinnost	povinnost	povinnost	doporučení	doporučení	doporučení	doporučení	doporučení
Upřesnění a detaily umístění	Minimální vzdálenost od osy otvoru na odvod spalin ke všem otvorům a vstupům vzduchu	Minimální vzdálenost od osy otvoru na odvod spalin k zemi	Minimální vzdálenost od soukromé či veřejné cesty, vyjma případu, kdy je použit deflektor a zabezpečení	Vzdálenost otvoru na odvod spalin od okraje střechy	Vzdálenost otvoru na odvod spalin od zdi přiléhající v úhlu 90° s otvorem či vstupem vzduchu	Vzdálenost otvoru na odvod spalin od zdi přiléhající v úhlu 90° bez otvoru či vstupu vzduchu	Vzdálenost otvoru na odvod spalin od jakékoli vegetace	Vzdálenost otvoru na odvod spalin od okapu nebo vertikálního potrubí

PŘEDPISY A DOPORUČENÍ

Pro kotel s uzavřenou spalovací komorou o výkonu < 30 kW s provozem na zemní plyn nebo propan:

Další doporučení a pokyny:

1) týkající se umístění a přilehlých stěn:
   - sousední zeď bez otvoru:
   - • s deflektorem: 2m
   - • bez deflektoru: 8m
   - sousední zeď s otvorem:
   - • s deflektorem: 5m
   - • bez deflektoru: 8m

2) týkající se průchodu nebo přístupu:
   Pokud je vývod odkouření umístěn méně než 1,8m od země, je nutná montáž koše a deflektoru.

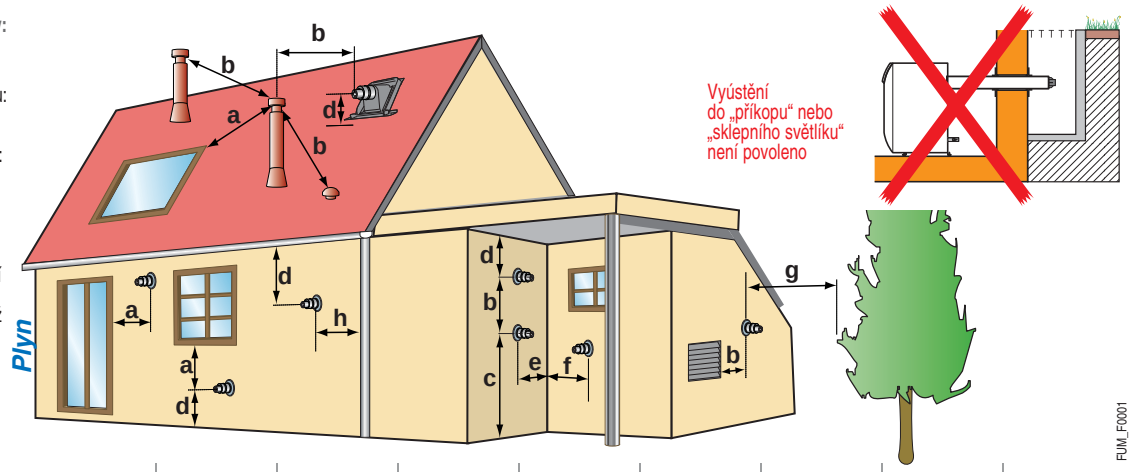

Označení	a	b	c	d	e	f	g	h
Požadovaná vzdálenost (m)	0,40	0,60	1,80	1,00	1,00	0,15	2,00	0,10
Povinnost či doporučení	povinnost	povinnost	povinnost	povinnost	doporučení	doporučení	doporučení	doporučení
Upřesnění a detaily umístění	Minimální vzdálenost od osy otvoru na odvod spalin ke všem otvorům	Minimální vzdálenost od osy otvoru na odvod spalin ke všem otvorům vstupu vzduchu	Minimální vzdálenost od soukromé či veřejné cesty, vyjma případu, kdy je použit deflektor a zabezpečení	Vzdálenost otvoru na odvod spalin od země a/nebo od střechy či okraje balkonu	Vzdálenost otvoru na odvod spalin od zdi přiléhající v úhlu 90° s otvorem či vstupem vzduchu při 0,15, je-li instalován deflektor	Vzdálenost otvoru na odvod spalin od zdi přiléhající v úhlu 90° bez otvoru či vstupu vzduchu	Vzdálenost otvoru na odvod spalin od jakékoli vegetace	Vzdálenost otvoru na odvod spalin od okapu nebo vertikálního potrubí

Pokyny pro instalaci kotle s uzavřenou spalovací komorou o výkonu ≥ 30 kW, s provozem na zemní plyn nebo propan u průmyslových staveb

Další doporučení a pokyny:

1) Z fasády, kde se nachází otvory či vstupy vzduchu, nejsou přípustné žádné vývody
2) Maximální povolené výkony byly zredukovány takto:
   - max. 100 kW u horizontálního výstupu
   - max. 2000 kW u vertikálního výstupu

Popisek:

- $P_u \leqslant 100$ kW
- $P_u \leqslant 2\,000$ kW
- Kotelna
- Případ, kdy je vyústění zakončení uzavřeného zařízení zakázáno
- Slepá fasáda

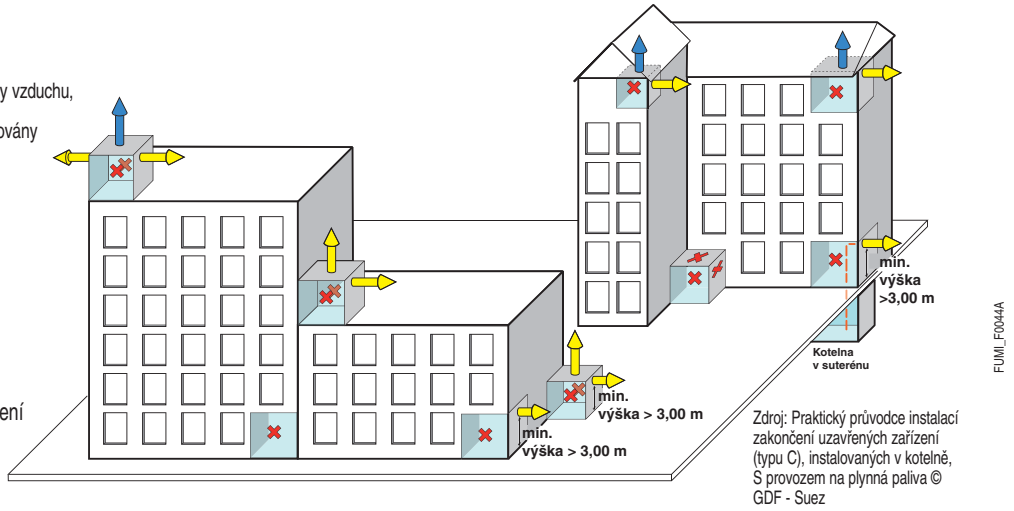

Zdroj: Praktický průvodce instalací zakončení uzavřených zařízení (typu C), instalovaných v kotelně, S provozem na plynná paliva © GDF - Suez

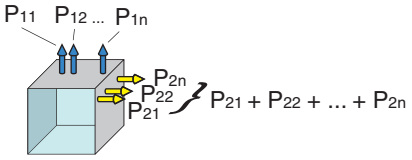

	Více horizontálních a vertikálních výstupů	
	V horní části budov	u paty budovy
$P_{11} + P_{12} + \ldots + P_{1n}$	$\leqslant 2\,000$ kW a $\leqslant 2\,000$ kW - ($P_{21} + P_{22} + \ldots + P_{2n}$)	$\leqslant 250$ kW - ($P_{21} + P_{22} + \ldots + P_{2n}$)
$P_{21} + P_{22} + \ldots + P_{2n}$	$\leqslant 250$ kW	$\leqslant 250$ kW

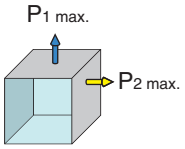

	Horizontální a vertikální výstup	
	V horní části budov	u paty budovy
$P_{1\,max.}$	= 2 000 kW - P_2	= 250 kW - P_2
$P_{2\,max.}$	= 100 kW	= 100 kW

HORIZONTÁLNÍ/VERTIKÁLNÍ ODKOUŘENÍ

Použití koncentrických koaxiálních potrubí

V souladu s normou ČSN 73 4201 musí být zakončení systému pro odvod spalin vyvedeno horizontálně/vertikálně směrem ven.
Otvory na odvod spalin všech zařízení musí být umístěny v souladu s pokyny uvedenými na stranách 4 a 5 této brožury a dále platnými závaznými předpisy.
Vzhledem k technickým vlastnostem tohoto typu konfigurace (zařízení s uzavřeným spalovacím okruhem) není zapotřebí žádné odvětrávání na přívodu spalovacího vzduchu či odvodu spalovaných látek.

Potrubí musí být chráněno proti rizikům mechanického poškození při průchodu do vnitřní části bytové jednotky nebo jejího příslušenství. Prochází-li potrubí dalšími bytovými jednotkami nebo společnými prostory, musí být vedeno vertikálně a musí být chráněno předepsaným protipožárním pláštěm s odolností proti ohni minimálně po dobu půl hodiny.

1 Horizontální odkouření

Zakončení přívodu spalovacího vzduchu a odvodu spalin musí být na fasádě umístěno více než 2,0 m nad zemí u spotřebičů se jmenovitým tepelným výkonem do 30 kW a 3,0 m u spotřebičů se jmenovitým tepelným výkonem nad 30 kW.

C_{12x}, C_{13x}

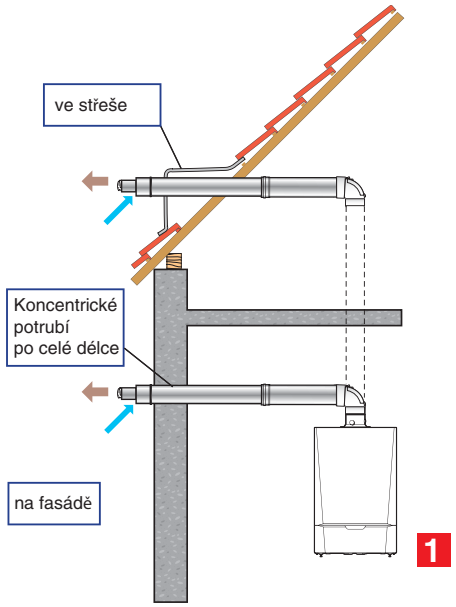

C_{12}, C_{13}

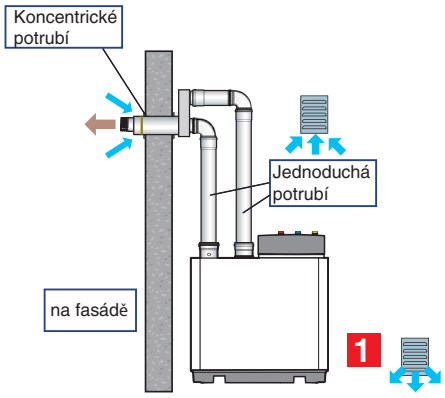

FUM_F0002E

2 Vertikální odkouření

Aby se zabránilo poruchám, které by mohly vést i k narušení provozu zařízení (např. při nahromadění sněhu), je třeba dodržet minimální vzdálenost 30 cm mezi střechou (šikmou či rovnou) a prostorem přívodu vzduchu tak, jak zobrazuje schéma uvedené níže.

C_{32x}, C_{33x}

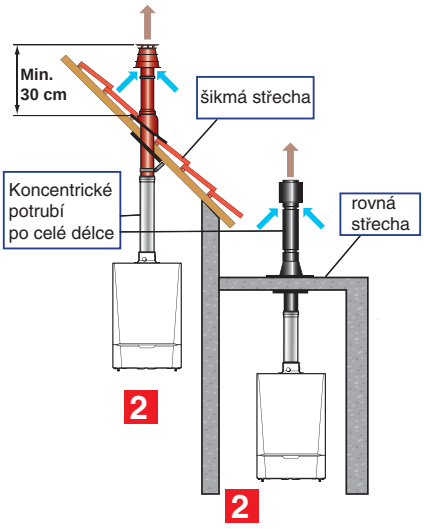

C_{32}, C_{33}

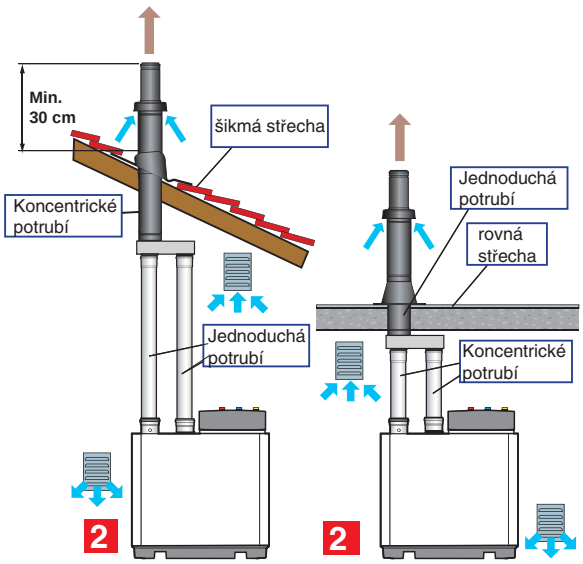

FUM_F0002E

PEVNÉ/FLEXIBILNÍ SPALINOVÉ POTRUBÍ

Použití koncentrických pevných potrubí v prostoru s kotli nebo v kotelně a jednoduchých pevných/flexibilních potrubí s vedením do komína musí povinně odpovídat normě ČSN 73 4210 resp. ČSN EN 15287-2.

V souladu s ČSN 73 4201 musí být zakončení systému odvodu spalin vyvedeno vertikálně směrem ven.
Otvory na odvod spalin všech zařízení musí být umístěny v souladu s pokyny uvedenými na stranách 4 a 5 této brožury.
Vzhledem k technickým vlastnostem tohoto typu konfigurace (zařízení s uzavřeným spalovacím okruhem) není zapotřebí žádné odvětrávání na přívodu spalovacího vzduchu či odvodu spalovaných látek.

Jednotlivé komponenty koncentrických potrubí slouží k propojení mezi kotlem a komínovým potrubím. Pokud jde o jednoduchá potrubí, tato jsou vsazena do stávajícího zděného komínového potrubí, které slouží zároveň jako:
- plášť pro průchod jednoduchých potrubí na odvod spalin
- přívod spalovacího vzduchu vedeného protiproudem, okolo jednoduchého pevného/flexibilního potrubí.

3 C_{92x} a C_{93x} Pevné jednoduché potrubí na odvod spalin a spalovacího vzduchu s protiproudem, vedené komínem

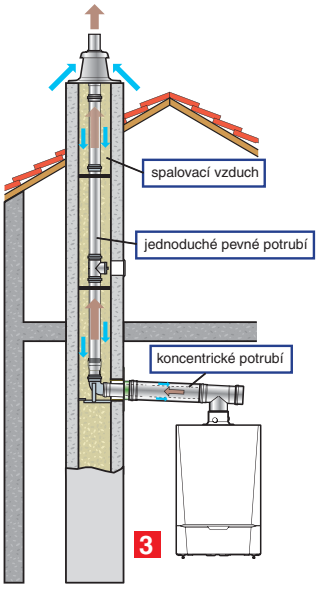

FUM_F0003B

4 C_{92x} a C_{93x} Flexibilní jednoduché potrubí na odvod spalin a spalovacího vzduchu s protiproudem, vedené komínem

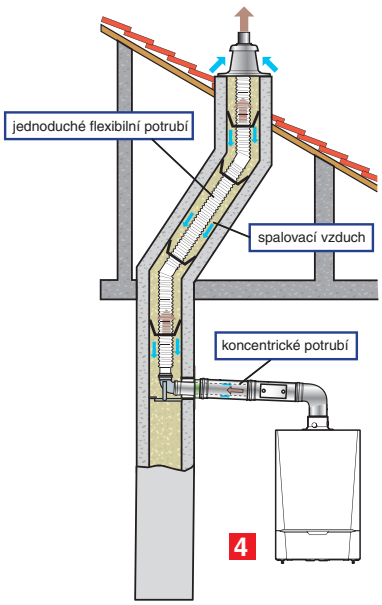

FUM_F0003B

Poznámka: Konfigurace C92(x) a C93(x) odpovídají původním konfiguracím C32(x) a C33(x) s využitím stávajícího komínového potrubí.

ODDĚLENÉ PŘIPOJENÍ BI-FLUX

Použití pevných jednoduchých potrubí v souladu s ČSN 73 4201

V souladu s ČSN 73 4201 musí být zakončení systému odvodu spalin vyvedeno vertikálně střechou.
Zakončení přívodu spalovacího vzduchu musí být umístěno na fasádě více než 1,80 m nad zemí nebo řádně chráněno před vnějšími zásahy, které by mohly negativně ovlivnit jejich běžný provoz.
Otvory na odvod spalin všech zařízení musí být umístěny v souladu s pokyny uvedenými na stranách 4 a 5 této brožury.

➪ V případě individuálního bydlení:
Místnost, kde se nachází zařízení, musí být umístěna vertikálně od paty potrubí pro odvod spalin a musí být řádně větrána:
- buď prostřednictvím ventilace bytové jednotky, pokud je místnost se zařízením součástí obytného prostoru
- nebo pomocí horního a spodního větracího otvoru o velikosti každého z nich alespoň 50 cm²

Případ, kdy je potrubí pro odvod spalin opatřeno krytováním:
První stěna, kterou prochází potrubí na odvod spalin (první podlaha), vymezuje začátek specifického krytování třídy M1, od podlahy k podlaze, které je třeba instalovat jakožto ochranu potrubí po celé jeho délce při průchodu ostatními místnostmi a chodbami. Utěsnění průchodu první podlahou je zajištěno pomocí silikonové růžice, určené pro tyto účely.
Vzdálenost mezi vnější stěnou potrubí na odvod spalin a krytováním musí být větší nebo rovna 50 mm. Prostor mezi potrubím a krytováním je v horní části propojen s venkovním prostorem, a to buď přímo, nebo na úrovni neobydlené půdy, anebo pod střechou, pomocí otvoru o minimální velikosti 100 cm².

➪ V případě společného bydlení:
Je třeba dodržovat konstrukční dispozice doporučené i pro případ individuálního bydlení, s výjimkou následujícího bodu: při daném použití jsou potrubí na odvod spalin umístěna do specifického technického ohnivzdorného pláště, s odolností proti ohni ¼ hod. Tento plášť je v horní části, na vnější straně, opatřen větracím otvorem o velikosti 100 cm².

5 C_{52} a C_{53} Připojení bi-flux

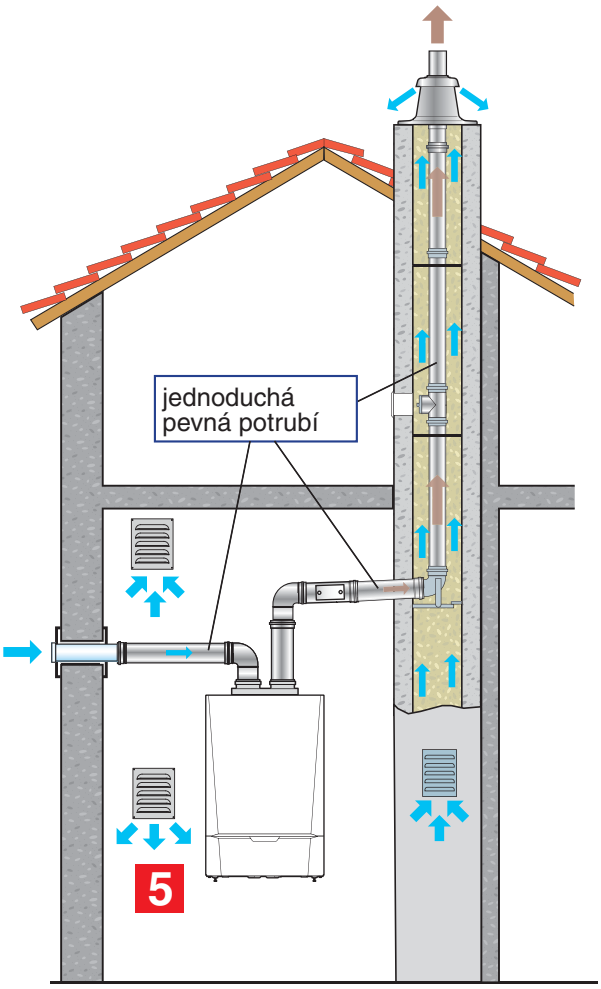

FUM_0004C

PŘIPOJENÍ KE KOMÍNU

Použití jednoduchých pevných nebo flexibilních potrubí v souladu s ČSN 73 4201 a TPG 704 01

V souladu s ČSN 73 4201 a TPG 704 01 musí být zakončení systému odvodu spalin vyvedeno vertikálně střechou.
Otvory na odvod spalin všech zařízení musí být umístěny v souladu s pokyny uvedenými na stranách 4 a 5 této brožury. Při dodržení platných předpisů lze tento systém propojit se zařízeními, u nichž je teplota spalin při běžném provozu nižší nebo rovna 160°C.
V obytných budovách je použití tohoto systému omezeno na budovy 1. a 2. požární třídy. V případě konfigurace „využití stávajícího samostatného potrubí“, je použití tohoto systému možné ve všech budovách, bez ohledu na jejich požární třídu.
Kotle lze instalovat:

- dle výkonu:
  - do kotelny, pokud je jmenovitý tepelný výkon kotle stejný nebo větší než 50 kW, nebo celkový tepelný výkon nainstalovaných kotlů stejný nebo větší než 100 kW.
  - do obytného prostoru, pokud je jmenovitý tepelný výkon kotle menší než 50 kW, nebo celkový tepelný výkon nainstalovaných kotlů menší než 100 kW.
- v případě absence zvláštních prostor v obytném prostoru je třeba dbát zejména na tyto skutečnosti:
  - v prostoru se nenachází žádné další spalovací zařízení, využívající k provozu přirozené nasávání vzduchu (zejména otevřený krb).
  - části, které jsou vystaveny podtlaku vůči okolí, musí být obklopeny vzduchem.

Potrubí daných zařízení musí být umístěna ve vertikální souvislé šachtě vedené do výše budovy.
Tato šachta musí být:

- vyrobena z materiálů M0 nebo A2-s1, d0 s odolností vůči ohni, shodnou s odolností průchodových stěn, v souladu protipožárními předpisy.
- větrána pomocí stálých otvorů v horní a dolní části, ústících přímo ven.
- vybavena přístupovými dvířky, která je možno otevřít zevnitř, o rozměrech 0,60 x 0,60 m, s odolností vůči ohni v trvání nejméně půl hodiny.
- kromě otvorů potřebných pro ventilaci a přístup, nesmí být v šachtě přítomen žádný další otvor.

Větrání místnosti s kotlem či kotelny:
V případě přímého přívodu vzduchu musí být minimální povinná velikost větracího otvoru 50 cm² pro zařízení s výkonem do 25 kW a 70 cm² pro zařízení s výkonem od 25 do 70 kW (požadavek výrobce).
Pro kotle s nominálním výkonem nad 70 kW je, dle ČSN 73 4201 a požadavků výrobce, povinná ventilace ve spodní i horní části:

- Horní odvětrání:
  Velikost plochy větrání odpovídá polovině celkové plochy spalinových potrubí, minimálně 2,5 dm²
- Spodní odvětrání:
  Přímý přívod vzduchu: $S\ (dm^2) \geq \frac{0{,}86\ P}{20}$
  P = instalovaný výkon v kW

Vstupy vzduchu musí být s ohledem na horní větrací otvory rozmístěny tak, aby výměna vzduchu probíhala v celém prostoru kotelny.

6 7 8 Připojení komínem

B_{22p}, B_{23p}

Spalinové potrubí s přetlakem

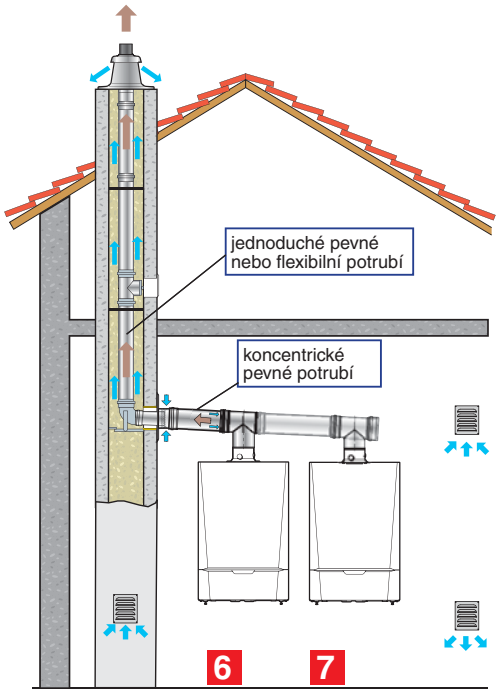

B_{22}, B_{23}

Spalinové potrubí s podtlakem, odolné proti vlhkosti

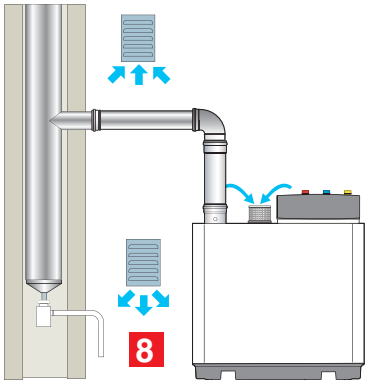

FUM_F0005D

PŘIPOJENÍ KE SPOLEČNÉMU POTRUBÍ LAS (P)

Použití speciální sady pro připojení

Je nutné použít společné potrubí LAS (P) disponující dokladem o homologaci. Kotle musí být povinně vybaveny uzavírací klapkou, homologovanou s daným typem kotle.

Ke stejnému potrubí je možně připojit více kotlů o různých výkonech.

Existují dvě možné konfigurace instalace:

12 Připojení k vnitřnímu společnému koncentrickému potrubí

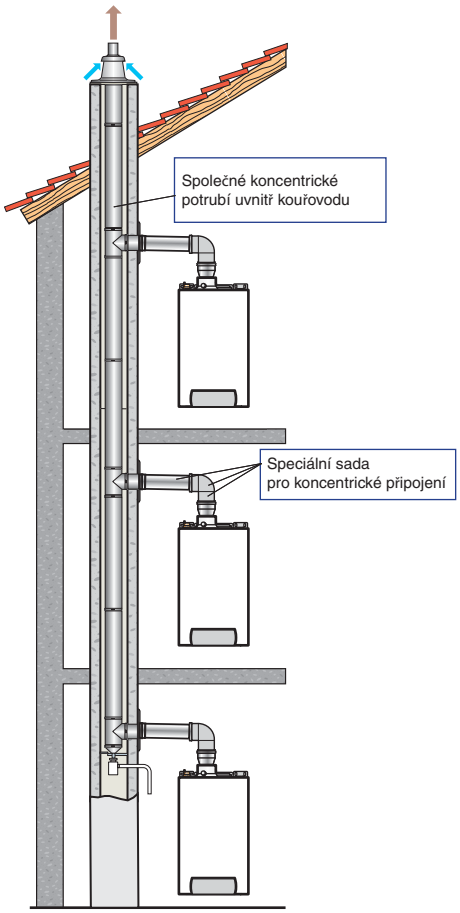

12

13 Připojení k venkovnímu společnému jednoduchému izolovanému potrubí (přizpůsobené pro renovaci společných bytových jednotek)

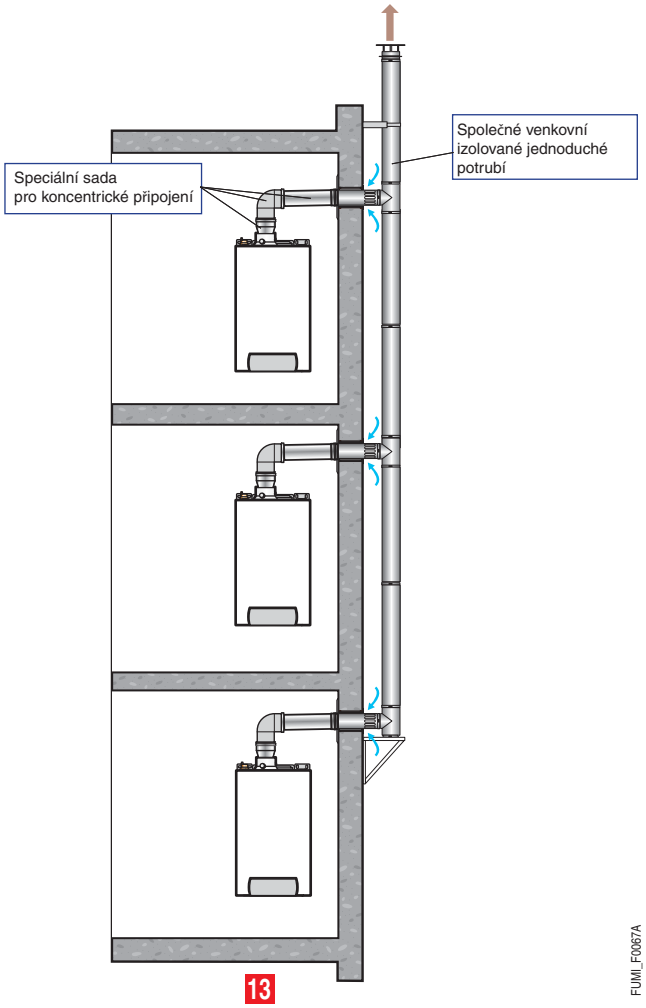

13

FUMI_F0067A

SPECIFICKÉ INFORMACE PRO FLEXIBILNÍ POTRUBÍ NA ODVOD SPALIN (PPS)

- PPS: Polypropylen
- barva: bílá
- typ: flexibilní (flexi PPS)
- Č. homologace: Z7.21454
- Č. technického předpisu: 14/081289

Týká se typů 4 6 a balení „flexibilního potrubí“:
DY 897 (Ø 80 mm, délka 12,5 m), DY 896 (Ø 80, délka 50 m),
DY 889 (Ø 110 mm, délka 15 m) a DY 890 (Ø 110 mm, délka 25 m).

Montáž a uvedení do provozu musí být provedeno kvalifikovaným technikem, který zajistí, aby byla instalace a připojení v souladu s platnými předpisy a normami.

Důležitá doporučení:
- Flexibilní potrubí musí být namontováno v závěsu. Závěsné zařízení je součástí koncového dílu,
- S montáží je třeba začít shora, za použití pomocného nástroje pro vsazení: balení DY 901 (Ø 80 mm, nebo DY 894 (Ø 110 m),
- Flexibilní potrubí nepoužívejte u horizontálních aplikací.
- Nechte šachtu/komín zkontrolovat a/nebo vyčistit odbornou firmou se zaměřením na spalinové systémy.

Montážní doporučení:
- Centrovací rozpěrky musí být namontovány každé 2 m po délce flexibilního potrubí a dále před a za každým přímým revizním kusem,
- Na žádost kominíka lze namontovat přímý revizní kus. Tento komponent umožňuje kontrolovat a/nebo vyčistit flexibilní potrubí zevnitř. Při montáži dbejte pokynů uvedených na přímém revizním kusu, aby se předešlo chybné montáži, která by mohla následně způsobit únik spalin,

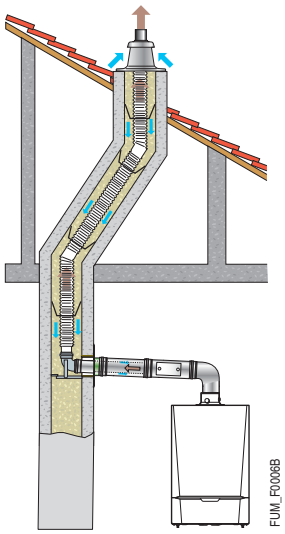

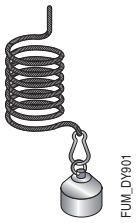

- Spojovací díly slouží k vzájemnému propojení jednotlivých částí flexibilních potrubí. Dodržujte směr instalace tak, aby se kondenzát mohl dostat směrem dolů,
- Pomocný nástroj pro vsazení je navržen pro snadnou a jednoduchou montáž flexibilního potrubí. Lze jej použít k vytažení flexibilního potrubí shora, jakož i opačným směrem.

PRAKTICKÉ RADY

Popis	opatření k provedení	týká se
Průchod zdí	při přímém kontaktu použít ochr. kryt (chráničku)	sádra/ocel – sádra/hliník – polystyren/potrubí
Kruhový prostor	utěsnění z neutrálních materiálů	na okrajích, mezi krytem a potrubím nebo mezi zdí a potrubím
Průchod	ani vestavěný, ani zanesený, ani obalený, ani zalitý, ani blokovaný	zakomponování potrubí do konstrukčních prvků
Upevnění	pomocí těsných objímek a nad spoji	ponechání potrubí v konstrukčních prvcích
Montáž	skloubení montovaná vnější částí vzhůru	prvky potrubí k propojení (spojka nebo těsnění kromě průchodu podlahou)
Těsnost	zajištěna mechanicky (vyjma past, lepidel či lepicích pásek)	spojení potrubí a odnímatelných dílů
Vzdálenost od ohně	žádná	netýká se
Ochrana	proti mechanickým otřesům pomocí ochranného obalu	koncentrická potrubí procházející přes jinou obytnou místnost, než je místo instalace
Kondenzáty	neutralizace kondenzátů	pro tepelný výkon > 25 kW, dle lokálních předpisů
Řezy potrubí	čistý hladký řez pomocí příslušných nástrojů	pro přímé délky a horizontální zakončení

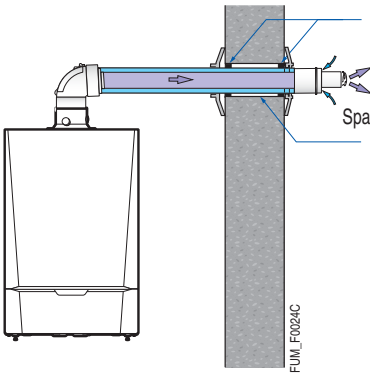

Sklon horizontálního potrubí (pokud není upřesněno jinak):
- pro kondenzační kotle: sklon 2% směrem k zařízení
- pro klasické kotle: sklon 2% směrem ven

Pro usnadnění vzájemného smontování potrubí s příslušenstvím se doporučuje namazat silikonovou vazelínou těsnění spojů.
Průchod zdí, umožňující instalaci koncových dílů, musí být proveden minimálně v rozsahu velikosti jejich průměru.

Rozměry stanovené v této brožuře jsou uvedeny v mm s přesností na ± 5 mm a mohou být změněny.

1 Konfigurace C_{13x} – horizontální koncentrické odkouření HLINÍK/PPS (připojení na venkovní stěnu nebo střešní vývod)

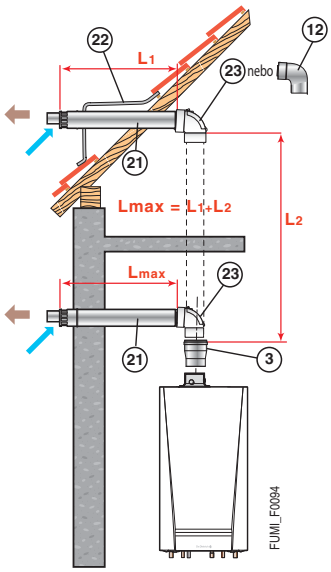

Ø připojení (mm)	Ekvivalentní délka (m) 60/100	80/125
Koleno 87°	1,1	1,5
Koleno 45°	0,8	1,0
Koleno 30°	0,7	-
Koleno 15°	0,5	-
Revizní kus	0,5	0,6
Revizní T kus	2,2	2,7
Revizní koleno	-	2,0
Sběrač kondenzátu	-	0,8

Typ kotle \ Ø připojení (mm)	max. délka (m) 60/100	80/125
HYBRIS POWER MCE 24	2,5	21,5
HYBRIS POWER MCE 24/28 MI	–	12,5

Zobrazený kotel:
MCE připojeno k horizontálnímu odkouření
Ø 80/125 mm (balení DY 882) + adaptér
Ø 80/125 mm (balení DY 708)

➪ **Minimum povinného příslušenství** ke spalinovému systému hliník/PPS pro připojení k horizontálnímu odkouření:

Popis	Schémata s rozměry a označením	Typ kotle	HYBRIS POWER MCE	
		Ø připojení (mm)	60/100	80/125
		Balení/obj. č..		
Horizontální zakončení Ø 60/100 mm s kolenem 87°	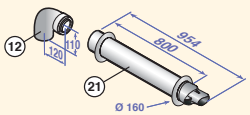	**DY 871** 100008296	X	
Horizontální zakončení Ø 80/125 mm s revizním kolenem	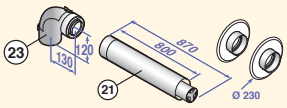	**DY 882** 100011365		X
Adaptér 60/100 mm s Ø 80/125 mm	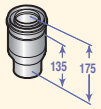 3	**DY 708** 84887708		X

➪ Další příslušenství ke spalinovým systémům naleznete na straně 78 (hliník/PPS) a 84 (společné příslušenství)

2 Konfigurace C_{33x} – vertikální koncentrické odkouření HLINÍK/PPS (připojení na šikmou nebo rovnou střechu)

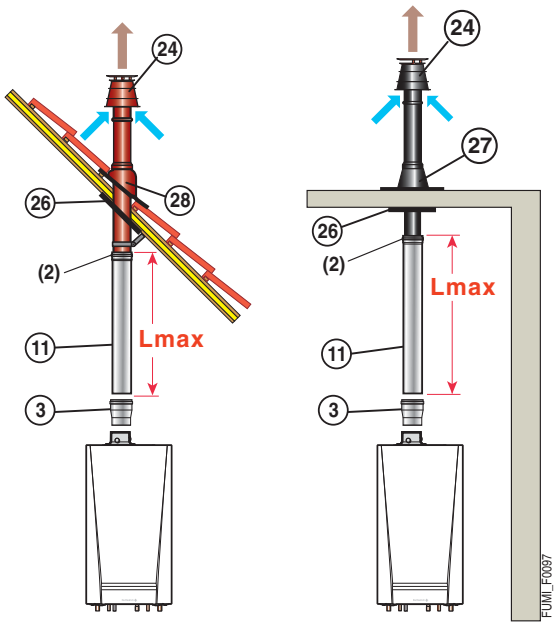

Ø připojení (mm)	Ekvivalentní délka (m) 60/100	80/125
Koleno 87°	1,1	1,5
Koleno 45°	0,8	1,0
Koleno 30°	0,7	-
Koleno 15°	0,5	-
Revizní kus	0,5	0,6
Revizní T kus	2,2	2,7
Revizní koleno	-	2,0
Sběrač kondenzátu	-	0,8

Typ kotle \ Ø připojení (mm)	max. délka (m) 60/100	80/125
HYBRIS POWER MCE 24	3,5	19
HYBRIS POWER MCE 24/28 MI	-	14

Zobrazený kotel:
MCE připojeno k vertikálnímu odkouření
Ø 80/125 mm (balení DY 843) + adaptér
Ø 60/100 na 80/125 mm (balení DY 708)

➪ **Minimum povinného příslušenství** ke spalinovému systému hliník/PPS pro připojení k vertikálnímu odkouření:

Popis	Schémata s rozměry a označením	Typ kotle	HYBRIS POWER MCE
		Ø připojení (mm)	60/100 (2) nebo 80/125
		Balení/obj. č.	
Vertikální zakončení Ø 85/125 mm (černá nebo červená barva)	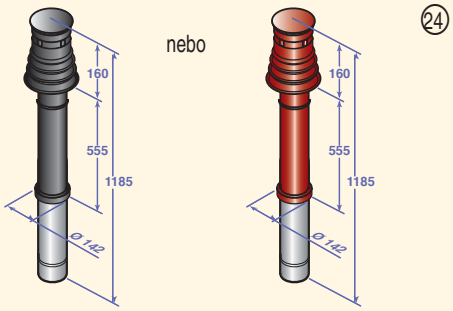	**DY 843** 100002732 (černá) nebo **DY 844** 100002733 (červená)	X
Adaptér 60/100 mm na Ø 80/125 mm	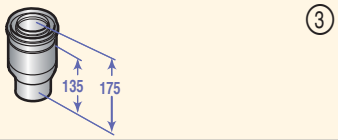	**DY 708** 84887708	X (2)

(2) Pro připojení kotlů MCE 24 na Ø 60/100 mm, je třeba vsadit adaptér (3) (DY 708) přímo do spodní části vertikálního zakončení.

➪ **Další příslušenství ke spalinovým systémům naleznete na straně 78 (hliník/PPS) a 84 (společné příslušenství)**

3 Konfigurace C_{93x} – koncentrické potrubí hliník/PPS v kotelně, jednoduché „pevné“ potrubí PPS v komíně (spalovací vzduch veden protiproudem)

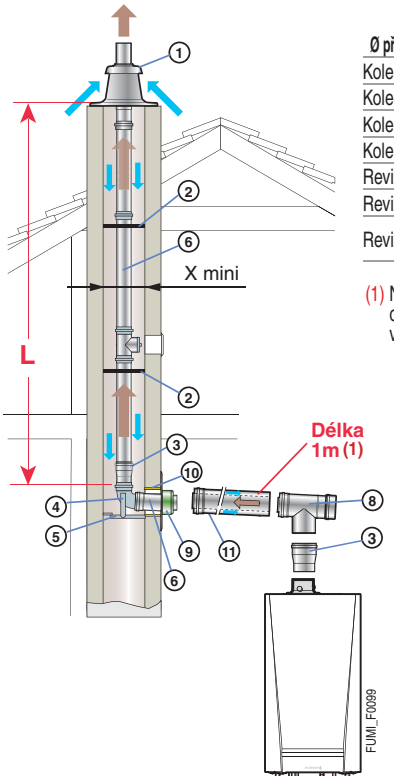

Ø připojení (mm)	Ekvivalentní délka (m) 60/100	80/125	60	80
Koleno 87°	1,1	1,5	1,1	1,9
Koleno 45°	0,8	1,0	0,6	1,2
Koleno 30°	0,7	-	0,9	0,4
Koleno 15°	0,5	-	0,6	0,2
Revizní kus	0,5	0,6	0,3	0,3
Revizní T kus	2,2	2,7	2,9	4,2
Revizní koleno	-	2,0	-	1,9

(1) Na každý metr horizontálního potrubí navíc, odečtěte 1,2 m z vertikální délky Lmax uvedené ve vedlejší tabulce.

Typ kotle / Ø připojení (mm) - v kotelně / - v komíně	L max. délka (m) 80/125 / 80
HYBRIS POWER MCE 24	40
HYBRIS POWER MCE 24/28 MI	23

Zobrazený kotel:
MCE připojeno v kotelně k potrubí Ø 80/125 mm a v komíně Ø 80 mm

➪ **Minimum povinného příslušenství** ke spalinovému systému hliník/PPS nebo PPS pro připojení vzduchu/spalin pomocí pevného potrubí ke stávajícímu potrubí vedenému komínem:

Popis	Schémata s rozměry a označením	Typ kotle/ Ø připojení (mm) - v kotelně / - v komíně / Balení/obj. č.	HYBRIS POWER MCE 80/125 / 80
Sada pro připojení kotle Ø 80/125 mm	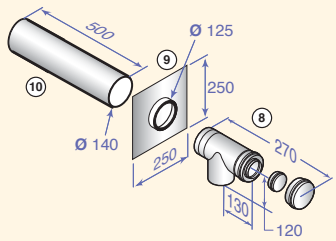	DY 716 84887716	X
Sada pro připojení ke komínu Ø 80 mm	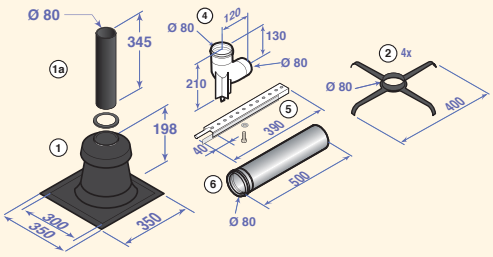	DY 717 84887717	X
Adaptér 60/100 mm na Ø 80/125 mm	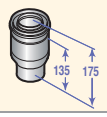	DY 708 84887708	X

➪ Další příslušenství ke spalinovým systémům naleznete na straně 78 (hliník/PPS), 80 (PPS pevné) a 84 (společné příslušenství)

4 Konfigurace C_{93X} – koncentrické potrubí HLINÍK/PPS v kotelně, jednoduché „flexibilní“ potrubí PPS v komíně (spalovací vzduch veden protiproudem)

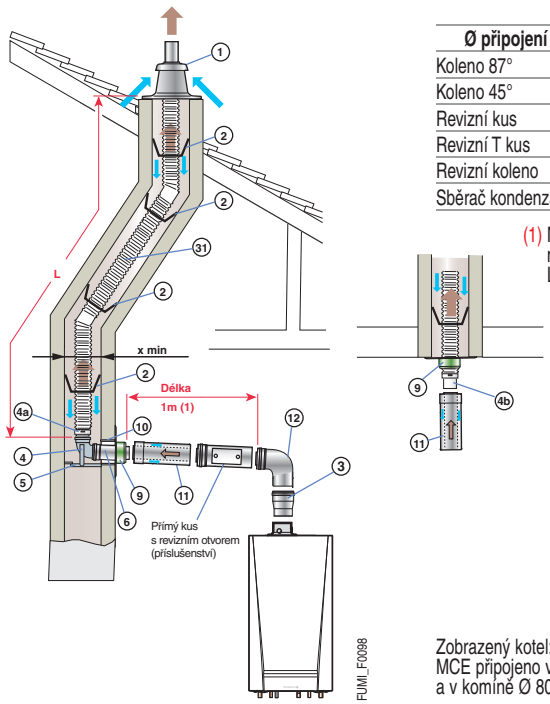

Ø připojení (mm)	Ekvivalentní délka (m) 80/125	80 flexi
Koleno 87°	1,5	-
Koleno 45°	1,0	-
Revizní kus	0,6	0,3
Revizní T kus	2,7	-
Revizní koleno	2,0	-
Sběrač kondenzátu	0,8	-

(1) Na každý metr horizontálního potrubí navíc, odečtěte 1,2 m z vertikální délky Lmax uvedené ve vedlejší tabulce.

Typ kotle \ Ø připojení (mm) - v kotelně / - v komíně	max. délka (m) 80/125 / 80
HYBRIS POWER MCE 24	21
HYBRIS POWER MCE 24/28 MI	16

Zobrazený kotel:
MCE připojeno v kotelně k potrubí Ø 80/125 mm
a v komíně Ø 80 mm

➪ **Minimum povinného příslušenství** ke spalinovému systému hliník/PPS nebo PPS pro připojení vzduchu/spalin pomocí flexibilního potrubí ke stávajícímu potrubí vedenému komínem:

Popis	Schémata s rozměry a označením	Typ kotle/ Ø připojení (mm) - v kotelně / - v komíně	HYBRIS POWER MCE 80/125 / 80	
		Balení/obj. č.	kolmo k potrubí	pod potrubím
Sada pro připojení kotle Ø 80/125 mm kolmo k potrubí	DY 849 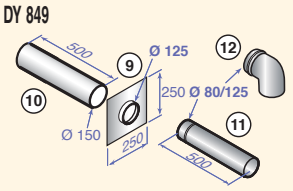	DY 849 100003271	X	
Sada pro připojení kotle Ø 80/125 mm pod potrubím	DY 850 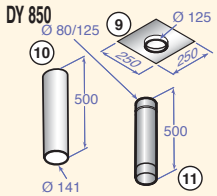	DY 850 10003272		X
Nástavec pro flexibilní potrubí	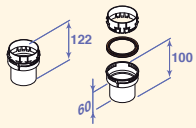 46	DY 904 100015880		X
Sada pro připojení v komíně Ø 80 mm	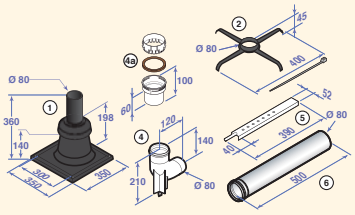	DY 895 100015325	X	
Zakončení s těsnícím lemováním pro flexibilní potrubí	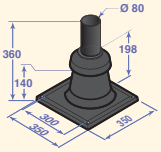 1	DY 899 100015329		X
Adaptér Ø 80/125 mm na 60/100 mm	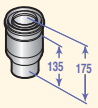 3	DY 708 84887708	X	X
Flexibilní potrubí Ø 80 mm Délka 12,5 m (1)	31	DY 897 100015327	X	X

(1) K dispozici jsou i jiné délky flexibilního potrubí – viz strana 81

➪ **Další příslušenství ke spalinovým systémům naleznete na straně 78 (hliník/PPS), 81 (PPS flexi) a 84 (společné příslušenství)**

5 Konfigurace C_{53} – oddělené potrubí vzduch a spaliny z hliníku (přívod spalovacího vzduchu zvenku)

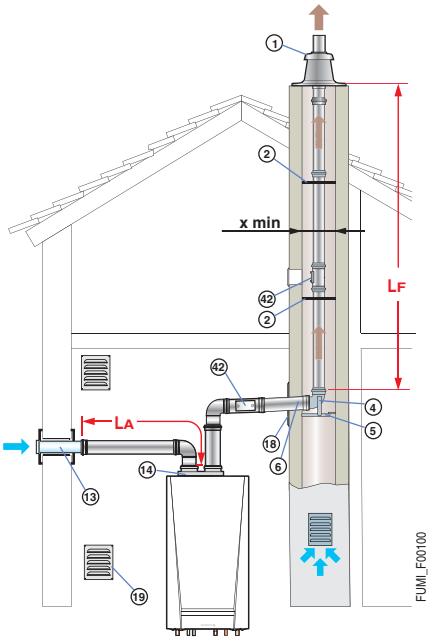

Ø připojení (mm)	Ekvivalentní délka (m) 80 (hliník)
Koleno 87°	1,2
Koleno 45°	0,9
Revizní kus	0,5
Revizní T kus	2,8

Lmax : (LA + LF) max.

Typ kotle / s adaptérem bi-flux (Ø mm)	max. délka (m) Ø 60/100 na 2 x 80
HYBRIS POWER MCE 24	40
HYBRIS POWER MCE 24/28 MI	23

Vodorovná část přívodu vzduchu musí být vedena s minimálním sklonem 2° směrem od kotle.

Zobrazený kotel: MCE

➪ **Minimum povinného příslušenství** ke spalinovému systému z hliníku pro připojení pomocí odděleného vedení vzduchu/spalin (bi-flux):

Popis	Schémata s rozměry a označením	Typ kotle/ Adaptér bi-flux Ø (mm) / Balení/obj. č.	HYBRIS POWER MCE 60/100 na 2 x 80
Adaptér bi-flux Ø 60/100 mm na 2x80	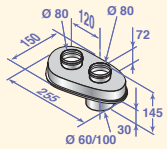	DY 723 84887723	X
Přívod vzduchu zvenku Ø 80 mm	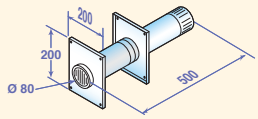	DY 38 84887438	X
Sada pro připojení v komíně Ø 80 mm	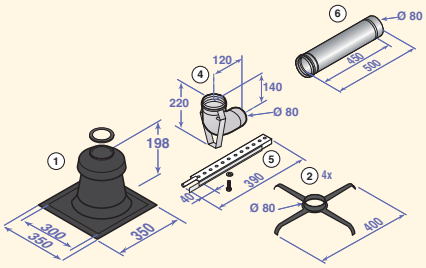	DY 711 84887711	X
Krycí deska komín Ø 80 mm	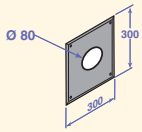	DY 757 84887757	X

➪ Další příslušenství ke spalinovým systémům naleznete na straně 82 (hliník) a 84 (společné příslušenství)

6 KONFIGURACE B_{23P} – PŘIPOJENÍ KE KOMÍNU POMOCÍ KONCENTRICKÝCH POTRUBÍ HLINÍK/PPS V KOTELNĚ, JEDNODUCHÁ „PEVNÁ“ POTRUBÍ PPS V KOMÍNĚ (SPALOVACÍ VZDUCH VEDEN Z KOTELNY NEBO Z MÍSTNOSTI INSTALACE)

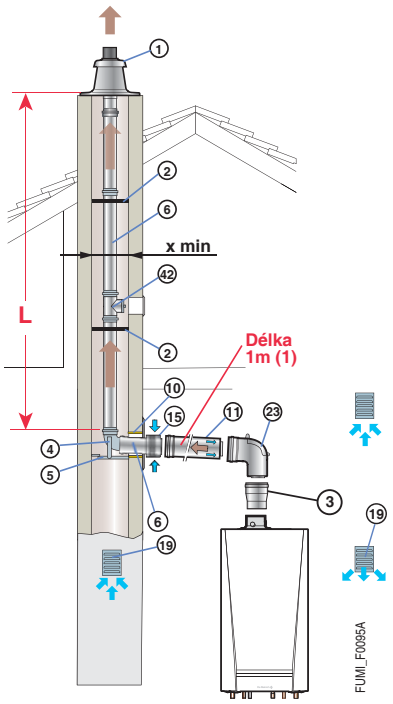

Ø připojení (mm)	Ekvivalentní délka (m) 80	80/125
Koleno 87°	1,9	1,5
Koleno 45°	1,2	1,0
Koleno 30°	0,4	-
Koleno 15°	0,2	-
Revizní T kus	4,2	2,7
Revizní kus	0,3	0,6
Revizní koleno	1,9	2,0
Sběrač kondenzátu	1,3	0,8

(1) Na každý metr horizontálního potrubí navíc, odečtěte 1,2 m z vertikální délky Lmax uvedené ve vedlejší tabulce.

Typ kotle \ Ø připojení (mm) - v kotelně - v komíně	max. délka (m) 80/125 80 pevné
HYBRIS POWER MCE 24	40
HYBRIS POWER MCE 24/28 MI	34

Zobrazený kotel: MCE

➪ **Minimum povinného příslušenství** ke spalinovému systému PPS pro připojení ke komínu pomocí pevného potrubí:

Popis	Schémata s rozměry a označením	Typ kotle	HYBRIS POWER MCE
		Ø připojení (mm) - v kotelně	80/125
		Ø připojení (mm) - v komíně	80
		Balení/obj. č.	
Sada pro připojení kotle Ø 80/125 mm	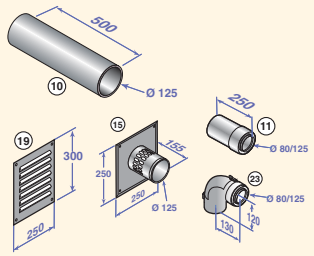	DY 913 100017527	X
Sada pro připojení ke komínu Ø 80 mm - pevné	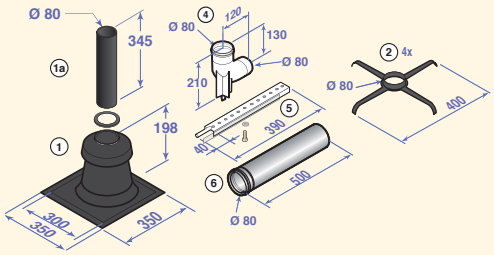	DY 717 84887717	X
Adaptér Ø 80/125 mm na 60/100 mm	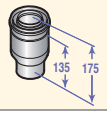	DY 708 84887708	X

➪ Další příslušenství ke spalinovým systémům naleznete na straně 78 (hliník/PPS), 80 (PPS pevné) a 84 (společné příslušenství)

6 Konfigurace B_{23P} – připojení ke komínu pomocí koncentrických potrubí HLINÍK/PPS v kotelně, jednoduchá „flexibilní“ potrubí PPS v komíně (spalovací vzduch veden z kotelny nebo z místnosti instalace)

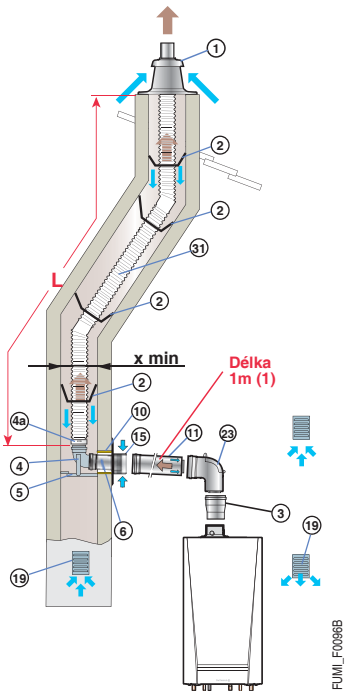

Ø připojení (mm)	Ekvivalentní délka (m) 80 pevné	80 flex	80/125
Koleno 87°	1,9	-	1,5
Koleno 45°	1,2	-	1,0
Koleno 30°	0,4	-	-
Koleno 15°	0,2	-	-
Revizní T kus	4,2	-	2,7
Revizní kus	0,3	0,3	0,6
Revizní koleno	1,9	-	2,0
Sběrač kondenzátu	1,3	-	0,8

(1) Na každý metr horizontálního potrubí navíc, odečtěte 1,2 m z vertikální délky Lmax uvedené ve vedlejší tabulce.

Typ kotle \ Ø připojení (mm) - v kotelně - v komíně	max. délka (m) 80/125 80 flexi
HYBRIS POWER MCE 24	40*
HYBRIS POWER MCE 24/28 MI	22

(*) ⚠ Maximální výška vedení spalin od podpěrného kolene po vývod nesmí překročit 25 m (flexibilní PPS). Pokud jsou tyto délky překročeny, je potřeba přidat fixační objímky na každých 25 m.

Zobrazený kotel:
MCE

➪ **Minimum povinného příslušenství** ke spalinovému systému (PPS) pro připojení ke komínu pomocí pevného potrubí v kotelně a flexibilního potrubí v komíně pro konfiguraci B_{23P}:

Popis	Schémata s rozměry a označením	Typ kotle	HYBRIS POWER MCE
		Ø připojení (mm) - v kotelně	80/125
		Ø připojení (mm) - v komíně	80
		Balení/obj. č.	
Sada pro připojení kotle Ø 80/125 mm	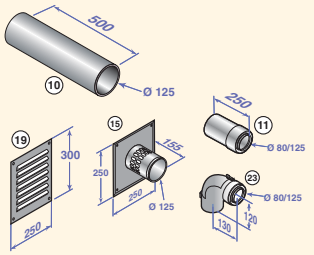	DY 913 100017527	X
Sada pro připojení ke komínu Ø 80mm - flexi	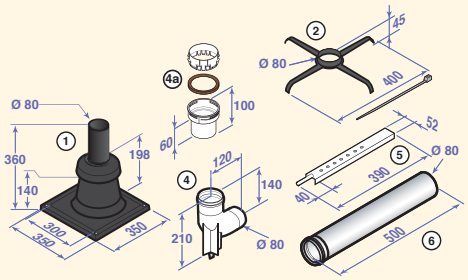	DY 895 100015325	X
Adaptér Ø 80/125 mm na 60/100 mm	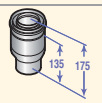 ③	DY 708 84887708	X
Flexibilní potrubí Ø 80 mm Délka 12,5 m (1)	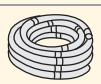 ㉛	DY 897 100015327	X

(1) K dispozici jsou i jiné délky flexibilního potrubí – viz strana 81

➪ **Další příslušenství ke spalinovým systémům naleznete na straně 78 (hliník/PPS), 81 (PPS flexibilní) a 84 (společné příslušenství)**

POZNÁMKY

1 Konfigurace C_{13X} – horizontální koncentrické odkouření HLINÍK/PPS (připojení na venkovní zeď nebo vývod střechou)

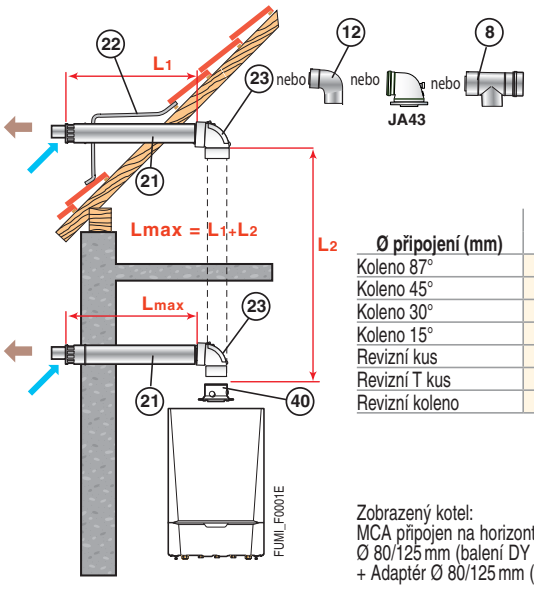

Ø připojení (mm)	Ekvivalentní délka (m) 60/100	80/125
Koleno 87°	1,1	1,5
Koleno 45°	0,8	1,0
Koleno 30°	0,7	-
Koleno 15°	0,5	-
Revizní kus	0,5	0,6
Revizní T kus	2,2	2,7
Revizní koleno	-	2,0

Zobrazený kotel:
MCA připojen na horizontální odkouření
Ø 80/125 mm (balení DY 882)
+ Adaptér Ø 80/125 mm (balení HR 38)

Typ kotle \ Ø připojení (mm)	max. délka (m) 60/100	80/125
MODULENS G® AGC 15 INNOVENS MCA 15	12	12,3
INNOVENS MCA 25	3,5	20
MODULENS G® AGC 25 TWINEO EGC 17/29, 25 INNOVENS MCA 25/28 MI, 25/28 BIC	4,2	20
MODULENS G® AGC 35 INNOVENS MCA 35	3,5	17,6
QUADRODENS DUC 25	12	-

➪ **Minimum povinného příslušenství** ke spalinovému systému hliník/PPS pro připojení k horizontálnímu odkouření:

Popis	Schémata s rozměry a označením	Typ kotle	MODULENS G® AGC, INNOVENS MCA		TWINEO EGC		QUADRODENS DUC
		Ø připojení (mm)	60/100	80/125	60/100	80/125	60/100
		Balení/obj. č.					
Horizontální zakončení Ø 60/100 mm s kolenem 87°	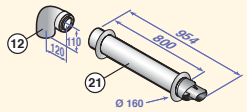	**DY 871** 100008296			X		
Horizontální zakončení Ø 60/100 mm s revizním kolenem	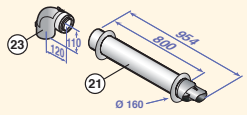	**HR 48** 100013756	X				
Horizontální zakončení Ø 60/100 mm s revizním T kusem a prodlužovací trubicí 0,5 m	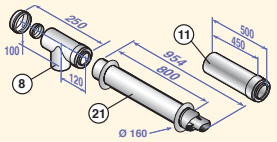	**DY 872** 100008297					X
Horizontální zakončení Ø 80/125 mm s revizním kolenem	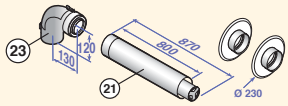	**DY 882** 100011365		X		X	X
Zkrácené koleno Ø 60/100 mm	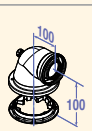 12	**JA 43** 100018253	X (2)		X (2)		
Adaptér Ø 80/125	40	**HR 38** S 100465		X		X	

(2) Jako náhradní varianta kolena dodávaného v balení HR 48 nebo DY 871, umožňující získat více prostoru do výšky pro vývod odkouření:
- 70 mm (šroubuje se přímo na kotel po odmontování stávající hubice

➪ **Další příslušenství ke spalinovým systémům naleznete na straně 78 (hliník/PPS) a 84 (společné příslušenství)**

2 Konfigurace C_{33X} – vertikální koncentrické odkouření HLINÍK/PPS (připojení na šikmou nebo rovnou střechu)

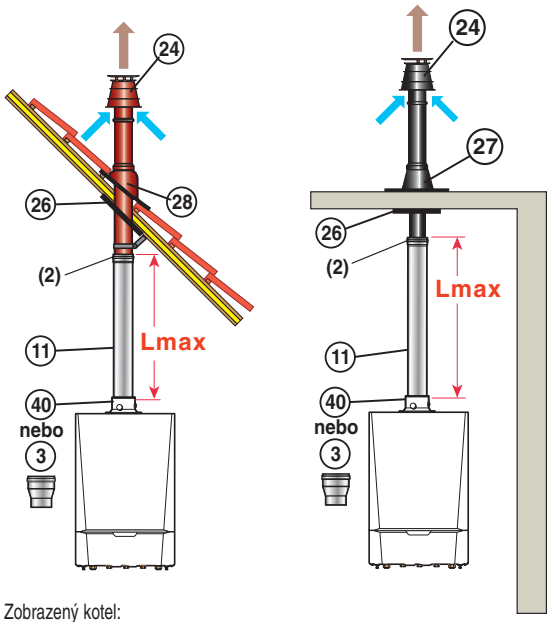

Zobrazený kotel:
MCA připojen k vertikálnímu odkouření Ø 80/125 mm (balení DY 843)
+ Adaptér Ø 80/125 mm (balení HR 381)

Typ kotle \ Ø připojení (mm)	max. délka (m) 60/100	80/125
MODULENS G® AGC 15 INNOVENS MCA 15	25	10,7
INNOVENS MCA 25	13	20
MODULENS G® AGC 25 TWINEO EGC 17/29, 25 INNOVENS MCA 25/28 MI, 25/28 BIC	11	20
MODULENS G® AGC 35 INNOVENS MCA 35	9	19
QUADRODENS DUC 25-...	11,5	10

Ø připojení (mm)	Ekvivalentní délka (m) 60/100	80/125
Koleno 87°	1,1	1,5
Koleno 45°	0,8	1,0
Koleno 30°	0,7	-
Koleno 15°	0,5	-
Revizní kus	0,5	0,6
Revizní T kus	2,2	2,7
Revizní koleno	-	2,0
Sběrač kondenzátu	-	0,8

➪ **Minimum povinného příslušenství** ke spalinovému systému hliník/PPS pro připojení k vertikálnímu odkouření:

Popis	Schémata s rozměry a označením	Typ kotle	QUADRODENS DUC	MODULENS G® AGC, TWINEO EGC, INNOVENS MCA	
		Ø připojení (mm)	60/100 (2) nebo 80/125	60/100 (2)	80/125
		Balení/obj. č.			
Vertikální zakončení Ø 85/125 mm (černá nebo červená barva)	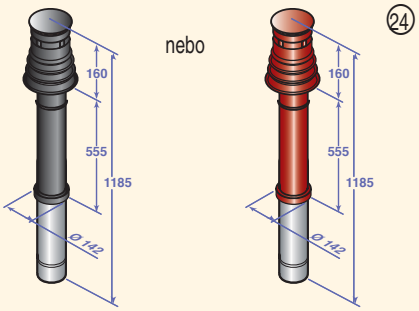	**DY 843** 100002732 (černá) nebo **DY 844** 100002733 (červená)	X	X	X
Vertikální zakončení Ø 60/100 mm (černá nebo červená barva)		**DY 928** 7650968 (černá) nebo **DY 929** 7650969 (červená)	X	X	-
Adaptér Ø 80/125 mm na 60/100 mm	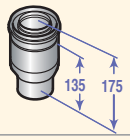	**DY 708** 84887708	X (2)		
Adaptér Ø 80/125 mm (náhrada standardně montovaného adaptéru Ø 60/100 mm)	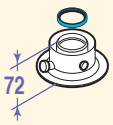	**HR 38** S100465			X (1)

(1) Příslušenství dodávané standardně s vertikálním odkouřením
(2) Pro připojení těchto kotlů na Ø 80/125 mm, je třeba vsadit adaptér ③ (DY 708) přímo do spodní části vertikálního zakončení

➪ **Další příslušenství ke spalinovým systémům naleznete na straně 78 (hliník/PPS) a 84 (společné příslušenství)**

3 Konfigurace C_{93X} – koncentrické potrubí HLINÍK/PPS v kotelně, jednoduché „pevné“ potrubí PPS v komíně (spalovací vzduch veden protiproudem)

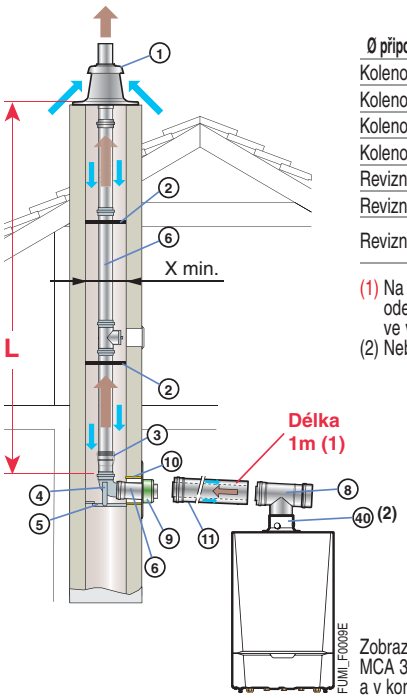

Ø připojení (mm)	Ekvivalentní délka (m) 60/100	80/125	60	80
Koleno 87°	1,1	1,5	1,1	1,9
Koleno 45°	0,8	1,0	0,6	1,2
Koleno 30°	0,7	-	0,9	0,4
Koleno 15°	0,5	-	0,6	0,2
Revizní kus	0,5	0,6	0,3	0,3
Revizní T kus	2,2	2,7	2,9	4,2
Revizní koleno	-	2,0	-	1,9

(1) Na každý metr horizontálního potrubí navíc, odečtěte 1,2 m z vertikální délky Lmax uvedené ve vedlejší tabulce.
(2) Nebo popřípadě pozice ③

Typ kotle	Ø připojení (mm) - v kotelně / - v komíně	max. délka (m) 60/100 60	60/100 80	80/125 80
MODULENS G® AGC 15 INNOVENS MCA 15		15	9,9	–
INNOVENS MCA 25		8,1	20	–
MODULENS G® AGC 25 TWINEO EGC 17/29, 25 INNOVENS MCA 25/28 MI, 25/28 BIC		9	20	–
MODULENS G® AGC 35 INNOVENS MCA 35		2,8	18	20
QUADRODENS DUC 25-...		13	20	–
x min.	⧄ (mm)	120	140	140
	Ø (mm)	140	160	160

Zobrazený kotel:
MCA 35 připojen v kotelně k potrubí Ø 80/125 mm a v komíně Ø 80 mm

➪ **Minimum povinného příslušenství** ke spalinovému systému hliník/PPS nebo PPS pro připojení vzduchu/spalin pomocí pevného potrubí ke stávajícímu potrubí vedenému komínem:

Popis	Schémata s rozměry a označením	Typ kotle	MODULENS G® AGC, TWINEO EGC, QUADRODENS DUC, INNOVENS MCA		INNOVENS MCA 35		
		Ø připojení (mm) - v kotelně	60/100	60/100	60/100	60/100	80/125
		Ø připojení (mm) - v komíně	60	80	60	80	80
		Balení/obj. č.					
Sada pro připojení kotle Ø 60/100 mm	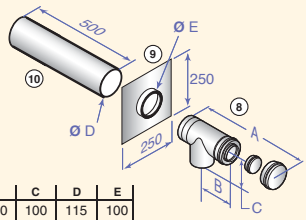	DY 702 84887702	X	X	X	X	
Sada pro připojení kotle Ø 80/125 mm		DY 716 84887716					X
Sada pro připojení ke komínu Ø 60 mm	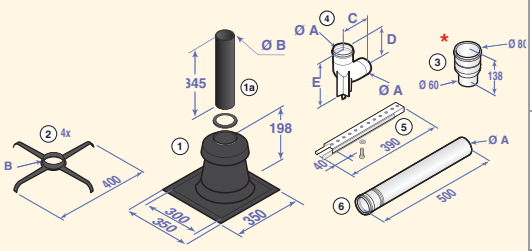	DY 700 84887700	X		X		
Sada pro připojení ke komínu Ø 80 mm s adaptérem Ø 60 na 80mm		DY 701 84887701		X		X	
Sada pro připojení ke komínu Ø 80 mm		DY 717 84887717					X
Adaptér Ø 80/125 mm		HR 38 S100465					X

	A	B	C	D	E
DY 702	250	120	100	115	100
DY 716	270	130	120	140	125

	A	B	C	D	E
DY 700	60	60	110	120	180
DY 701	60	80	110	120	180
DY 717	80	80	120	130	210

* Pouze pro DY 701

➪ Další příslušenství ke spalinovým systémům naleznete na straně 78 (hliník/PPS), 80 (PPS pevné) a 84 (společné příslušenství)

4 Konfigurace C_{93X} – koncentrické potrubí HLINÍK/PPS v kotelně, jednoduché „flexibilní“ potrubí PPS v komíně (spalovací vzduch veden protiproudem)

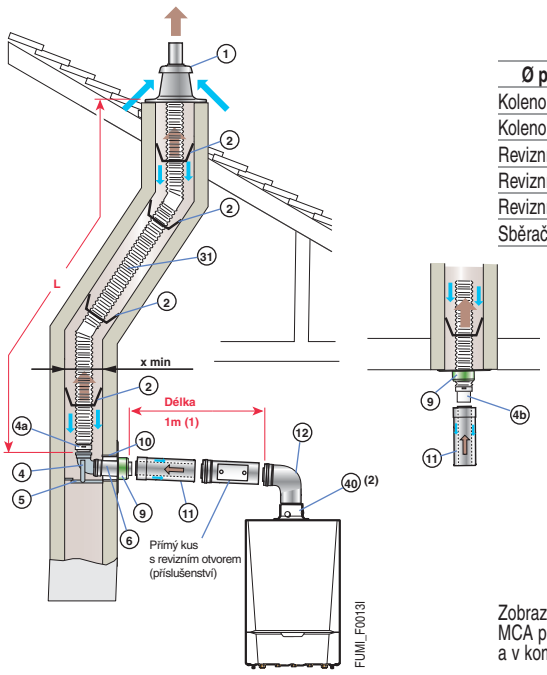

Ø připojení (mm)	Ekvivalentní délka (m) 80/125	80 flexi
Koleno 87°	1,5	-
Koleno 45°	1,0	-
Revizní kus	0,6	0,3
Revizní T kus	2,7	-
Revizní koleno	2,0	-
Sběrač kondenzátu	0,8	-

(1) Na každý metr horizontálního potrubí navíc, odečtěte 1,2 m z vertikální délky Lmax uvedené ve vedlejší tabulce.
(2) Nebo popřípadě pozice ③

Typ kotle \ Ø připojení (mm) - v kotelně / - v komíně	max. délka (m) 80/125 / 80
MODULENS G® AGC 15 INNOVENS MCA 15	11,1
INNOVENS MCA 25	20
MODULENS G® AGC 25 TWINEO EGC 17/29, 25 INNOVENS MCA 25/28 MI, 25/28 BIC	20
MODULENS G® AGC 35 INNOVENS MCA 35	20
QUADRODENS DUC 25-…	17
x min. ⧄ (mm)	140
x min. Ø (mm)	160

Zobrazený kotel:
MCA připojen v kotelně k potrubí Ø 80/125 mm
a v komíně Ø 80 mm

➪ **Minimum povinného příslušenství** ke spalinovému systému hliník/PPS nebo PPS pro připojení vzduchu/spalin pomocí flexibilního potrubí ke stávajícímu potrubí vedenému komínem:

Popis	Schémata s rozměry a označením	Typ kotle	MODULENS G® AGC, TWINEO EGC, INNOVENS MCA		QUADRODENS DUC	
		Ø připojení (mm) - v kotelně	80/125		80/125	
		Ø připojení (mm) - v komíně	80		80	
		Balení/obj. č.	kolmo k potrubí	pod potrubím	kolmo k potrubí	pod potrubím
Sada pro připojení kotle Ø 80/125 mm kolmo k potrubí	DY 849	DY 849 100003271	X		X	
Sada pro připojení kotle Ø 80/125 mm pod potrubím	DY 850	DY 850 10003272		X		X
Nástavec pro flexibilní potrubí	㊻	DY 904 100015880		X		X
Sada pro připojení v komíně Ø 80 mm		DY 895 100015325	X		X	
Zakončení s těsnícím lemováním pro flexibilní potrubí	①	DY 899 100015329		X		X
Adaptér Ø 80/125 na 60/100 mm	DY 708 ③	DY 708 84887708			X	X
Adaptér Ø 80/125 mm	HR 38 ㊵	HR 38 S100465	X	X		
Flexibilní potrubí Ø 80 mm Délka 12,5 m (1)	㉛	DY 897 100015327	X	X	X	X

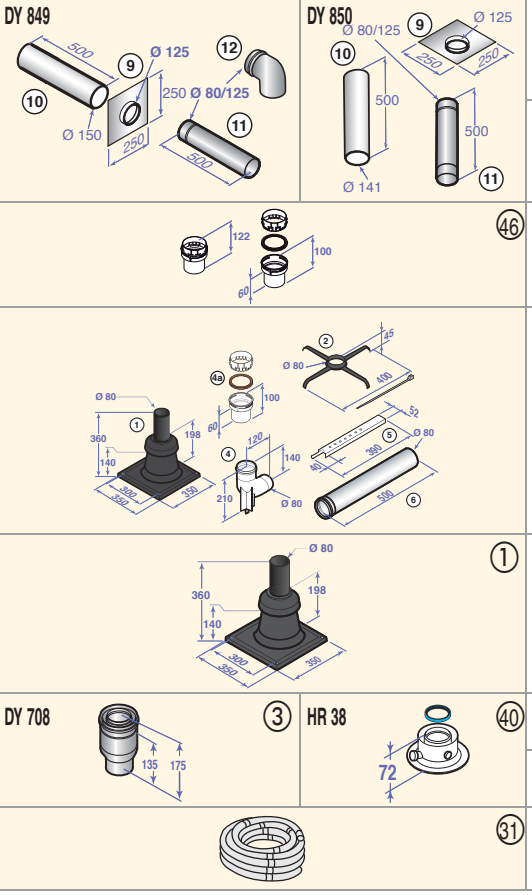

(1) K dispozici jsou i jiné délky flexibilního potrubí – viz strana 81

➪ Další příslušenství ke spalinovým systémům naleznete na straně 78 (hliník/PPS), 81 (PPS flexi) a 84 (společné příslušenství)

5 Konfigurace C_{53} – oddělené potrubí vzduch a spaliny z hliníku (přívod spalovacího vzduchu zvenku)

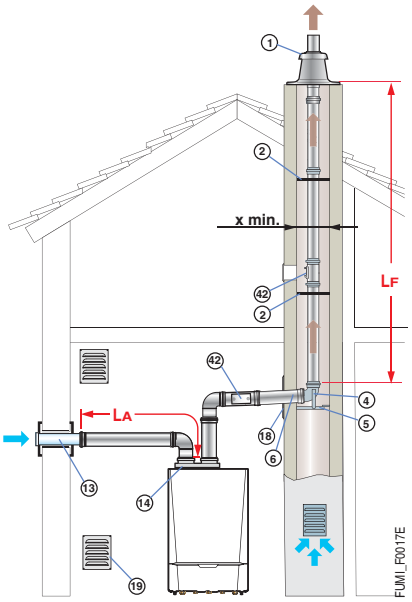

Ø připojení (mm)	Ekvivalentní délka (m) 80 (hliník)
Koleno 87°	1,2
Koleno 45°	0,9
Revizní kus	0,5
Revizní T kus	2,8

Lmax (max. délka): (La + Lf) max.

Vodorovná část přívodu vzduchu musí být vedena s minimálním sklonem 2° směrem od kotle.

Zobrazený kotel: MCA

Typ kotle \ s adaptérem bi-flux (Ø mm)	max. délka (m) Ø 60/100 na 2 x 80
MODULENS G® AGC 15, 25 TWINEO EGC 17/29, 25 INNOVENS MCA 15, 25, 25/28 MI, 25/28 BIC	40
MODULENS G® AGC 35 INNOVENS MCA 35	32
QUADRODENS DUC 25	16
x min. ⧄ (mm)	140
x min. Ø (mm)	160

➪ **Minimum povinného příslušenství** ke spalinovému systému z hliníku pro připojení pomocí odděleného vedení vzduchu/spalin (bi-flux):

Popis	Schémata s rozměry a označením	Typ kotle	MODULENS G® AGC, TWINEO EGC, INNOVENS MCA	QUADRODENS DUC
		Adaptér bi-flux Ø (mm)	60/100 na 2 x 80	60/100 na 2 x 80
		Balení/Obj. číslo		
Adaptér bi-flux Ø 60/100 mm na 2x80 mm	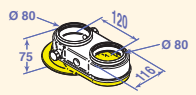 ⑭	DY 868 100005825	X	
Adaptér bi-flux Ø 60/100 mm na 2x80 mm	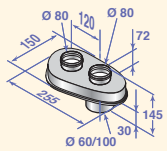 ⑭	DY 723 84887723		X
Přívod vzduchu zvenku Ø 80 mm	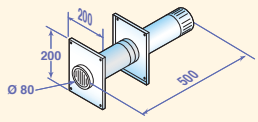 ⑬	DY 38 84887438	X	X
Sada pro připojení v komíně Ø 80 mm	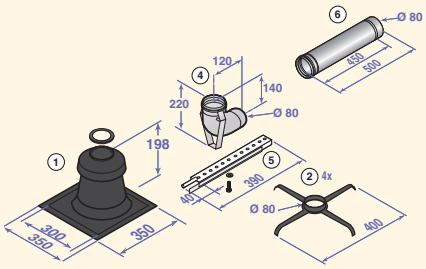	DY 711 84887711	X	X
Krycí deska komín Ø 80 mm	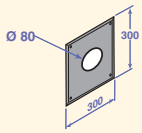 ⑱	DY 757 84887757	X	X

➪ Další příslušenství ke spalinovým systémům naleznete na straně 82 (hliník) a 84 (společné příslušenství)

6 Konfigurace $B_{23P/B33}$ – připojení ke komínu pomocí koncentrických potrubí HLINÍK/PPS v kotelně, jednoduchá „pevná“ potrubí PPS v komíně (spalovací vzduch veden z kotelny nebo z místnosti instalace)

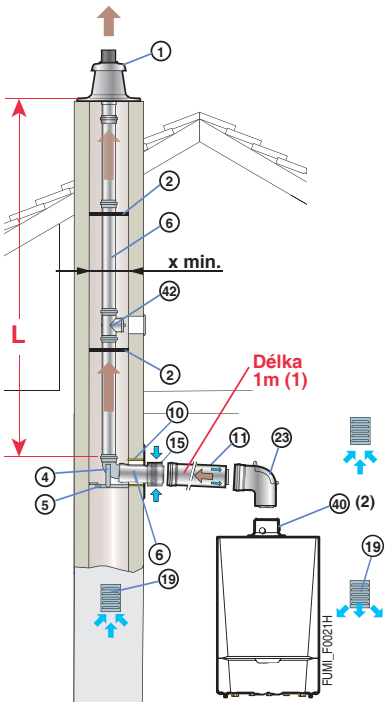

Ø připojení (mm)	Ekvivalentní délka (m) 80	80/125
Koleno 87°	1,9	1,5
Koleno 45°	1,2	1,0
Revizní T kus	4,2	2,7
Revizní kus	0,3	0,6
Revizní koleno	1,9	2,0
Sběrač kondenzátu	1,3	0,8

(1) Na každý metr horizontálního potrubí navíc, odečtěte 1,2 m z vertikální délky Lmax uvedené ve vedlejší tabulce.
(2) Nebo popřípadě pozice ③

Typ kotle \ Ø připojení (mm) - v kotelně - v komíně	max. délka (m) 80/125 80 pevné
MODULENS G® AGC 15, 25, 35 TWINEO EGC 17/29, 25 INNOVENS MCA 15, 25, 35 25/28 MI, 25/28 BIC	40
QUADRODENS DUC 25	23
x min. ⧄ (mm)	140
x min. Ø (mm)	160

Zobrazený kotel:
MCA

➪ Minimum povinného příslušenství ke spalinovému systému PPS pro připojení ke komínu pomocí pevného potrubí:

Popis	Schémata s rozměry a označením	Typ kotle	MODULENS G® AGC, TWINEO EGC, INNOVENS MCA	QUADRODENS DUC
		Ø připojení (mm) - v kotelně	80/125	80/125
		Ø připojení (mm) - v komíně	80	80
		Balení/obj. č.		
Sada pro připojení kotle Ø 80/125 mm	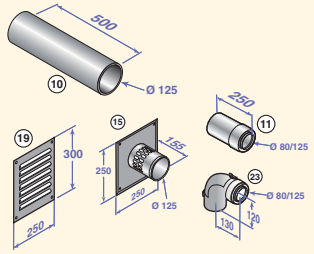	DY 913 100017527	X	X
Sada pro připojení ke komínu Ø 80 mm - pevné	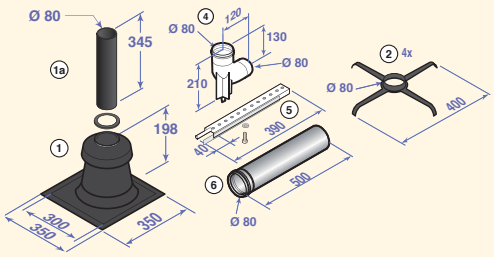	DY 717 84887717	X	X
Adaptér Ø 80/125 mm na 60/100 mm	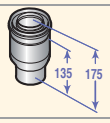 ③	DY 708 84887708		X
Adaptér Ø 80/125 mm	㊵	HR 38 S100465	X	

➪ Další příslušenství ke spalinovým systémům naleznete na straně 78 (hliník/PPS), 80 (PPS pevné) a 84 (společné příslušenství)

6 Konfigurace $B_{23P/B33}$ – připojení ke komínu pomocí koncentrických potrubí HLINÍK/PPS v kotelně, jednoduchá „flexibilní“ potrubí PPS v komíně (spalovací vzduch veden z kotelny nebo z místnosti instalace)

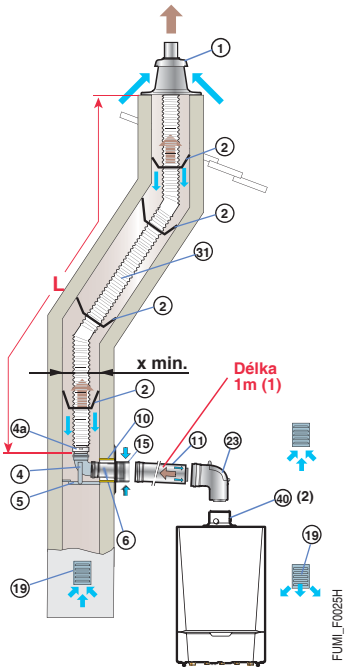

Ø připojení (mm)	Ekvivalentní délka (m) 80 pevné	80 flex	80/125
Koleno 87°	1,9	-	1,5
Koleno 45°	1,2	-	1,0
Koleno 30°	0,4	-	-
Koleno 15°	0,2	-	-
Revizní T kus	4,2	-	2,7
Revizní kus	0,3	0,3	0,6
Revizní koleno	1,9	-	2,0
Sběrač kondenzátu	1,3	-	0,8

(1) Na každý metr horizontálního potrubí navíc, odečtěte 1,2 m z vertikální délky Lmax uvedené ve vedlejší tabulce.
(2) Nebo popřípadě pozice ③

Zobrazený kotel:
MCA

Typ kotle \ Ø připojení (mm) - v kotelně / - v komíně	max. délka (m) 80/125 / 80 flex
MODULENS G® AGC 15, 25 TWINEO EGC 17/29, 25 INNOVENS MCA 15, 25, 25/28 MI, 25/28 BIC	40 (*)
MODULENS G® AGC 35 INNOVENS MCA 35	28 (*)
QUADRODENS DUC 25	40 (*)
x mini ⧄ (mm)	140
x mini Ø (mm)	160

(*) ⚠ Maximální výška vedení spalin od podpěrného kolene po vývod nesmí překročit 25 m (flexibilní PPS). Pokud jsou tyto délky překročeny, je potřeba přidat fixační objímky na každých 25 m.

➪ **Minimum povinného příslušenství** ke spalinovému systému (PPS) pro připojení ke komínu pomocí pevného potrubí v kotelně a flexibilního potrubí v komíně pro konfiguraci B23P:

Popis	Schémata s rozměry a označením	Typ kotle	MODULENS G® AGC, TWINEO EGC, INNOVENS MCA	QUADRODENS DUC
		Ø připojení (mm) - v kotelně	80/125	80/125
		Ø připojení (mm) - v komíně	80	80
		Balení/obj. č.		
Sada pro připojení kotle Ø 80/125 mm	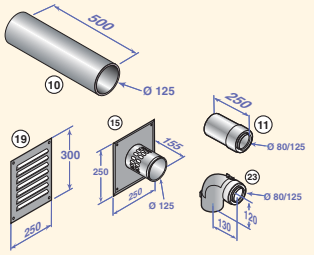	DY 913 100017527	X	X
Sada pro připojení ke komínu Ø 80 mm - flexi	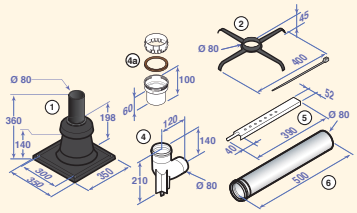	DY 895 100015325	X	X
Adaptér Ø 80/125 mm na 60/100 mm	③	DY 708 84887708		X
Adaptér Ø 80/125 mm	㊵	HR 38 S100465	X	
Flexibilní potrubí Ø 80 mm Délka 12,5 m (1)	㉛	DY 897 100015327	X	X

(1) K dispozici jsou i jiné délky flexibilního potrubí – viz strana 81

➪ **Další příslušenství ke spalinovým systémům naleznete na straně 78 (hliník/PPS), 81 (PPS flexibilní) a 84 (společné příslušenství)**

12 Konfigurace C_{43X} – připojení kotle s uzavřenou spalovací komorou ke společnému potrubí LAS (P)

⚠ U tohoto typu připojení musí být povinně použito potrubí LAS (P) v souladu s ČSN 73 4201

Pro navržení takovéhoto systému se obraťte na dodavatele potrubí LAS (P)

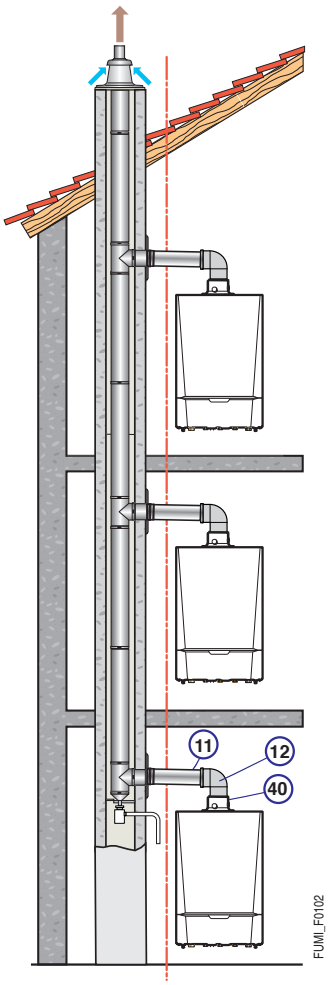

Poznámka:
Je možné připojení kotlů s různým výkonem ke stejnému potrubí, kontaktujte výrobce potrubí.

➪ **Minimum povinného příslušenství ke spalinovému systému hliník/PPS pro připojení ke společnému potrubí:**

Popis	Schémata s rozměry a označením	Typ kotle Balení/obj. č.	INNOVENS MCA, MODULENS G® AGC, TWINEO EGC
Sada pro připojení kotle ke společnému potrubí LAS (P) Ø 80/125 mm	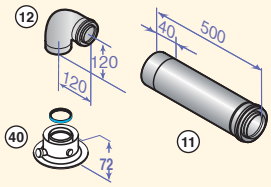	DY 887 100014000	X

➪ **Další příslušenství ke spalinovým systémům naleznete na straně 78 (hliník/PPS)**

1 Konfigurace C_{13X} – horizontální koncentrické odkouření HLINÍK/PPS (připojení na venkovní zeď nebo vývod střechou)

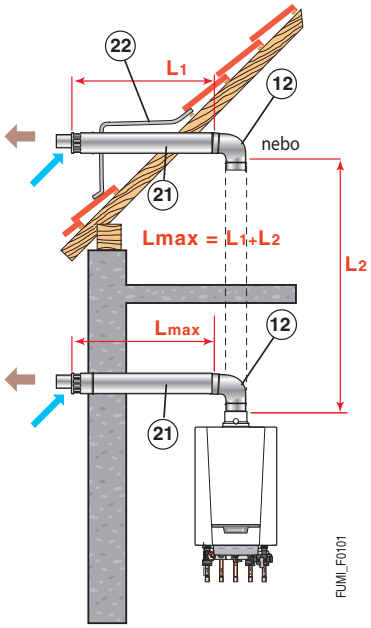

Ø připojení (mm)	Ekvivalentní délka (m) 60/100	80/125
Koleno 87°	1,1	1,5
Koleno 45°	0,8	1,0
Koleno 30°	0,7	-
Koleno 15°	0,5	-
Revizní kus	0,5	0,6
Revizní T kus	2,2	2,7
Revizní koleno	-	2,0
Sběrač kondenzátu	-	0,8

Typ kotle \ Ø připojení (mm)	max. délka (m) 60/100	80/125
NANEO EMC-M 24	7	21,5
NANEO EMC-M 24/28 MI	7	25,5
NANEO EMC-M 30/35 MI	3	11,5
NANEO EMC-M 34/39 MI	3	9,5

Zobrazený kotel:
EMC-M připojen na horizontální odkouření
Ø 60/100 mm (balení DY 871)

➪ **Minimum povinného příslušenství ke spalinovému systému Hliník/PPS pro připojení k horizontálnímu odkouření:**

Příklad použití	Popis	Schémata s rozměry a označením	Typ kotle / Ø připojení (mm) / Balení/obj. č.	NANEO EMC-M...MI 60/100	NANEO EMC-M...MI 80/125	NANEO EMC-M 24 60/100	NANEO EMC-M 24 80/125
Při nové instalaci všech typů EMC při výměně stávajícího kotle bez vhodného vyústění odkouření	**Horizontální zakončení Ø 60/100 mm** s kolenem 87° **Poznámka:** doporučuje se instalace revizní trubky (balení DY 689) mezi koncovku a koleno	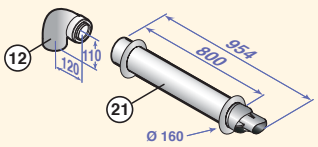	**DY 871** 100008296	X		X	
Horizontální zakončení Ø 80/125 mm s revizním kolenem		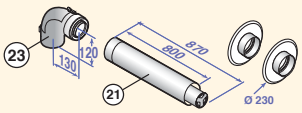	**DY 882** 100011365		X		X
Adaptér Ø 80/125 (náhrada původního adaptéru s Ø 60/100)			**HR 68** S101688		X		X

➪ **Další příslušenství ke spalinovým systémům naleznete na straně 78 (hliník/PPS) a 84 (společné příslušenství)**

2 Konfigurace C_{33X} – vertikální koncentrické odkouření HLINÍK/PPS (připojení na šikmou nebo rovnou střechu)

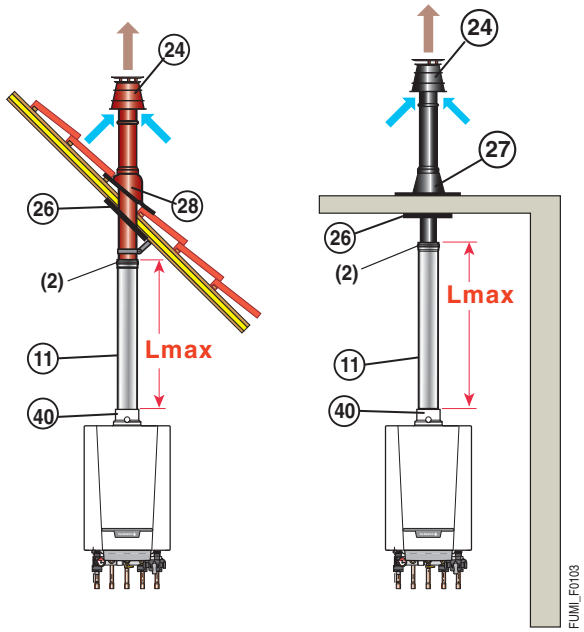

Typ kotle \ Ø připojení (mm)	max. délka (m) 60/100	80/125
NANEO EMC-M 24	9	19,5
NANEO EMC-M 24/28 MI	9	24
NANEO EMC-M 30/35 MI	5	13,5
NANEO EMC-M 34/39 MI	5	11,5

Ø připojení (mm)	Ekvivalentní délka (m) 80/125
Koleno 87°	1,5
Koleno 45°	1,0
Revizní kus	0,6
Revizní T kus	2,7
Revizní koleno	2,0
Sběrač kondenzátu	0,8

Zobrazený kotel:
EMC-M připojen k vertikálnímu odkouření
Ø 80/125 mm (balení DY 843)
+ Adaptér 80/125 mm (balení HR 38)

➪ **Minimum povinného příslušenství** ke spalinovému systému hliník/PPS pro připojení k vertikálnímu odkouření:

Popis	Schémata s rozměry a označením	Typ kotle / Ø připojení (mm) / Balení/obj. č.	NANEO EMC-M 60/100	NANEO EMC-M 80/125
Vertikální zakončení Ø 85/125 mm (černá nebo červená barva)	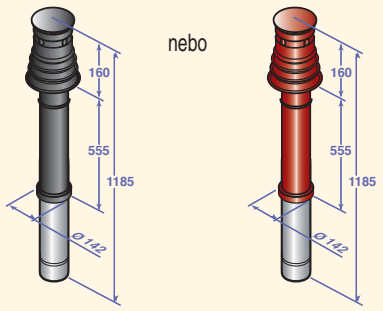 (24)	**DY 843** 100002732 (černá) nebo **DY 844** 100002733 (červená)	-	X
Vertikální zakončení Ø 60/100 mm (černá nebo červená barva)		**DY 928** 7650968 (černá) nebo **DY 929** 7650969 (červená)	X	
Adaptér Ø 80/125 mm (náhrada původně montovaného adaptéru Ø 60/100 mm)	(40)	**HR 68** S101688	-	X

➪ Další příslušenství ke spalinovým systémům naleznete na straně 78 (hliník/PPS) a 84 (společné příslušenství)

3 Konfigurace C_{93X} – koncentrické potrubí HLINÍK/PPS v kotelně, jednoduché „pevné“ potrubí PPS v komíně (spalovací vzduch veden protiproudem)

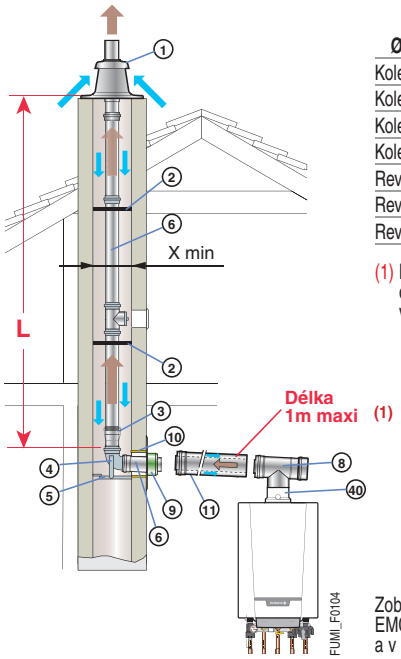

Ø připojení (mm)	Ekvivalentní délka (m) 80/125	80
Koleno 87°	1,5	1,9
Koleno 45°	1,0	1,2
Koleno 30°	-	0,4
Koleno 15°	-	0,2
Revizní kus	0,6	0,3
Revizní T kus	2,7	4,2
Revizní koleno	2,0	1,9

(1) Na každý metr horizontálního potrubí navíc, odečtěte 1,2 m z vertikální délky Lmax uvedené ve vedlejší tabulce.

Typ kotle \ Ø připojení (mm) - v kotelně / - v komíně	max. délka (m) 80/125 / 80
NANEO EMC-M 24	18
NANEO EMC-M 24/28 MI	23
NANEO EMC-M 30/35 MI	19
NANEO EMC-M 34/39 MI	17
x min. ⧄ (mm)	140
x min. Ø (mm)	160

Zobrazený kotel:
EMC-M připojen v kotelně k potrubí Ø 80/125 mm a v komíně Ø 80 mm

➪ **Minimum povinného příslušenství** ke spalinovému systému hliník/PPS nebo PPS pro připojení vzduchu/spalin pomocí pevného potrubí ke stávajícímu potrubí vedenému komínem:

Popis	Schémata s rozměry a označením	Typ kotle / Ø připojení (mm) - v kotelně / - v komíně / Balení/obj. č.	NANEO EMC-M 80/125 / 80
Sada pro připojení kotle Ø 80/125 mm	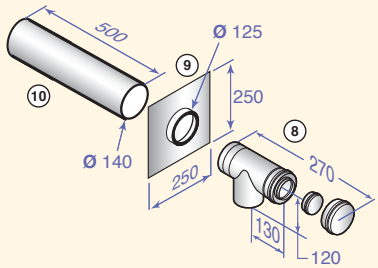	DY 716 84887716	X
Sada pro připojení ke komínu Ø 80 mm	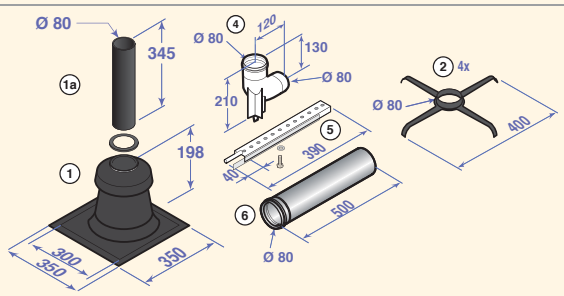	DY 717 84887717	X
Adaptér Ø 80/125 mm (náhrada původně montovaného adaptéru Ø 60/100 mm)		HR 68 S101688	X

➪ Další příslušenství ke spalinovým systémům naleznete na straně 78 (hliník/PPS), 80 (PPS pevné) a 84 (společné příslušenství)

4 Konfigurace C_{93X} – koncentrické potrubí HLINÍK/PPS v kotelně, jednoduché „flexibilní“ potrubí PPS v komíně (spalovací vzduch veden protiproudem)

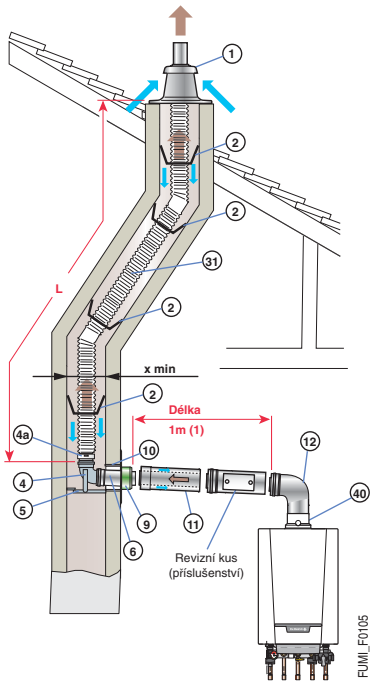

Ø připojení (mm)	Ekvivalentní délka (m) 80/125	80 flex
Koleno 87°	1,5	-
Koleno 45°	1,0	-
Revizní kus	0,6	0,3
Revizní T kus	2,7	-
Revizní koleno	2,0	-
Sběrač kondenzátu	0,8	-

(1) Na každý metr horizontálního potrubí navíc, odečtěte 1,2 m z vertikální délky Lmax uvedené ve vedlejší tabulce.

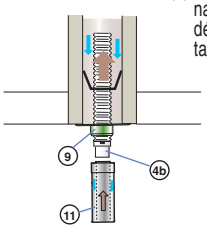

Typ kotle \ Ø připojení (mm) - v kotelně / - v komíně	max. délka (m) 80/125 / 80
NANEO EMC-M 24	20
NANEO EMC-M 24/28 MI	25
NANEO EMC-M 30/35 MI	15
NANEO EMC-M 34/39 MI	13
x min. ⧄ (mm)	140
x min. Ø (mm)	160

Zobrazený kotel:
EMC-M připojen v kotelně k potrubí Ø 80/125 mm a v komíně Ø 80 mm

➪ **Minimum povinného příslušenství** ke spalinovému systému hliník/PPS nebo PPS pro připojení vzduchu/spalin pomocí flexibilního potrubí ke stávajícímu potrubí vedenému komínem:

Popis	Schémata s rozměry a označením	Typ kotle / Ø připojení (mm) - v kotelně / - v komíně	NANEO EMC-M 80/125 / 80	
		Balení/obj. č.	kolmo k potrubí	pod potrubím
Sada pro připojení kotle Ø 80/125 mm kolmo k potrubí	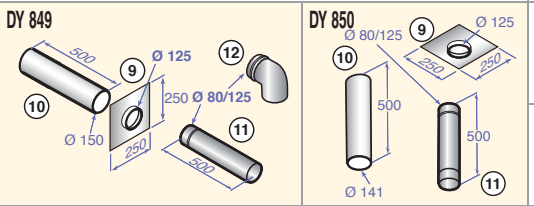	DY 849 100003271	X	
Sada pro připojení kotle Ø 80/125 mm pod potrubím		DY 850 10003272		X
Nástavec pro flexibilní potrubí	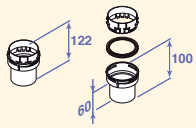	DY 904 100015880		X
Sada pro připojení v komíně Ø 80 mm	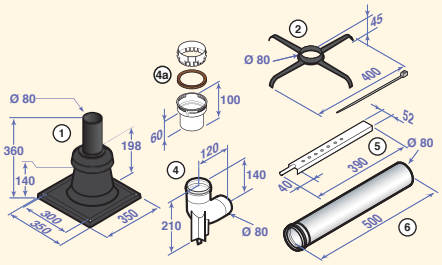	DY 895 100015325	X	
Zakončení s těsnícím lemováním pro flexibilní potrubí	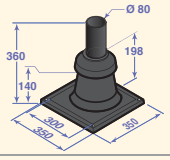	DY 899 100015329		X
Adaptér Ø 80/125 mm (náhrada původně montovaného adaptéru Ø 60/100 mm)		HR 68 S101688	X	X
Flexibilní potrubí Ø 80 mm Délka 12,5 m (1)	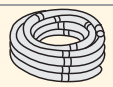	DY 897 100015327	X	X

(1) K dispozici jsou i jiné délky flexibilního potrubí – viz strana 81

➪ **Další příslušenství ke spalinovým systémům naleznete na straně 78 (hliník/PPS), 81 (PPS flexi) a 84 (společné příslušenství)**

5 Konfigurace C_{53} – oddělené potrubí vzduch a spaliny z hliníku (přívod spalovacího vzduchu zvenku)

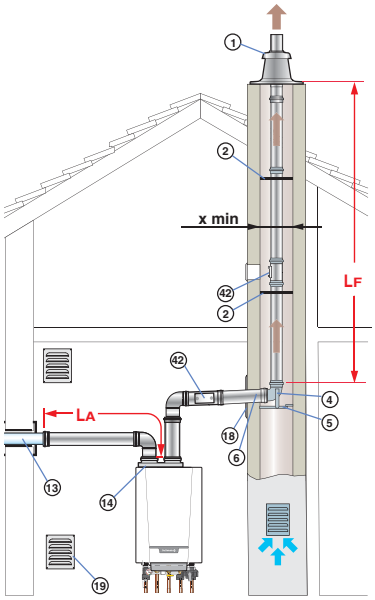

Ø připojení (mm)	Ekvivalentní délka (m) 80 (hliník)
Koleno 87°	1,2
Koleno 45°	0,9
Revizní kus	0,5
Revizní T kus	2,8

Lmax (max. délka): (La + Lf) max.

Typ kotle \ s adaptérem bi-flux (Ø mm)	max. délka (m) Ø 60/100 na 2 x 80
NANEO EMC-M 24	40
NANEO EMC-M 24/28 MI	40
NANEO EMC-M 30/35 MI	21,5
NANEO EMC-M 34/39 MI	18
x min. ⧄ (mm)	140
x min. Ø (mm)	160

Vodorovná část přívodu vzduchu musí být vedena s minimálním sklonem 2° směrem od kotle.

Zobrazený kotel:
EMC-M

➪ **Minimum povinného příslušenství** ke spalinovému systému z hliníku pro připojení pomocí odděleného vedení vzduchu/spalin (bi-flux):

Popis	Schémata s rozměry a označením	Typ kotle / Adaptér bi-flux Ø (mm) / Balení/obj. č.	NANEO EMC-M 60/100 na 2 x 80
Adaptér bi-flux Ø 60/100 mm na 2x80 mm	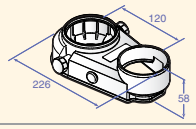	HR 70 S101711	X
Přívod vzduchu zvenku Ø 80 mm	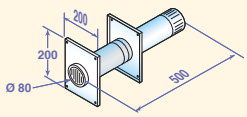	DY 38 84887438	X
Sada pro připojení v komíně Ø 80 mm	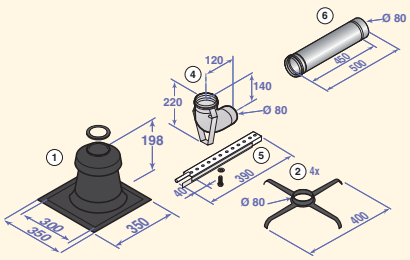	DY 711 84887711	X
Krycí deska komín Ø 80 mm	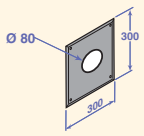	DY 757 84887757	X

➪ Další příslušenství ke spalinovým systémům naleznete na straně 82 (hliník) a 84 (společné příslušenství)

6 Konfigurace $B_{23P/B33}$ – připojení ke komínu pomocí koncentrických potrubí HLINÍK/PPS v kotelně, jednoduchá „pevná“ potrubí PPS v komíně (spalovací vzduch veden z kotelny nebo z místnosti instalace)

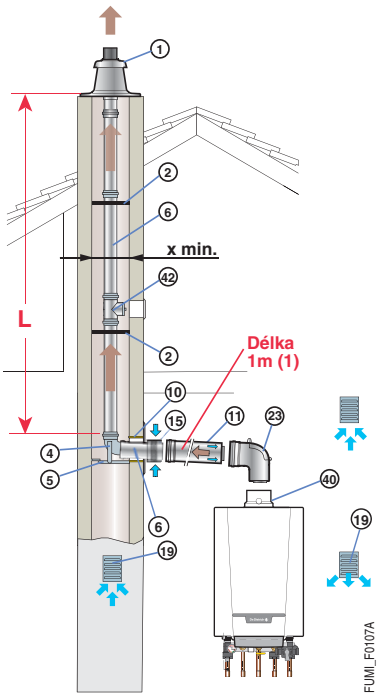

Ø připojení (mm)	Ekvivalentní délka (m) 80	80/125
Koleno 87°	1,9	1,5
Koleno 45°	1,2	1,0
Koleno 30°	0,4	-
Koleno 15°	0,2	-
Revizní T kus	4,2	2,7
Revizní kus	0,3	0,6
Revizní koleno	1,9	2,0
Sběrač kondenzátu	1,3	0,8

(1) Na každý metr horizontálního potrubí navíc, odečtěte 1,2 m z vertikální délky Lmax uvedené ve vedlejší tabulce.

Typ kotle \ Ø připojení (mm) - v kotelně - v komíně	max. délka (m) 80/125 80 pevné
NANEO EMC-M 24	40
NANEO EMC-M 24/28 MI	40
NANEO EMC-M 30/35 MI	33
NANEO EMC-M 34/39 MI	29
x min. ⧄ (mm)	140
x min. Ø (mm)	160

Zobrazený kotel:
EMC-M

➪ **Minimum povinného příslušenství** ke spalinovému systému PPS pro připojení ke komínu pomocí pevného potrubí:

Popis	Schémata s rozměry a označením	Typ kotle	NANEO EMC-M
		Ø připojení (mm) - v kotelně	80/125
		Ø připojení (mm) - v komíně	80
		Balení/obj. č.	
Sada pro připojení kotle Ø 80/125 mm	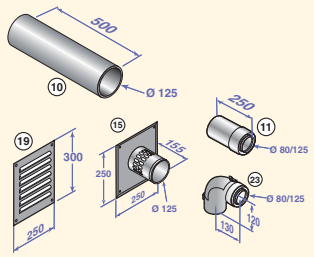	**DY 913** 100017527	X
Sada pro připojení ke komínu Ø 80 mm - pevné	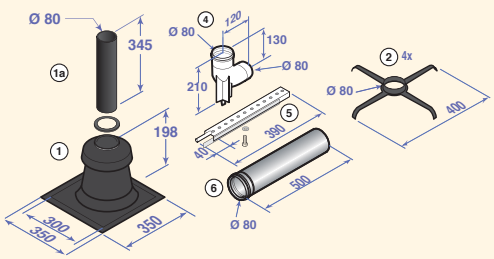	**DY 717** 84887717	X
Adaptér Ø 80/125 mm (náhrada původně montovaného adaptéru Ø 60/100 mm)		**HR 68** S101688	X

➪ **Další příslušenství ke spalinovým systémům naleznete na straně 78 (hliník/PPS), 80 (PPS pevné) a 84 (společné příslušenství)**

6 Konfigurace $B_{23P/B33}$ – připojení ke komínu pomocí koncentrických potrubí HLINÍK/PPS v kotelně, jednoduchá „flexibilní“ potrubí PPS v komíně (spalovací vzduch veden z kotelny nebo z místnosti instalace)

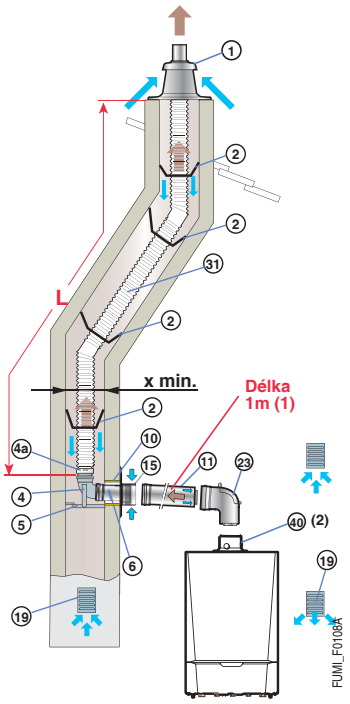

Ø připojení (mm)	Ekvivalentní délka (m) 80 pevné	80 flexi	80/125
Koleno 87°	1,9	-	1,5
Koleno 45°	1,2	-	1,0
Koleno 30°	0,4	-	-
Koleno 15°	0,2	-	-
Revizní T kus	4,2	-	2,7
Revizní kus	0,3	0,3	0,6
Revizní koleno	1,9	-	2,0
Sběrač kondenzátu	1,3	-	0,8

(1) Na každý metr horizontálního potrubí navíc, odečtěte 1,2 m z vertikální délky Lmax uvedené ve vedlejší tabulce.
(2) Nebo popřípadě pozice 3

Typ kotle / Ø připojení (mm) - v kotelně - v komíně	max. délka (m) 80/125 80 flexi
NANEO EMC-M 24	39*
NANEO EMC-M 24/28 MI	40*
NANEO EMC-M 30/35 MI	21
NANEO EMC-M 34/39 MI	18
x min. ⧄ (mm)	140
x min. Ø (mm)	160

(*) ⚠ Maximální výška vedení spalin od podpěrného kolene po vývod nesmí překročit 25 m (flexibilní PPS). Pokud jsou tyto délky překročeny, je potřeba přidat fixační objímky na každých 25 m.

Zobrazený kotel:
EMC-M

➪ **Minimum povinného příslušenství ke spalinovému systému (PPS) pro připojení ke komínu pomocí pevného potrubí v kotelně a flexibilního potrubí v komíně pro konfiguraci B_{23P}:**

Popis	Schémata s rozměry a označením	Typ kotle	NANEO EMC-M
		Ø připojení (mm) - v kotelně	80/125
		Ø připojení (mm) - v komíně	80
		Balení/obj. č.	
Sada pro připojení kotle Ø 80/125 mm	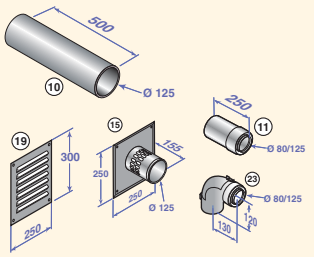	DY 913 100017527	X
Sada pro připojení ke komínu Ø 80mm - flexi	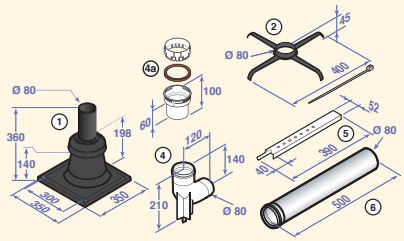	DY 895 100015325	X
Adaptér Ø 80/125 mm (náhrada původně montovaného adaptéru Ø 60/100 mm)		HR 68 S101688	X
Flexibilní potrubí Ø 80 mm Délka 12,5 m (1)		DY 897 100015327	X

(1) K dispozici jsou i jiné délky flexibilního potrubí – viz strana 81

➪ **Další příslušenství ke spalinovým systémům naleznete na straně 78 (hliník/PPS), 81 (PPS flexibilní) a 84 (společné příslušenství)**

12 Konfigurace C_{43X} – připojení kotle s uzavřenou spalovací komorou ke společnému potrubí LAS (P)

⚠ U tohoto typu připojení musí být povinně použito potrubí LAS (P) v souladu s ČSN 73 4201

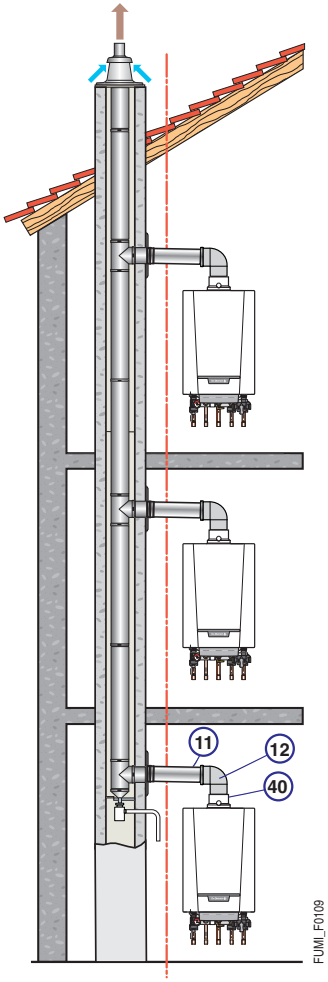

Pro navržení takovéhoto systému se obraťte na dodavatele potrubí LAS (P)

Poznámka: Je možné připojení kotlů s různým výkonem ke stejnému potrubí, kontaktujte výrobce potrubí.

➪ Příklady dimenzování systému LAS (P) s instalací uvnitř budovy

Počet plynových zařízení, jež lze připojit

Ø společného potrubí (mm) (vnitřní/vnější)		Typ kotle EMC-M			
		24	20/28 MI 24/28 MI	30/35 MI	25/39 MI 34/39 MI
100/150	- rovné	3	3	2	2
	- s vybočením	3	3	2	2
130/200	- rovné	6	6	5	4
	- s vybočením	6	5	4	4
180/250	- rovné	10	10	8	7
	- s vybočením	9	9	7	7
230/350	- rovné	15	15	15	15
	- s vybočením	15	15	15	14

Výpočty byly provedeny v souladu s normou ČSN EN 15287-2 s:
- výškou patra 2,7 m.
- 2 metry propojovacího potrubí 80/125 a dvěma koleny 90°.

➪ **Minimum povinného příslušenství** ke spalinovému systému hliník/PPS pro připojení ke společnému potrubí:

Popis	Schémata s rozměry a označením	Typ kotle / Balení/obj. č.	NANEO EMC-M
Sada pro připojení kotle ke společnému potrubí LAS (P) Ø 80/125 mm	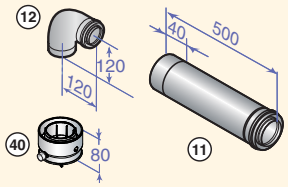	**DY 921** 100020019	X

➪ Další příslušenství ke spalinovým systémům naleznete na straně 78 (hliník/PPS)

1 Konfigurace C_{13X} – horizontální koncentrické odkouření HLINÍK/PPS (připojení na venkovní zeď nebo vývod střechou)

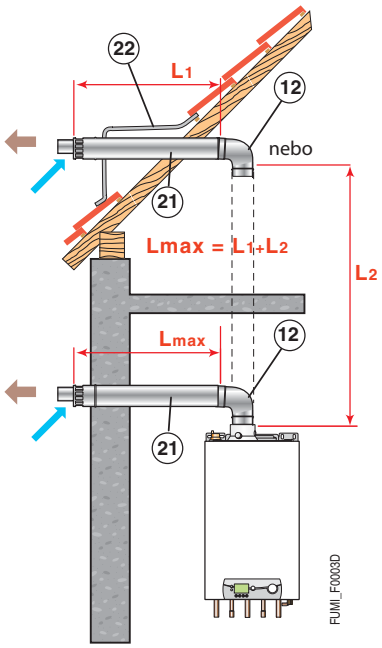

Ø připojení (mm)	Ekvivalentní délka (m) 60/100
Koleno 87°	1,1
Koleno 45°	0,8
Koleno 30°	0,7
Koleno 15°	0,5
Revizní kus	0,5
Revizní T kus	2,2

Typ kotle \ Ø připojení (mm)	max. délka (m) 60/100
VIVADENS MCR 24 PLUS	6
VIVADENS MCR 24/28 MI PLUS, 24/28 BIC PLUS	7
VIVADENS MCR 30/35 MI PLUS	4
VIVADENS MCR 34/39 MI PLUS	6

Zobrazený kotel:
MCR PLUS připojen na horizontální odkouření
Ø 60/100 mm (balení DY 871)

➪ **Minimum povinného příslušenství ke spalinovému systému hliník/PPS pro připojení k horizontálnímu odkouření:**

Případ použití	Popis	Schémata s rozměry a označením	Typ kotle	VIVADENS MCR... MI	VIVADENS MCR 24, MCR 24/28 BIC
			Ø připojení (mm) (mm)	60/100	60/100
			Balení/obj. č.		
Při nové instalaci	**Horizontální zakončení Ø 60/100 mm** s kolenem 87° **Poznámka**: doporučuje se instalace revizní trubky (balení DY 689) mezi koncovku a koleno	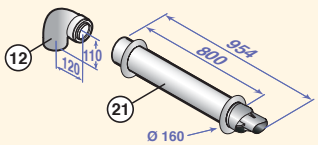	DY 871 100008296	X	X

➪ **Další příslušenství ke spalinovým systémům naleznete na straně 78 (hliník/PPS) a 84 (společné příslušenství)**

2 Konfigurace C_{33X} – vertikální koncentrické odkouření HLINÍK/PPS (připojení na šikmou nebo rovnou střechu)

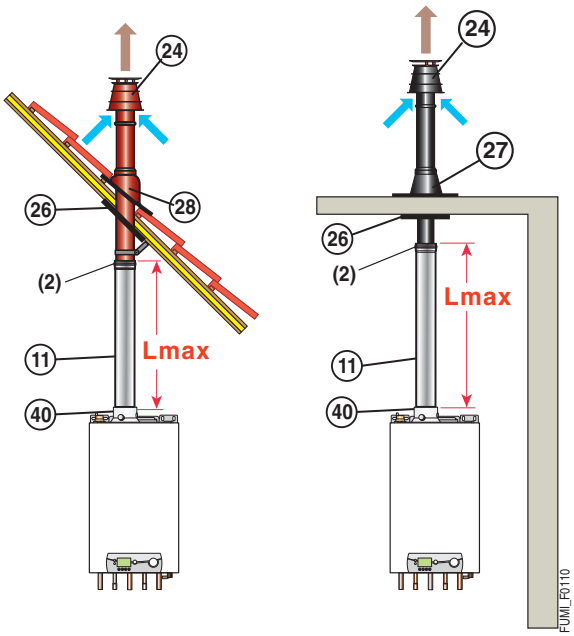

Ø připojení (mm)	80/125
Koleno 87°	1,5
Koleno 45°	1,0
Koleno 30°	-
Koleno 15°	-
Revizní kus	0,6
Revizní T kus	2,7
Revizní koleno	2,0
Sběrač kondenzátu	0,8

Typ kotle \ Ø připojení (mm)	max. délka (m) 60/100	80/125
VIVADENS MCR 24 PLUS	4	20
VIVADENS MCR 24/28 MI PLUS, 24/28 BIC PLUS	8	20
VIVADENS MCR 30/35 MI PLUS	4	20
VIVADENS MCR 34/39 MI PLUS	5	20

Zobrazený kotel:
MCR PLUS připojen k vertikálnímu odkouření
Ø 80/125 mm (balení DY 843)
+ Adaptér 80/125 mm (balení HR 38)

➪ **Minimum povinného příslušenství** ke spalinovému systému hliník/PPS pro připojení k vertikálnímu odkouření:

Popis	Schémata s rozměry a označením	Typ kotle / Ø připojení (mm) (mm) / Balení/obj. č.	VIVADENS MCR 60/100	VIVADENS MCR 80/125
Vertikální zakončení Ø 85/125 mm (černá nebo červená barva)	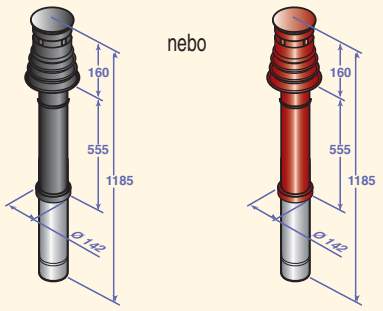 (24)	**DY 843** 100002732 (černá) nebo **DY 844** 100002733 (červená)		X
Vertikální zakončení Ø 60/100 mm (černá nebo červená barva)		**DY 928** 7650968 (černá) nebo **DY 929** 7650969 (červená)	X	-
Adaptér Ø 80/125 mm (náhrada původně montovaného adaptéru Ø 60/100 mm)	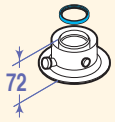 (40)	**HR 38** S100465		X

➪ Další příslušenství ke spalinovým systémům naleznete na straně 78 (hliník/PPS) a 84 (společné příslušenství)

3 Konfigurace C_{93X} – koncentrické potrubí HLINÍK/PPS v kotelně, jednoduché „pevné“ potrubí PPS v komíně (spalovací vzduch veden protiproudem)

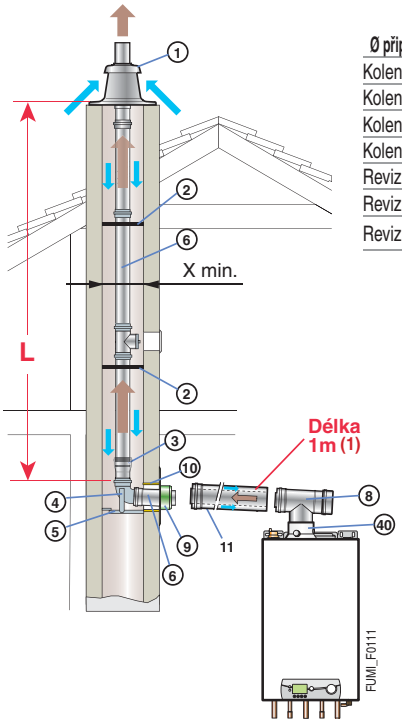

Ø připojení (mm)	Ekvivalentní délka (m) 60/100	80/125	60	80
Koleno 87°	1,1	1,5	1,1	1,9
Koleno 45°	0,8	1,0	0,6	1,2
Koleno 30°	0,7	-	0,9	0,4
Koleno 15°	0,5	-	0,6	0,2
Revizní kus	0,5	0,6	0,3	0,3
Revizní T kus	2,2	2,7	2,9	4,2
Revizní koleno	-	2,0	-	1,9

(1) Na každý metr horizontálního potrubí navíc, odečtěte 1,2 m z vertikální délky Lmax uvedené ve vedlejší tabulce.

Typ kotle / Ø připojení (mm) - v kotelně - v komíně	max. délka (m) 60/100 80	80/125 80
VIVADENS MCR 24 PLUS	18	–
VIVADENS MCR 24/28 MI, 24/28 BIC PLUS	20	–
VIVADENS MCR 30/35 MI PLUS	10	20
VIVADENS MCR 34/39 MI PLUS	12	20
x min. ⧄ (mm)	140	140
x min. Ø (mm)	160	160

Zobrazený kotel:
MCR PLUS připojen v kotelně k potrubí Ø 80/125 mm a v komíně Ø 80 mm

➪ **Minimum povinného příslušenství** ke spalinovému systému hliník/PPS nebo PPS pro připojení vzduchu/spalin pomocí pevného potrubí ke stávajícímu potrubí vedenému komínem:

Popis	Schémata s rozměry a označením	Typ kotle	VIVADENS MCR 24, 24/28 MI, 24/28 BIC,	VIVADENS MCR 30/35 MI, 34/39 MI,	
		Ø připojení (mm) - v kotelně	60/100	60/100	80/125
		Ø připojení (mm) - v komíně	80	80	80
		Balení/obj. č.			
Sada pro připojení kotle Ø 60/100 mm	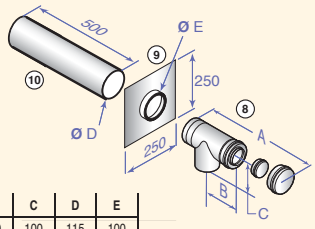	DY 702 84887702	X	X	
Sada pro připojení kotle Ø 80/125 mm		DY 716 84887716			X
Sada pro připojení ke komínu Ø 80 mm s adaptérem Ø 60 na 80 mm	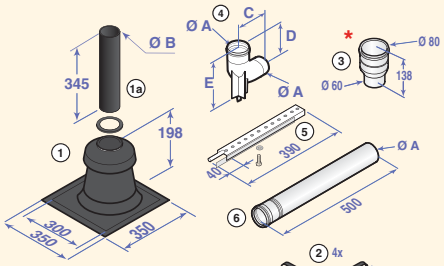	DY 701 84887701	X	X	
Sada pro připojení ke komínu Ø 80 mm		DY 717 84887717			X
Adaptér Ø 80/125 mm		HR 38 S100465			X

	A	B	C	D	E
DY 702	250	120	100	115	100
DY 716	270	130	120	140	125

	A	B	C	D	E
DY 701	60	80	110	120	180
DY 717	80	80	120	130	210

* Pouze pro DY 701

➪ Další příslušenství ke spalinovým systémům naleznete na straně 78 (hliník/PPS), 80 (PPS pevné) a 84 (společné příslušenství)

4 Konfigurace C_{93X} – koncentrické potrubí HLINÍK/PPS v kotelně, jednoduché „flexibilní“ potrubí PPS v komíně (spalovací vzduch veden protiproudem)

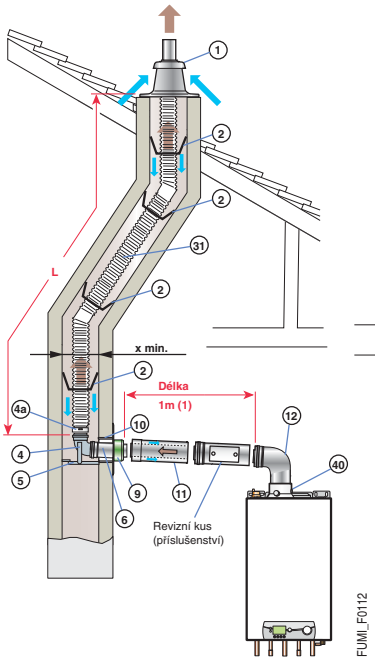

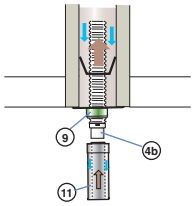

Ø připojení (mm)	Ekvivalentní délka (m) 80/125	80 flex
Koleno 87°	1,5	-
Koleno 45°	1,0	-
Revizní kus	0,6	0,3
Revizní T kus	2,7	-
Revizní koleno	2,0	-
Sběrač kondenzátu	0,8	-

Typ kotle \ Ø připojení (mm) - v kotelně / - v komíně	max. délka (m) 80/125 / 80
VIVADENS MCR 24 PLUS	15,5
VIVADENS MCR 24/28 MI PLUS, 24/28 BIC PLUS	19
VIVADENS MCR 30/35 MI PLUS	18
VIVADENS MCR 34/39 MI PLUS	20
x min. ◪ (mm)	140
x min. Ø (mm)	160

(1) Na každý metr horizontálního potrubí navíc, odečtěte 1,2 m z vertikální délky Lmax uvedené ve vedlejší tabulce.

Zobrazený kotel:
MCR PLUS připojen v kotelně k potrubí Ø 80/125 mm a v komíně Ø 80 mm

➪ **Minimum povinného příslušenství** ke spalinovému systému hliník/PPS nebo PPS pro připojení vzduchu/spalin pomocí flexibilního potrubí ke stávajícímu potrubí vedenému komínem:

Popis	Schémata s rozměry a označením	Typ kotle / Ø připojení (mm) - v kotelně / - v komíně / Balení/obj. č.	VIVADENS MCR 80/125 / 80 kolmo k potrubí	VIVADENS MCR 80/125 / 80 pod potrubím
Sada pro připojení kotle Ø 80/125 mm kolmo k potrubí	DY 849 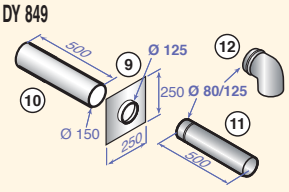 DY 850 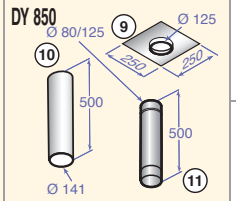	DY 849 100003271	X	
Sada pro připojení kotle Ø 80/125 mm pod potrubím		DY 850 10003272		X
Nástavec pro flexibilní potrubí	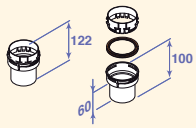 4b	DY 904 100015880		X
Sada pro připojení v komíně Ø 80 mm	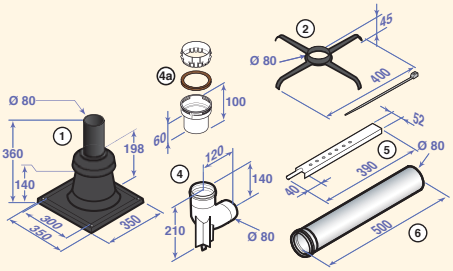	DY 895 100015325	X	
Zakončení s těsnícím lemováním pro flexibilní potrubí	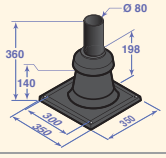 1	DY 899 100015329		X
Adaptér Ø 80/125 mm	40	HR 38 S100465	X	X
Flexibilní potrubí Ø 80 mm Délka 12,5 m (1)	31	DY 897 100015327	X	X

(1) K dispozici jsou i jiné délky flexibilního potrubí – viz strana 81

➪ Další příslušenství ke spalinovým systémům naleznete na straně 78 (hliník/PPS), 81 (PPS flexi) a 84 (společné příslušenství)

5 Konfigurace C_{53} – oddělené potrubí vzduch a spaliny z hliníku (přívod spalovacího vzduchu zvenku)

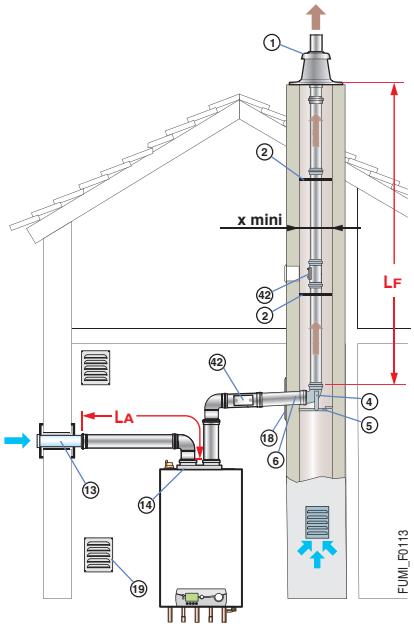

Ø připojení (mm)	Ekvivalentní délka (m) 80 (hliník)
Koleno 87°	1,2
Koleno 45°	0,9
Revizní kus	0,5
Revizní T kus	2,8

Lmax (max. délka): (La + Lf) max.

Vodorovná část přívodu vzduchu musí být vedena s minimálním sklonem 2° směrem od kotle.

Zobrazený kotel: MCR PLUS

Typ kotle / s adaptérem bi-flux (Ø mm)	max. délka (m) Ø 60/100 na 2 x 80
VIVADENS MCR 24 PLUS	40
VIVADENS MCR 24/28 MI PLUS, 24/28 BIC PLUS	40
VIVADENS MCR 30/35 MI PLUS	30
VIVADENS MCR 34/39 MI PLUS	32,5
x min. ⧄ (mm)	140
x min. Ø (mm)	160

➪ **Minimum povinného příslušenství** ke spalinovému systému z hliníku pro připojení pomocí odděleného vedení vzduchu/spalin (bi-flux):

Popis	Schémata s rozměry a označením	Typ kotle / Adaptér bi-flux Ø (mm) / Balení/Obj. číslo	VIVADENS MCR 60/100 na 2 x 80
Adaptér bi-flux Ø 60/100 mm na 2x80 mm	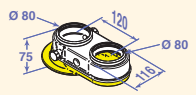	DY 868 100005825	X
Přívod vzduchu zvenku Ø 80 mm	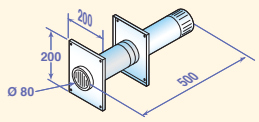	DY 38 84887438	X
Sada pro připojení v komíně Ø 80 mm	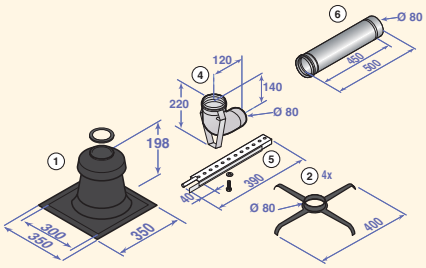	DY 711 84887711	X
Krycí deska komín Ø 80 mm	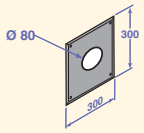	DY 757 84887757	X

➪ Další příslušenství ke spalinovým systémům naleznete na straně 82 (hliník) a 84 (společné příslušenství)

6 Konfigurace $B_{23P/B33}$ – připojení ke komínu pomocí koncentrických potrubí HLINÍK/PPS v kotelně, jednoduchá „pevná“ potrubí PPS v komíně (spalovací vzduch veden z kotelny nebo z místnosti instalace)

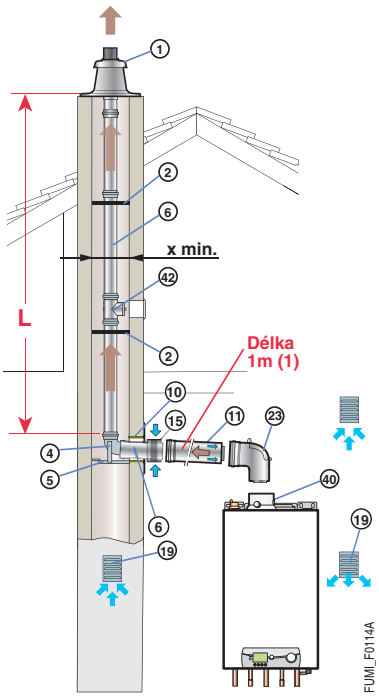

Ø připojení (mm)	Ekvivalentní délka (m) 80	80/125
Koleno 87°	1,9	1,5
Koleno 45°	1,2	1,0
Koleno 30°	0,4	-
Koleno 15°	0,2	-
Revizní T kus	4,2	2,7
Revizní kus	0,3	0,6
Revizní koleno	1,9	2,0
Sběrač kondenzátu	1,3	0,8

(1) Na každý metr horizontálního potrubí navíc, odečtěte 1,2 m z vertikální délky Lmax uvedené ve vedlejší tabulce.

Typ kotle \ Ø připojení (mm) - v kotelně - v komíně	max. délka (m) 80/125 80 pevné
VIVADENS MCR 24 PLUS	33
VIVADENS MCR 24/28 MI PLUS, 24/28 BIC PLUS	37
VIVADENS MCR 30/35 MI PLUS	19
VIVADENS MCR 34/39 MI PLUS	33
x min. ⧄ (mm)	140
x min. Ø (mm)	160

Zobrazený kotel:
MCR PLUS

➪ **Minimum povinného příslušenství** ke spalinovému systému PPS pro připojení ke komínu pomocí pevného potrubí:

Popis	Schémata s rozměry a označením	Typ kotle: Ø připojení (mm) - v kotelně	VIVADENS: 80/125
		Ø připojení (mm) - v komíně	80
		Balení/obj. č.	
Sada pro připojení kotle Ø 80/125 mm	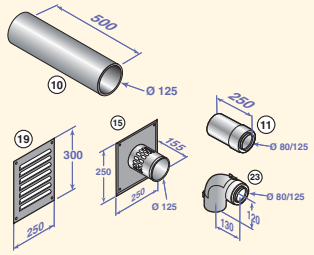	DY 913 100017527	X
Sada pro připojení ke komínu Ø 80 mm - pevné	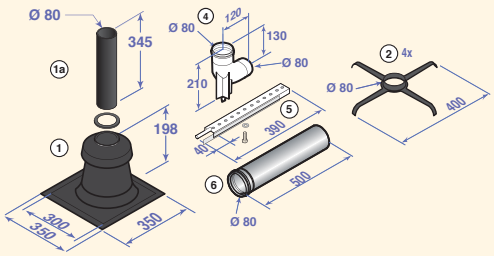	DY 717 84887717	X
Adaptér Ø 80/125 mm		HR 38 S1000465	X

➪ Další příslušenství ke spalinovým systémům naleznete na straně 78 (hliník/PPS), 80 (PPS pevné) a 84 (společné příslušenství)

6 Konfigurace $B_{23P/B33}$ – připojení ke komínu pomocí koncentrických potrubí HLINÍK/PPS v kotelně, jednoduchá „flexibilní“ potrubí PPS v komíně (spalovací vzduch veden z kotelny nebo z místnosti instalace)

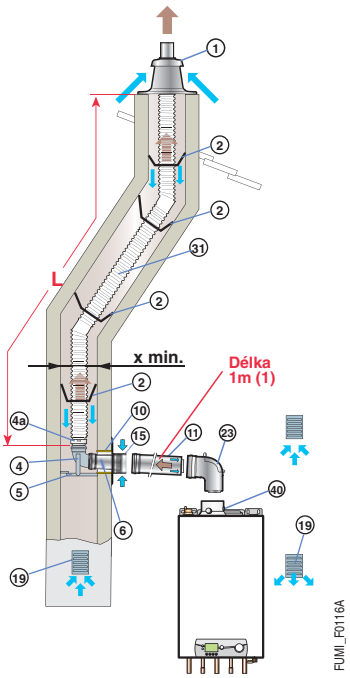

Ø připojení (mm)	Ekvivalentní délka (m) 80 rigide	80 flex	80/125
Koleno 87°	1,9	-	1,5
Koleno 45°	1,2	-	1,0
Koleno 30°	0,4	-	-
Koleno 15°	0,2	-	-
Revizní T kus	4,2	-	2,7
Revizní kus	0,3	0,3	0,6
Revizní koleno	1,9	-	2,0
Sběrač kondenzátu	1,3	-	0,8

(1) Na každý metr horizontálního potrubí navíc, odečtěte 1,2 m z vertikální délky Lmax uvedené ve vedlejší tabulce.

Typ kotle \ Ø připojení (mm) - v kotelně / - v komíně	max. délka (m) 80/125 / 80 flexi
VIVADENS MCR 24 PLUS	23
VIVADENS MCR 24/28 MI, 24/28 BIC PLUS	27 (*)
VIVADENS MCR 30/35 MI PLUS	22,5
VIVADENS MCR 34/39 MI PLUS	24,5
x min. ⧄ (mm)	140
x min. Ø (mm)	160

(*) ⚠ Maximální výška vedení spalin od podpěrného kolene po vývod nesmí překročit 25 m (flexibilní PPS). Pokud jsou tyto délky překročeny, je potřeba přidat fixační objímky na každých 25 m.

Zobrazený kotel: MCR PLUS

➪ **Minimum povinného příslušenství** ke spalinovému systému (PPS) pro připojení ke komínu pomocí pevného potrubí v kotelně a flexibilního potrubí v komíně pro konfiguraci B23P:

Popis	Schémata s rozměry a označením	Typ kotle / Ø připojení (mm) - v kotelně / - v komíně / Balení/obj. č.	VIVADENS MCR 80/125 / 80
Sada pro připojení kotle Ø 80/125 mm	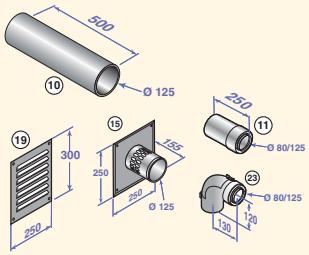	DY 913 100017527	X
Sada pro připojení ke komínu Ø 80mm - flexi	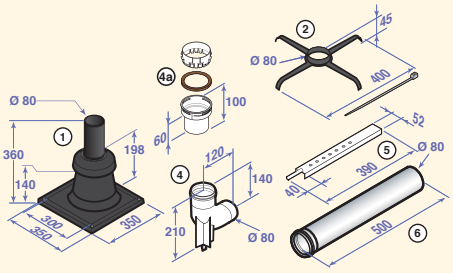	DY 895 100015325	X
Adaptér Ø 80/125 mm na Ø 60/100 mm	40	HR 38 S1000465	X
Flexibilní potrubí Ø 80 mm Délka 12,5 m (1)	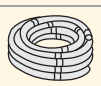 31	DY 897 100015327	X

(1) K dispozici jsou i jiné délky flexibilního potrubí – viz strana 81

➪ **Další příslušenství ke spalinovým systémům naleznete na straně 78 (hliník/PPS), 81 (PPS flexibilní) a 84 (společné příslušenství)**

12 Konfigurace C_{43X} – připojení kotle s uzavřenou spalovací komorou ke společnému potrubí LAS (P)

⚠ U tohoto typu připojení musí být povinně použito potrubí LAS (P) v souladu s ČSN 73 4201

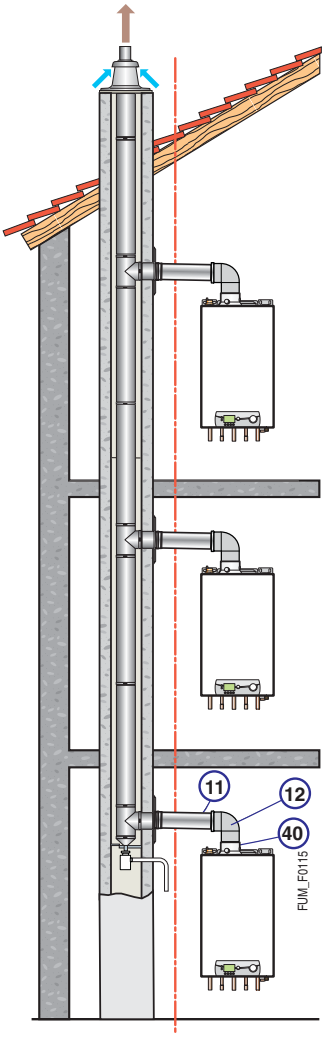

Pro navržení takovéhoto systému se obraťte na dodavatele potrubí LAS (P)

Poznámka: Je možné připojení kotlů s různým výkonem ke stejnému potrubí, kontaktujte výrobce potrubí.

➪ Příklady dimenzování systému LAS (P) s instalací uvnitř budovy pro MCR

Počet plynových zařízení, jež lze připojit

Typ kotle	Jmenovitý průměr potrubí vnitřní/vnější	Počet zřízení na patře 1	Počet zřízení na patře 2
MCR 24 PLUS	130/200	5	6
	180/250	8	10
	230/350	17	20
MCR 24/28 MI PLUS	130/200	6	6
	180/250	8	10
	250/350	18	20
MCR 30/35 MI PLUS	130/200	4	4
	180/250	7	8
	230/350	15	16
MCR 34/39 MI PLUS	130/200	4	4
	180/250	8	8
	250/350	15	14

Příklad: Při instalaci 10 shodných kotlů MCR 24/28 MI o výkonu hořáku 24 kW, v 5podlažní budově, lze použít potrubí s vnitřním průměrem 180 mm a vnějším průměrem 250 mm.

➪ Příklady dimenzování systému LAS (P) s instalací zvenku budovy pro MCR PLUS

Počet plynových zařízení, jež lze připojit

	Vnitřní průměr potrubí	130	150	180	250
	Vnější průměr potrubí	194	214	244	314
Typ kotle	MCR 24 PLUS	7	9	14	20
	MCR 24/28 MI PLUS	7	9	14	20
	MCR 30/35 MI PLUS	5	7	11	20
	MCR 34/39 MI PLUS	6	8	12	20

Příklad: Při instalaci 6 shodných kotlů MCR 24/28 MI PLUS o výkonu hořáku 24 kW, v 6-podlažní budově, lze použít potrubí s vnitřním průměrem 130 mm a vnějším průměrem 194 mm.

Výpočty byly provedeny v souladu s normou ČSN EN 15287 s:
- výškou patra 2,7 m.
- 2 metry propojovacího potrubí 80/125 a dvěma koleny 90°.
- potrubí LAS (P) bez vybočení

➪ **Minimum povinného příslušenství** ke spalinovému systému hliník/PPS pro připojení ke společnému potrubí:

Popis	Schémata s rozměry a označením	Typ kotle / Balení/obj. č.	VIVADENS MCR
Sada pro připojení kotle ke společnému potrubí LAS (P) Ø 80/125 mm	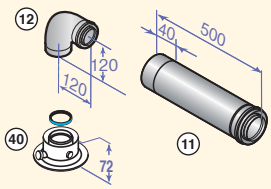	DY 887 100014000	X
Transformační sada ke kotli pro integraci vzduchové klapky		DY 884 S100913	X

➪ Další příslušenství ke spalinovým systémům naleznete na straně 78 (hliník/PPS)

1 Konfigurace C_{13X} – horizontální koncentrické odkouření HLINÍK/PPS (připojení na venkovní zeď nebo vývod střechou)

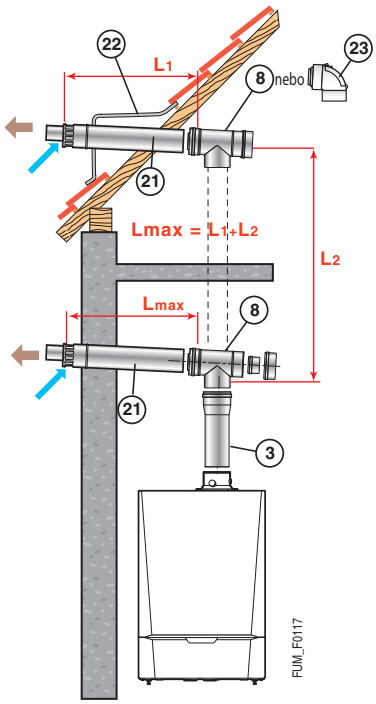

Ø připojení (mm)	80/125	110/150
Koleno 87°	1,5	3,7
Koleno 45°	1,0	1,0
Koleno 30°	-	-
Koleno 15°	-	-
Revizní kus	0,6	1,0
Revizní T kus	2,7	2,5
Revizní koleno	2,0	-

Typ kotle \ Ø připojení (mm)	max. délka (m) 80/125	110/150
ELIDENS DTG 130-45 INNOVENS PRO MCA 45	16	–
ELIDENS DTG 130-65 INNOVENS PRO MCA 65	–	9
ELIDENS DTG 130-90 INNOVENS PRO MCA 90	–	8
ELIDENS DTG 130-115 INNOVENS PRO MCA 115	–	5,9

Zobrazený kotel:
MCA připojen na horizontální odkouření
Ø 110/150 mm (balení DY 881)

➪ **Minimum povinného příslušenství** ke spalinovému systému hliník/PPS pro připojení k horizontálnímu odkouření:

Popis	Schémata s rozměry a označením	Typ kotle	ELIDENS DTG 130..., INNOVENS PRO MCA 45	65, 90, 115
		Ø připojení (mm)	80/125	110/150
		Balení/obj. č.		
Horizontální zakončení Ø 80/125 mm s revizním kolenem	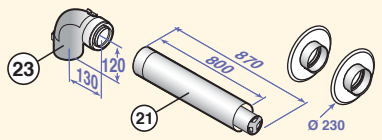	**DY 882** 100011365	X	
Horizontální zakončení Ø 110/150 mm s revizním T kusem a adaptérem Ø 100/150 na 110/150 mm	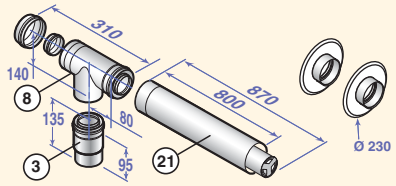	**DY 881** 100011364		X

➪ Další příslušenství ke spalinovým systémům naleznete na straně 78 (hliník/PPS) a 84 (společné příslušenství)

2 Konfigurace C_{33X} – vertikální koncentrické odkouření HLINÍK/PPS (připojení na šikmou nebo rovnou střechu)

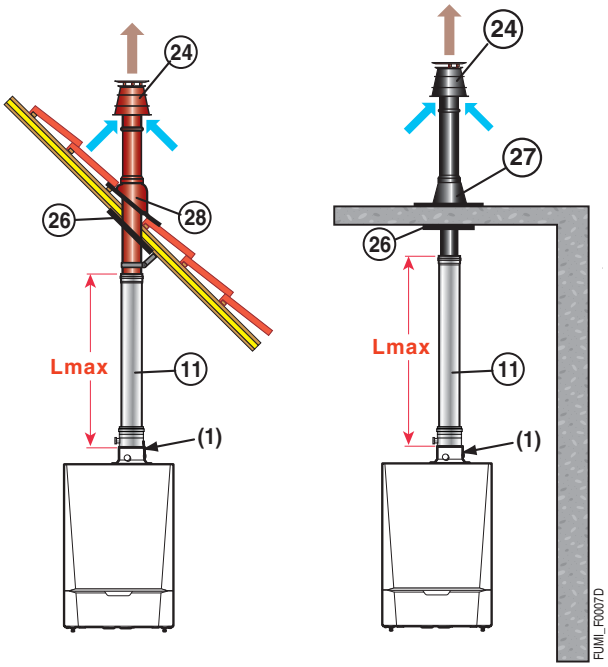

(1) Případně pozice ③ (DY 817)

Zobrazený kotel:
MCA 45 připojen k vertikálnímu odkouření
Ø 80/125 mm (balení DY 843/844)

Typ kotle \ Ø připojení (mm)	max. délka (m) 80/125	110/150
ELIDENS DTG 130-45 INNOVENS PRO MCA 45	14,5	–
ELIDENS DTG 130-65 INNOVENS PRO MCA 65	–	11,5
ELIDENS DTG 130-90 INNOVENS PRO MCA 90	–	10
ELIDENS DTG 130-115 INNOVENS PRO MCA 115	–	9,4

Ø připojení (mm)	Ekvivalentní délka (m) 80/125	110/150
Koleno 87°	1,5	3,7
Koleno 45°	1,0	1,0
Koleno 30°	-	-
Koleno 15°	-	-
Revizní kus	0,6	1,0
Revizní T kus	2,7	2,5
Revizní koleno	2,0	-

➪ **Minimum povinného příslušenství** ke spalinovému systému hliník/PPS pro připojení k vertikálnímu odkouření:

Popis	Schémata s rozměry a označením	Typ kotle	ELIDENS DTG 130..., INNOVENS PRO MCA 45	65, 90, 115
		Ø připojení (mm) (mm)	80/125	110/150
		Balení/obj. č.		
Vertikální zakončení Ø 85/125 mm (černá nebo červená barva)	DY 843/844 ㉔ 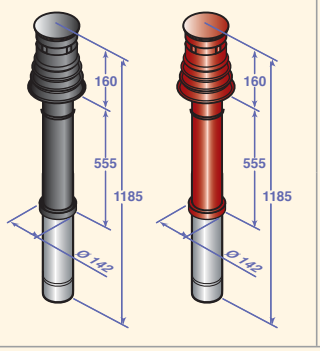 DY 845 ㉔	**DY 843** 100002732 (černá) nebo **DY 844** 100002733 (červená)	X	
Vertikální zakončení Ø 110/150 mm černá barva	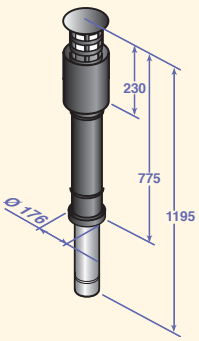	**DY 845** 100002734 (černá)		X
Adaptér Ø 110/150 mm na 100/150 mm	③	**DY 817** 100002357		X

➪ Další příslušenství ke spalinovým systémům naleznete na straně 78 (hliník/PPS) a 84 (společné příslušenství)

3 Konfigurace C_{93x} – koncentrické potrubí hliník/PPS v kotelně, jednoduché „pevné“ potrubí PPS v komíně (spalovací vzduch veden protiproudem)

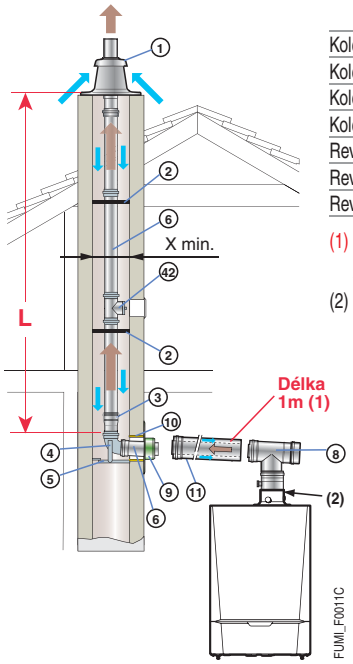

Ø připojení (mm)	Ekvivalentní délka (m) 80/125	110/150	80	110
Koleno 87°	1,5	3,7	1,9	4,9
Koleno 45°	1,0	1,0	1,2	1,1
Koleno 30°	-	-	0,4	-
Koleno 15°	-	-	0,2	-
Revizní kus	0,6	1,0	0,3	-
Revizní T kus	2,7	2,5	4,2	5,6
Revizní koleno	2,0	-	1,9	4,8

(1) Na každý metr horizontálního potrubí navíc, odečtěte 1,2 m z vertikální délky Lmax uvedené ve vedlejší tabulce.
(2) Nebo popřípadě pozice ③

Typ kotle / Ø připojení (mm) - v kotelně - v komíně	max. délka (m) 80/125 – 80	80/125 – 110	110/150 – 110
ELIDENS DTG 130-45 INNOVENS PRO MCA 45	15	25	–
ELIDENS DTG 130-65 INNOVENS PRO MCA 65	–	–	16
ELIDENS DTG 130-90 INNOVENS PRO MCA 90	–	–	13,2
ELIDENS DTG 130-115 INNOVENS PRO MCA 115	–	–	10
x min. ⧄ (mm)	140	160	160
x min. Ø (mm)	160	180	180

Zobrazený kotel:
MCA 45 připojen v kotelně k potrubí Ø 80/125 mm
a v komíně Ø 110 mm

➪ **Minimum povinného příslušenství** ke spalinovému systému hliník/PPS nebo PPS pro připojení vzduchu/spalin pomocí pevného potrubí ke stávajícímu potrubí vedenému komínem:

Popis	Schémata s rozměry a označením	Typ kotle / Ø připojení (mm) - v kotelně / - v komíně / Balení/obj. č.	ELIDENS DTG 130-45, INNOVENS PRO MCA 45 80/125 / 80	ELIDENS DTG 130-45, INNOVENS PRO MCA 45 80/125 / 110	ELIDENS DTG 130-65 Až 115, INNOVENS PRO MCA 65 Až 115 110/150 / 110
Sada pro připojení kotle Ø 80/125 mm	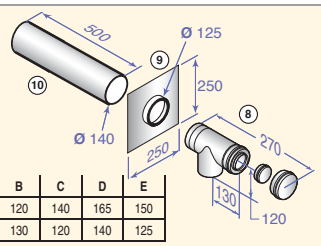	DY 716 84887716	X	X	
Sada pro připojení kotle Ø 110/150 mm		DY 818 100002360			X
Sada pro připojení ke komínu Ø 80 mm	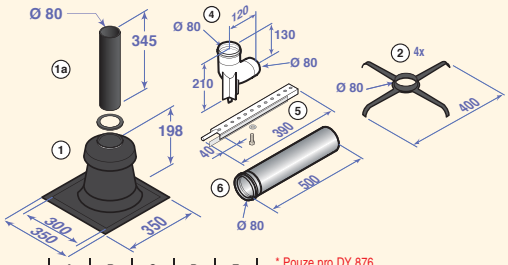	DY 717 84887717	X		
Sada pro připojení ke komínu Ø 110 mm s adaptérem Ø 80 na 110 mm		DY 876 100008312		X	
Sada pro připojení ke komínu Ø 80 mm		DY 177 84887577			X
Adaptér Ø 80/125 mm	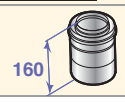	DY 817 100002357			X

	A	B	C	D	E
DY 818	270	120	140	165	150
DY 716	270	130	120	140	125

	A	B	C	D	E
DY 717	80	80	120	130	210
DY 876	80	110	120	130	210
DY 177	110	110	110	120	230

* Pouze pro DY 876
** Pouze pro DY 717

➪ Další příslušenství ke spalinovým systémům naleznete na straně 78 (hliník/PPS), 80 (PPS pevné) a 84 (společné příslušenství)

4 Konfigurace C_{93X} – koncentrické potrubí HLINÍK/PPS v kotelně, jednoduché „flexibilní“ potrubí PPS v komíně (spalovací vzduch veden protiproudem)

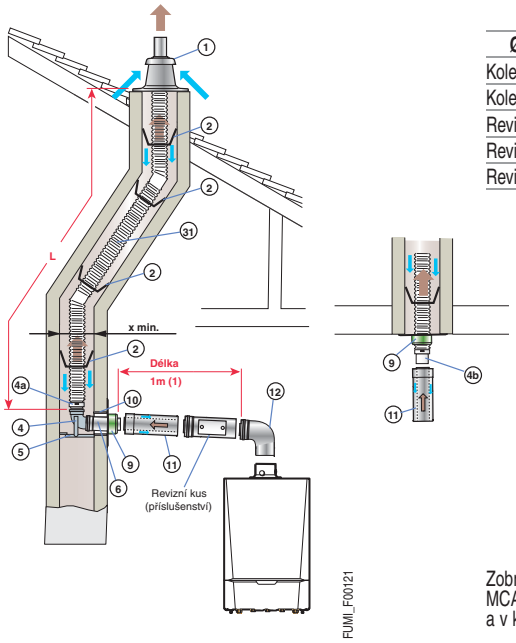

Ø připojení (mm)	Ekvivalentní délka (m) 80/125 pevné	80 flex
Koleno 87°	1,5	-
Koleno 45°	1,0	-
Revizní kus	0,6	0,3
Revizní T kus	2,7	-
Revizní koleno	2,0	-

(1) Na každý metr horizontálního potrubí navíc, odečtěte 1,2 m z vertikální délky Lmax uvedené ve vedlejší tabulce.

Typ kotle \ Ø připojení (mm) - v kotelně / - v komíně	max. délka (m) 80/125 / 80
ELIDENS DTG 130-45 INNOVENS PRO MCA 45	12
x min. ⧄ (mm)	140
x min. Ø (mm)	160

Zobrazený kotel:
MCA připojen v kotelně k potrubí Ø 80/125 mm
a v komíně Ø 80 mm

➪ **Minimum povinného příslušenství** ke spalinovému systému hliník/PPS nebo PPS pro připojení vzduchu/spalin pomocí flexibilního potrubí ke stávajícímu potrubí vedenému komínem:

Popis	Schémata s rozměry a označením	Typ kotle / Ø připojení (mm) - v kotelně / - v komíně	ELIDENS DTG 130-45, INNOVENS PRO MCA 45 80/125 / 80	
		Balení/obj. č.	kolmo k potrubí	pod potrubím
Sada pro připojení kotle Ø 80/125 mm kolmo k potrubí	DY 849 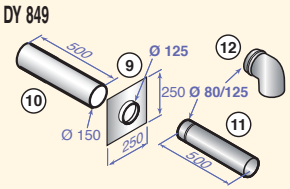	DY 849 100003271	X	
Sada pro připojení kotle Ø 80/125 mm pod potrubím	DY 850 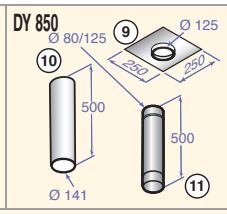	DY 850 10003272		X
Nástavec pro flexibilní potrubí	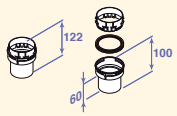	DY 904 100015880		X
Sada pro připojení v komíně Ø 80 mm	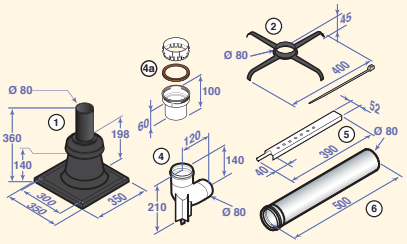	DY 895 100015325	X	
Zakončení s těsnícím lemováním pro flexibilní potrubí	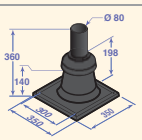	DY 899 100015329		X
Flexibilní potrubí Ø 80 mm Délka 12,5 m (1)		DY 897 100015327	X	X

(1) K dispozici jsou i jiné délky flexibilního potrubí – viz následující strana

➪ Další příslušenství ke spalinovým systémům naleznete na straně 78 (hliník/PPS), 81 (PPS flexi) a 84 (společné příslušenství)

ELIDENS DTG 130-65 AŽ 115, INNOVENS PRO MCA 65 AŽ 115

4 Konfigurace C_{93X} – koncentrické potrubí HLINÍK/PPS v kotelně, jednoduché „flexibilní“ potrubí PPS v komíně (spalovací vzduch veden protiproudem)

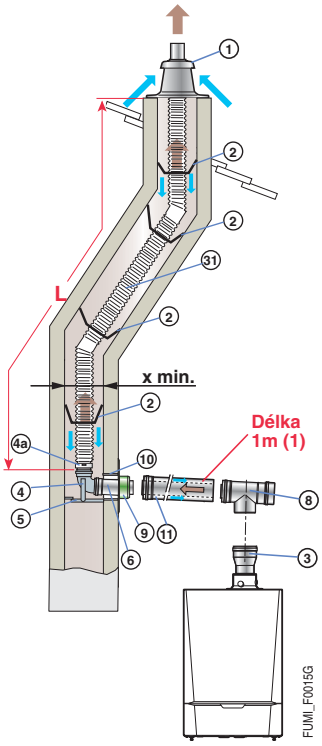

Ø připojení (mm)	Ekvivalentní délka (m) 110/150	110 flexi
Koleno 87°	3,7	-
Koleno 45°	1,0	-
Revizní kus	1,0	0,5
Revizní T kus	2,5	-

(1) Na každý metr horizontálního potrubí navíc, odečtěte 1,2 m z vertikální délky Lmax uvedené ve vedlejší tabulce.

Typ / type — Ø připojení (mm) - v kotelně / - v komíně	max. délka (m) 110/150 / 110
ELIDENS DTG 130-65 INNOVENS PRO MCA 65	16,5
ELIDENS DTG 130-90 INNOVENS PRO MCA 90	13,5
ELIDENS DTG 130-115 INNOVENS PRO MCA 115	9,4
x min. ⧄ (mm)	170
x min. Ø (mm)	190

Zobrazený kotel:
MCA 65 až 115

➪ **Minimum povinného příslušenství** ke spalinovému systému hliník/PPS nebo PPS pro připojení vzduchu/spalin pomocí flexibilního potrubí ke stávajícímu potrubí vedenému komínem:

Popis	Schémata s rozměry a označením	Typ kotle	ELIDENS DTG 130-65 až 115, INNOVENS PRO MCA 65 až 115
		Ø připojení (mm) - v kotelně	110/150
		Ø připojení (mm) - v komíně	110
		Balení/obj. č.	
Sada pro připojení kotle Ø 110/150 mm	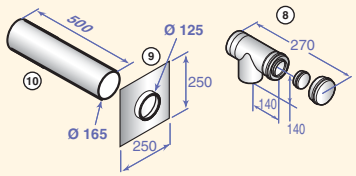	DY 818 100002360	X
Sada pro připojení v komíně Ø 110 mm	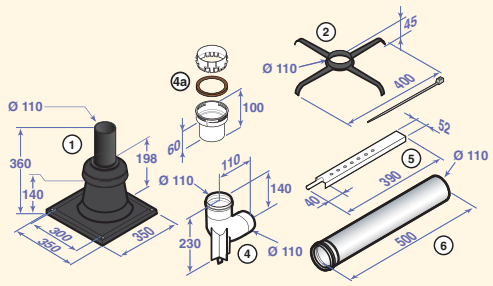	DY 888 100015287	X
Adaptér Ø 100/150 mm na Ø 110/150 mm		DY 817 100002357	X
Flexibilní potrubí Ø 110 mm Délka 15 m (1)		DY 889 100015288	X

(1) K dispozici jsou i jiné délky flexibilního potrubí – viz strana 81

➪ Další příslušenství ke spalinovým systémům naleznete na straně 78 (hliník/PPS), 81 (PPS flexi) a 84 (společné příslušenství)

5 Konfigurace C_{53} – oddělené potrubí vzduch a spaliny z hliníku (přívod spalovacího vzduchu zvenku)

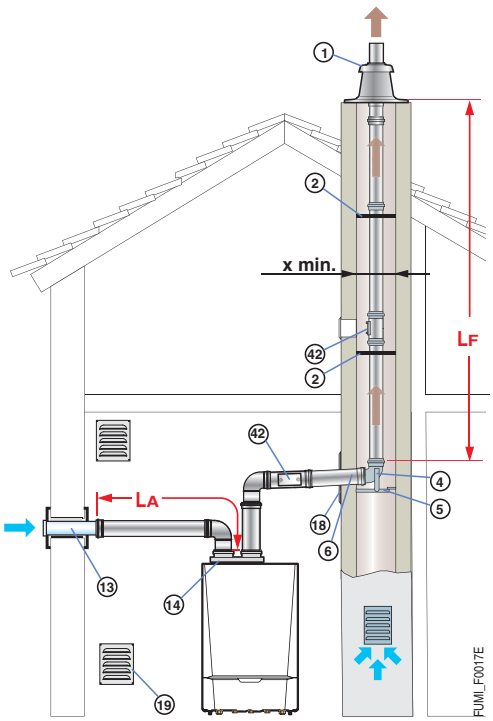

Ø připojení (mm)	Ekvivalentní délka (m) 80 (Hliník)	100 (Hliník)
Koleno 87°	1,2	5
Koleno 45°	0,9	1,2
Revizní kus	0,5	0,5
Revizní T kus	2,8	5,3

Lmax (max. délka): (La + Lf) max.

Vodorovná část přívodu vzduchu musí být vedena s minimálním sklonem 2° směrem od kotle.

Zobrazený kotel: MCA 45 až 115

Typ kotle / s adaptérem bi-flux (Ø mm)	max. délka (m) Ø 80/125 na 2 x 80	Ø 100/150 na 2 x 100
ELIDENS DTG 130-45 INNOVENS PRO MCA 45	20,5	-
ELIDENS DTG 130-65 INNOVENS PRO MCA 65	-	23
ELIDENS DTG 130-90 INNOVENS PRO MCA 90	-	17,5
ELIDENS DTG 130-115 INNOVENS PRO MCA 115	-	16
x min. ⧄ (mm)	140	160
x min. Ø (mm)	160	180

➪ **Minimum povinného příslušenství** ke spalinovému systému z hliníku pro připojení pomocí odděleného vedení vzduchu/spalin (bi-flux):

Popis	Schémata s rozměry a označením		Typ kotle	ELIDENS DTG 130-45	ELIDENS DTG 130-65 až 115	INNOVENS PRO MCA 45	INNOVENS PRO MCA 65 až 115
			Adaptér bi-flux Ø (mm)	80/125 na 2 x 80	100/150 na 2 x 100	80/125 na 2 x 80	100/150 na 2 x 100
			Balení/obj. č.				
Adaptér bi-flux Ø 80/125 mm na 2x80 mm	DY 819 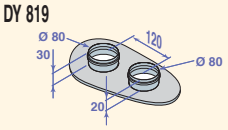	DY 820 (14) 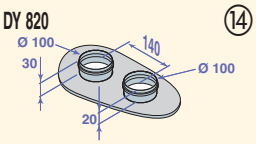	DY 819 100002361	X			
Adaptér bi-flux Ø 100/150 mm na 2x100 mm			DY 820 100002362		X		
Adaptér bi-flux Ø 80/125 mm na 2x80 mm	DY 906 (14) 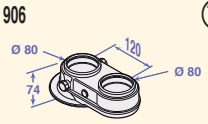	DY 907 (14) 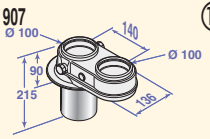	DY 906 S101762			X	
Adaptér bi-flux Ø 100/150 mm na 2x100 mm			DY 907 S101626				X
Přívod vzduchu zvenku Ø 80 mm	DY 38 (13) 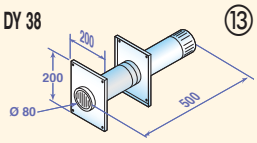	DY 810 (13) 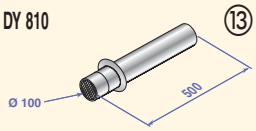	DY 38 84887438	X		X	
Přívod vzduchu zvenku Ø 100 mm			DY 810 100002285		X		X
Sada pro připojení v komíně Ø 80 mm	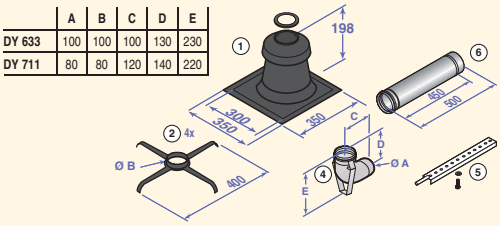		DY 711 84887711	X		X	
Sada pro připojení v komíně Ø 100 mm			DY 633 84887633		X		X
Krycí deska komín Ø 80 mm	DY 757 (18) 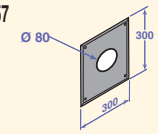	DY 752 (18) 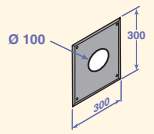	DY 757 84887757	X		X	
Krycí deska komín Ø 100 mm			DY 752 84887752		X		X

➪ Další příslušenství ke spalinovým systémům naleznete na straně 82 (hliník) a 84 (společné příslušenství)

6 Konfigurace $B_{23P/B33}$ – připojení ke komínu pomocí koncentrických potrubí HLINÍK/PPS v kotelně, jednoduchá „pevná“ potrubí PPS v komíně (spalovací vzduch veden z kotelny nebo z místnosti instalace)

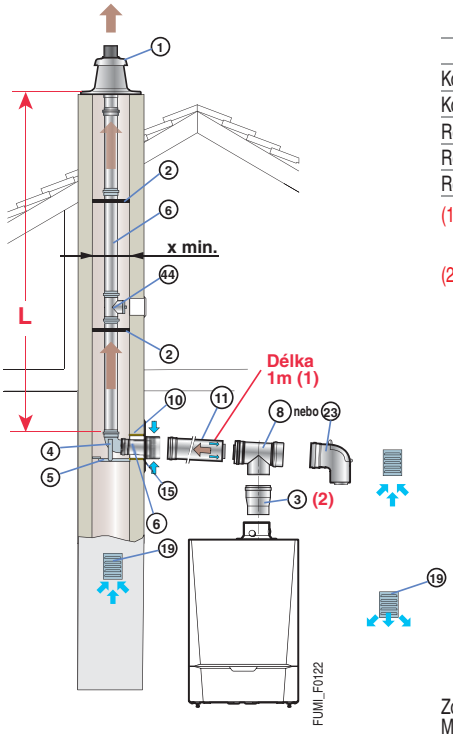

Ø připojení (mm)	Ekvivalentní délka (m) 80	80/125	110	110/150
Koleno 87°	1,9	1,5	4,9	3,7
Koleno 45°	1,2	1,0	1,1	1,0
Revizní koleno	1,9	2,0	4,8	-
Revizní T kus	4,2	2,7	5,6	2,5
Revizní kus	0,3	0,6	-	1,0

(1) Na každý metr horizontálního potrubí navíc, odečtěte 1,2 m z vertikální délky Lmax uvedené ve vedlejší tabulce.
(2) Vyjma DTG 13045 a MCA 45

Typ kotle / Ø připojení (mm) - v kotelně - v komíně)	max. délka (m) 80/125 80 pevné	110/150 110 pevné
ELIDENS DTG 130-45 INNOVENS PRO MCA 45	23,5	-
ELIDENS DTG 130-65 INNOVENS PRO MCA 65	-	40
ELIDENS DTG 130-90 INNOVENS PRO MCA 90	-	40
ELIDENS DTG 130-115 INNOVENS PRO MCA 115	-	40
x min. ⧄ (mm)	140	170
x min. Ø (mm)	160	190

Zobrazený kotel:
MCA 45 až 115

➪ **Minimum povinného příslušenství** ke spalinovému systému PPS pro připojení ke komínu pomocí pevného potrubí:

Popis	Schémata s rozměry a označením	Typ kotle / Ø připojení (mm) - v kotelně / - v komíně / Balení/obj. č.	ELIDENS DTG 130-, INNOVENS PRO MCA 45	65 až 115
Sada pro připojení kotle Ø 80/125 mm	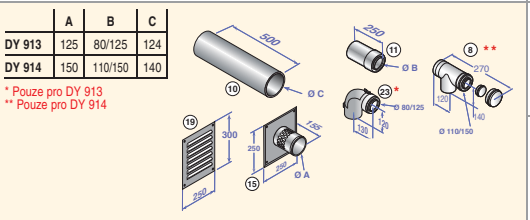	DY 913 100017527	X	
Sada pro připojení kotle Ø 110/150 mm		DY 914 100017529		X
Sada pro připojení ke komínu Ø 80 mm - pevné	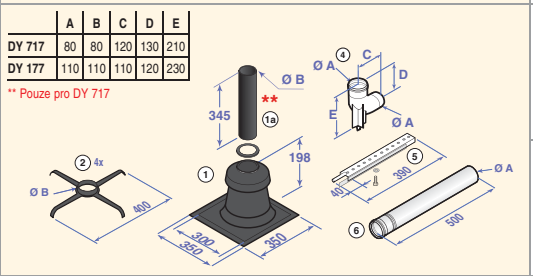	DY 717 84887717	X	
Sada pro připojení ke komínu Ø 110 mm - pevné		DY 177 84887577		X
Adaptér Ø 110/150 na 100/150 mm		DY 817 100002357		X

	A	B	C
DY 913	125	80/125	124
DY 914	150	110/150	140

* Pouze pro DY 913
** Pouze pro DY 914

	A	B	C	D	E
DY 717	80	80	120	130	210
DY 177	110	110	110	120	230

** Pouze pro DY 717

➪ Další příslušenství ke spalinovým systémům naleznete na straně 78 (hliník/PPS), 80 (PPS pevné) a 84 (společné příslušenství)

6 Konfigurace $B_{23P/B33}$ – připojení ke komínu pomocí koncentrických potrubí HLINÍK/PPS v kotelně, jednoduchá „flexibilní“ potrubí PPS v komíně (spalovací vzduch veden z kotelny nebo z místnosti instalace)

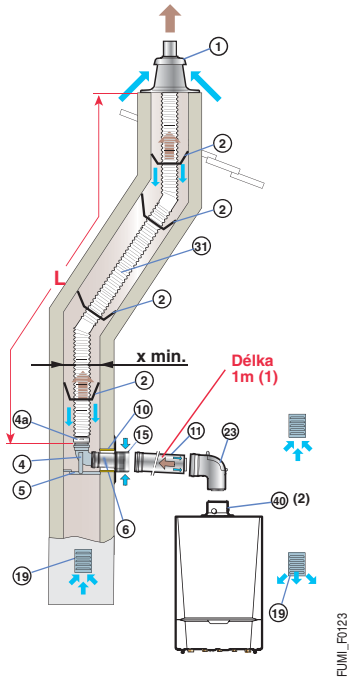

Ø připojení (mm)	Ekvivalentní délka (m) 80 pevné	80 flexi	80/125
Koleno 87°	1,9	-	1,5
Koleno 45°	1,2	-	1,0
Koleno 30°	0,4	-	-
Koleno 15°	0,2	-	-
Revizní T kus	4,2	-	2,7
Revizní kus	0,3	0,3	0,6
Revizní koleno	1,9	-	2,0

(1) Na každý metr horizontálního potrubí navíc, odečtěte 1,2 m z vertikální délky Lmax uvedené ve vedlejší tabulce.

Typ kotle \ Ø připojení (mm) - v kotelně - v komíně	max. délka (m) 80/125 80 flex
ELIDENS DTG 130-45 INNOVENS PRO MCA 45	21
x min. ⧄ (mm)	140
x min. Ø (mm)	160

(*) ⚠ Maximální výška vedení spalin od podpěrného kolene po vývod nesmí překročit 25 m (flexibilní PPS). Pokud jsou tyto délky překročeny, je potřeba přidat fixační objímky na každých 25 m.

Zobrazený kotel:
MCA

➪ **Minimum povinného příslušenství ke spalinovému systému (PPS) pro připojení ke komínu pomocí pevného potrubí v kotelně a flexibilního potrubí v komíně pro konfiguraci B_{23P}:**

Popis	Schémata s rozměry a označením	Typ kotle	ELIDENS DTG 130-45, INNOVENS PRO MCA 45
		Ø připojení (mm) - v kotelně	80/125
		Ø připojení (mm) - v komíně	80
		Balení/obj. č.	
Sada pro připojení kotle Ø 80/125 mm	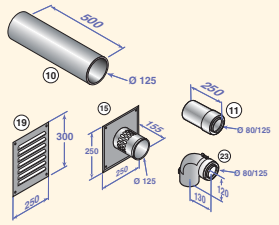	DY 913 100017527	X
Sada pro připojení ke komínu Ø 80mm - flexi	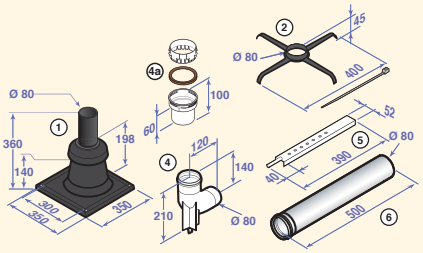	DY 895 100015325	X
Flexibilní potrubí Ø 80 mm Délka 12,5 m (1)		DY 897 100015327	X

(1) K dispozici jsou i jiné délky flexibilního potrubí – viz strana 81

➪ **Další příslušenství ke spalinovým systémům naleznete na straně 78 (hliník/PPS), 81 (PPS flexibilní) a 84 (společné příslušenství)**

ELIDENS DTG 130-65 AŽ 115, INNOVENS PRO MCA 65 AŽ 115

6 Konfigurace B_{23P} – připojení ke komínu pomocí koncentrických potrubí HLINÍK/PPS v kotelně, jednoduchá „flexibilní“ potrubí PPS v komíně (spalovací vzduch veden z kotelny nebo z místnosti instalace)

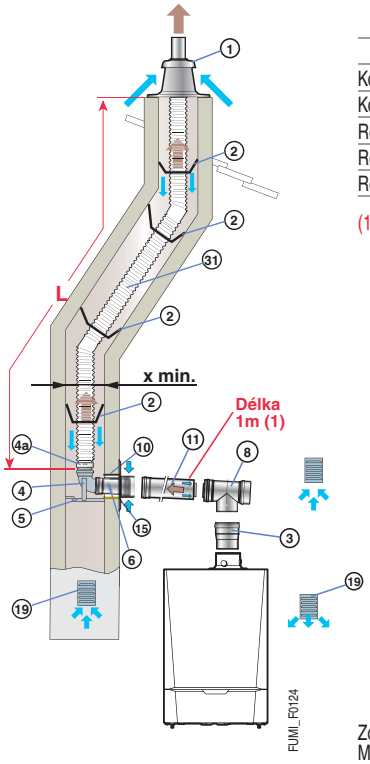

Zobrazený kotel:
MCA

Ø připojení (mm)	Ekvivalentní délka (m) 110 pevné	110 flexi	110/150
Koleno 87°	4,9	-	3,7
Koleno 45°	1,1	-	1,0
Revizní koleno	4,8	-	-
Revizní kus	-	0,5	1,0
Revizní T kus	5,6	-	2,5

(1) Na každý metr horizontálního potrubí navíc, odečtěte 1,2 m z vertikální délky Lmax uvedené ve vedlejší tabulce.

Typ kotle \ Ø připojení (mm) - v kotelně / - v komíně	max. délka (m) 110/150 110 flexi
ELIDENS DTG 130-65 INNOVENS PRO MCA 65	29,5 (*)
ELIDENS DTG 130-90 INNOVENS PRO MCA 90	24
ELIDENS DTG 130-115 INNOVENS PRO MCA 115	17,5
x min. ⧄ (mm)	170
x min. Ø (mm)	190

(*) ⚠ Maximální výška vedení spalin od podpěrného kolene po vývod nesmí překročit 25 m (flexibilní PPS). Pokud jsou tyto délky překročeny, je potřeba přidat fixační objímky na každých 25 m.

➪ **Minimum povinného příslušenství ke spalinovému systému (PPS) pro připojení ke komínu pomocí pevného potrubí v kotelně a flexibilního potrubí v komíně:**

Popis	Schémata s rozměry a označením	Typ kotle	ELIDENS DTG 130-65 až 115, INNOVENS PRO MCA 65 až 115
		Ø připojení (mm) - v kotelně	110/150
		Ø připojení (mm) - v komíně	110
		Balení/obj. č.	
Sada pro připojení kotle Ø 110/150 mm	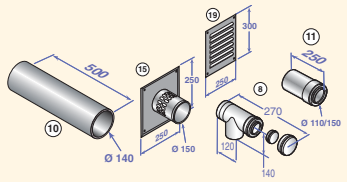	DY 914 100017529	X
Sada pro připojení ke komínu Ø 110mm - flexi	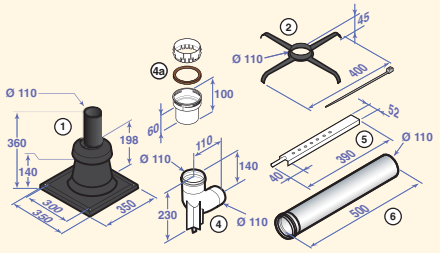	DY 888 100015287	X
Adaptér Ø 110/150 mm na 100/150 mm	③	DY 817 100002357	X
Flexibilní potrubí Ø 110 mm Délka 15 m (1)	㉛	DY 889 100015288	X

(1) K dispozici jsou i jiné délky flexibilního potrubí – viz strana 81

➪ **Další příslušenství ke spalinovým systémům naleznete na straně 78 (hliník/PPS), 81 (PPS flexibilní) a 84 (společné příslušenství)**

7 Konfigurace B_{23P} – připojení ke komínu pro instalaci do kaskády

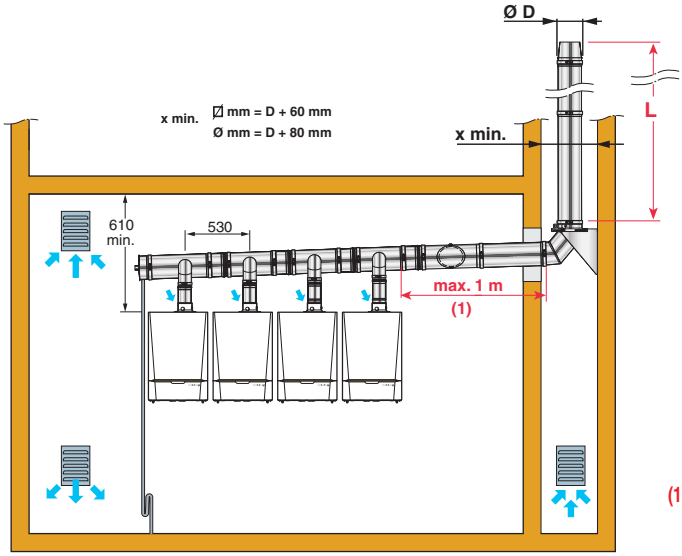

(1) Maximální zvažovaná délka při návrhu systému; pro odlišné délky je třeba provést nový výpočet.

MCA_F0075

Maximální přípustná délka L (v m) dle Ø potrubí D (v mm) pro různé kombinace „kaskády“:

- kombinace připojení „v kaskádě“ s kotli v řadě za sebou na zdi nebo podlaze

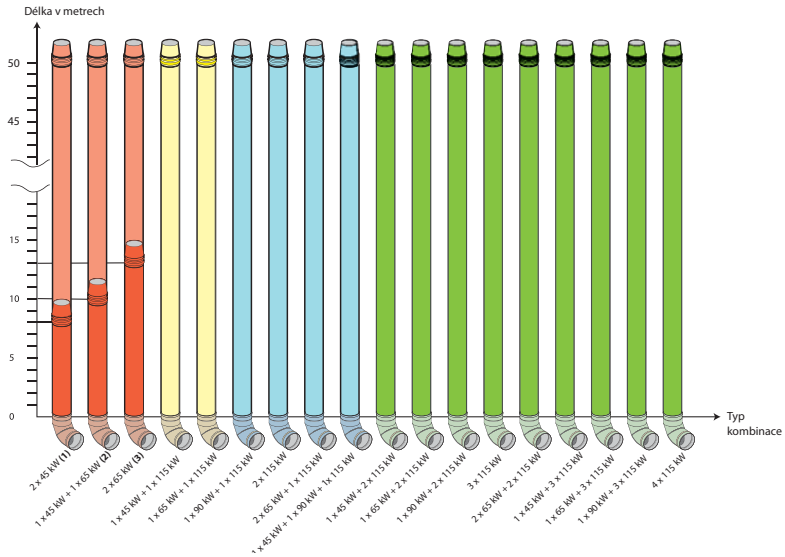

- kombinace připojení „v kaskádě“ s kotli montovanými zády k sobě

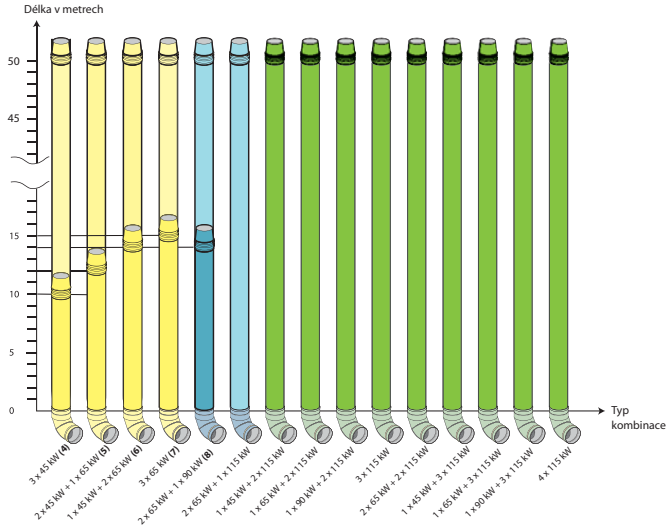

OBJEDNACÍ Č.	POPIS	BALENÍ
KHD716125080	Trubka s odbočkou 45° Ø 125/80	
KHD716125001	Koncový kus se sifonem Ø 125	
KHD716160110	Trubka s odbočkou 45° Ø160/110	
KHD716160001	Koncový kus se sifonem Ø160	
KHD716200110	Trubka s odbočkou 45° Ø 200/110	
KHD716200001	Koncový kus se sifonem Ø 200	
KHA715080050	Prodloužení Ø 80 mm L = 500 mm	
84887552	Koleno 87° Ø 80 mm	DY152
84887580	Prodloužení Ø 110 mm L = 500 mm	DY180
84887581	Koleno 87° Ø 110 mm	DY181
KHA715100110	Kotlová redukce Ø 100/110	
84887629	Koleno 87° Ø 100 mm (přívod vzduchu)	DY629
S100762	Adaptér BIFLUX 2 x 80 mm	DY906
S101626	Adaptér BIFLUX 2 x 100 mm	DY907

Legenda

Pozn.: u venkovních potrubí je maximální možná výška pro zajištění provozu následující:

(1) : 7,90 m (2) : 10,20 m (3) : 13,10 m (4) : 9,80 m
(5) : 11,70 m (6) : 14,00 m (7) : 16,40 m (8) : 14,30 m

- Kotle INNOVENS PRO MCA 45/65/90/115, provoz 80/60°C
- Přetlak na výstupu kotle nižší než 50 Pa

Upozornění: Uvedené délky mají pouze orientační charakter. Společnost De Dietrich nebere za tyto údaje žádnou odpovědnost. V případě provedení jiných montážních konfigurací nás laskavě kontaktujte pro provedení specifického výpočtu.

MC35E_F0062

MC35E_F0063A

1 KONFIGURACE C_{13X} – HORIZONTÁLNÍ KONCENTRICKÉ ODKOUŘENÍ HLINÍK/PPS (PŘIPOJENÍ NA VENKOVNÍ STĚNU NEBO STŘEŠNÍ VÝVOD)

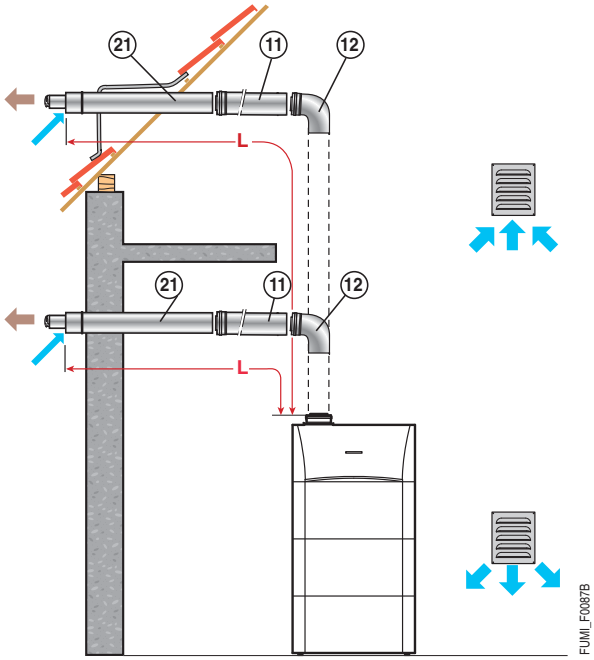

Typ kotle / Ø připojení (mm)	max. délka (m) 80/125
MODULENS O® AFC… FF	8

Ø připojení (mm)	Ekvivalentní délka (m) 80/125
Koleno 87°	1,5
Koleno 45°	1
Revizní kus	0,6
Revizní T kus	2,6
Revizní koleno	2

➪ Příslušenství ke spalinovému systému hliník/PPS pro připojení k horizontálnímu odkouření, **dodávané** s kotlem MODULENS O® AFC… FF HOR:

Popis	Schémata s rozměry a označením	Typ kotle	MODULENS O® AFC… FF
		Ø připojení (mm)	80/125
		Balení/obj. č.	
Horizontální zakončení Ø 80/125 mm	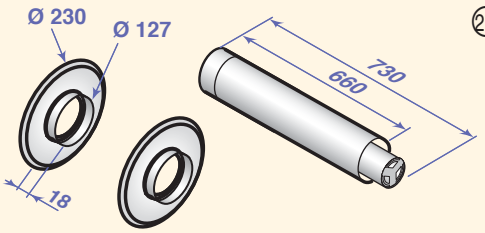	FM 183 100007638	X
Koncentrické koleno 87°	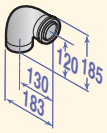	DY 131 84887531	X

➪ Další příslušenství ke spalinovým systémům naleznete na straně 78 (hliník/PPS) a 84 (společné příslušenství)

2 Konfigurace C_{33} – vertikální koncentrické odkouření HLINÍK/PPS (připojení na šikmou nebo rovnou střechu)

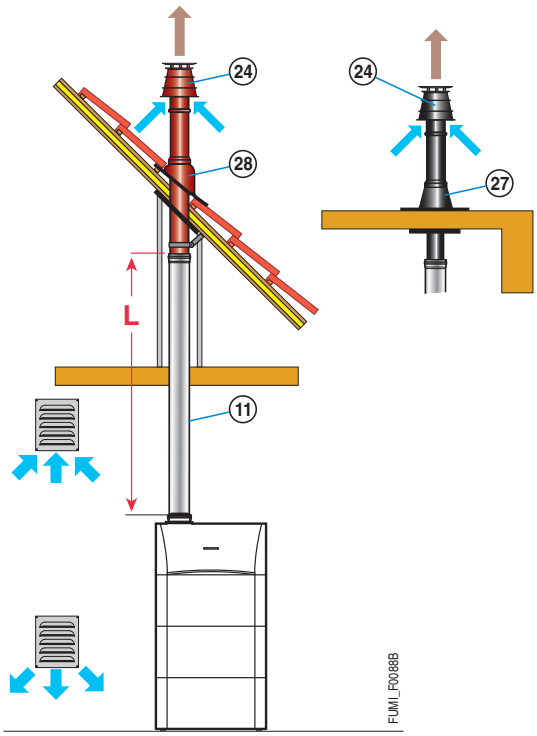

Typ kotle / Ø připojení (mm)	max. délka (m) 80/125
MODULENS O® AFC… FF	8

Ø připojení (mm)	Ekvivalentní délka (m) 80/125
Koleno 87°	1,5
Koleno 45°	1
Revizní kus	0,6
Revizní T kus	2,6
Revizní koleno	2

➪ Příslušenství ke spalinovému systému hliník/PPS pro připojení k vertikálnímu odkouření, **dodávané** s kotlem MODULENS O® AFC… FF VER:

Popis	Schémata s rozměry a označením	Typ kotle	MODULENS O® AFC… FF
		Ø připojení (mm)	80/125
		Balení/obj. č.	
Vertikální zakončení Ø 85/125 mm (černá nebo červená barva)	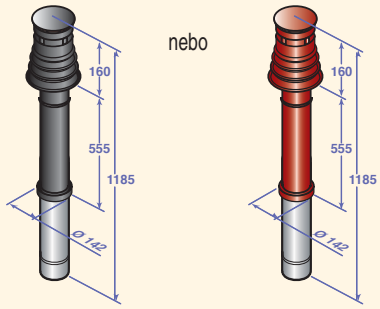	**DY 843** 100002732 (černá) nebo **DY 844** 100002733 (červená)	X

➪ Další příslušenství ke spalinovým systémům naleznete na straně 78 (hliník/PPS) a 84 (společné příslušenství)

3 Konfigurace C_{93} – koncentrické potrubí HLINÍK/PPS v kotelně, jednoduché „pevné“ nebo „flexibilní“ potrubí PPS v komíně (spalovací vzduch veden protiproudem)

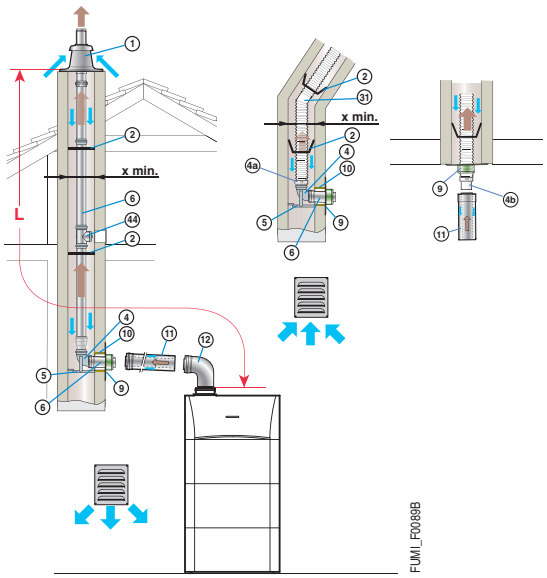

Typ kotle	Ø připojení (mm) - v kotelně - v komíně	max. délka (m) 80/125 80 pevné	80 flexi
MODULENS O® AFC... FF		18	15
x min.	⧄ (mm)	140	140
	Ø (mm)	160	160

Ø připojení (mm) (mm)	Ekvivalentní délka (m) 80/125	80 pevné	80 flexi
Koleno 87°	1,5	1,9	-
Koleno 45°	1	1,2	-
Revizní kus	0,6	0,3	0,3
Revizní T kus	2,6	4,2	-
Revizní koleno	2	1,9	-

➪ **Minimum povinného příslušenství** ke spalinovému systému hliník/PPS nebo PPS pro připojení vzduchu/spalin pomocí pevného nebo flexibilního potrubí ke stávajícímu potrubí vedenému komínem:

Popis	Schémata s rozměry a označením	Typ kotle / Ø připojení (mm) / Balení/obj. č.	MODULENS O® AFC... FF - v kotelně: 80/125 - v komíně: 80 pevné	- v komíně: 80 flexi kolmo k potrubí	pod potrubím
Sada pro připojení v komíně Ø 80 mm pevné	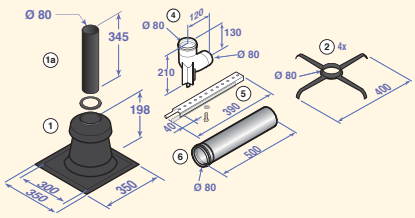	DY 717 84887717	X		
Sada pro připojení v komíně Ø 80 mm flexi	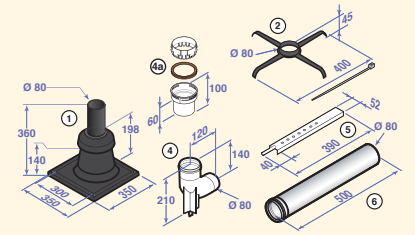	DY 895 100015325		X	
Sada pro připojení kotle Ø 80/125 mm pod potrubím	DY 850 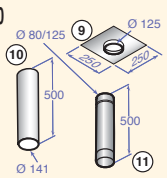 46	DY 850 100003272			X
Nástavec pro flexibilní potrubí	DY 904 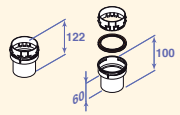 4b	DY 904 100015880			X
Koncentrické koleno 87°	12	DY 131 84887531	X	X	
Ochranná krytka Ø 141 mm	DY 763 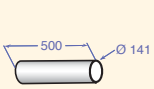 10	DY 763 84887763	X	X	
Krycí deska Ø 125 mm	DY 758 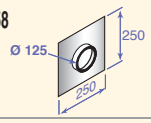 9	DY 758 84887758	X	X	
Zakončení s těsnícím lemováním pro flexibilní potrubí	DY 899 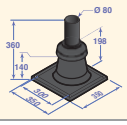 1	DY 899 100015329			X
Flexibilní potrubí Ø 80 mm Délka 12,5 m (1)	DY 897 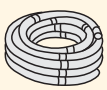 31	DY 897 100015327		X	X

(1) K dispozici jsou i jiné délky flexibilního potrubí – viz strana 81

➪ Další příslušenství ke spalinovým systémům naleznete na straně 78 (hliník/PPS), 80 (PPS pevná), 81 (PPS flexi) a 84 (společné příslušenství)

6 Konfigurace B_{23P} – připojení ke komínu pomocí jednoduchých potrubí PPS v kotelně, jednoduchých „pevných“ nebo „flexibilních“ potrubí PPS v komíně (spalovací vzduch veden z kotelny)

➪ S horním výstupem spalin

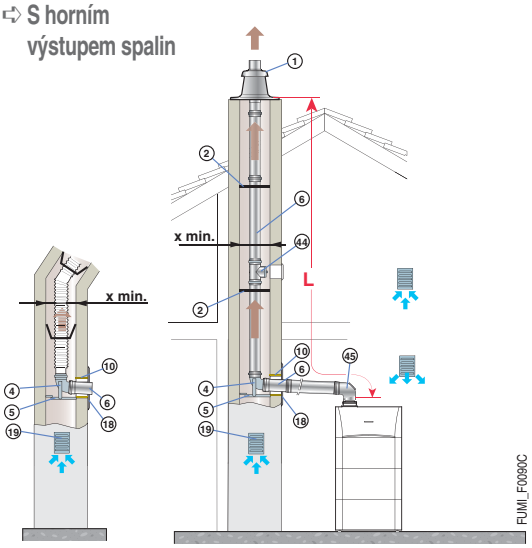

➪ Se zadním výstupem spalin

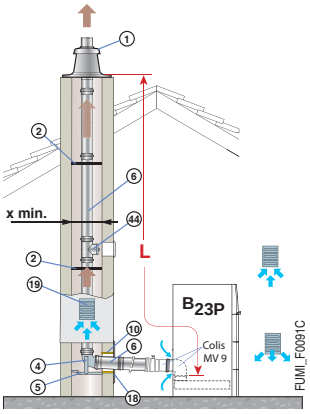

Typ kotle \ Ø připojení (mm)	max. délka (m) 80 pevné	80 flexi
MODULENS O® AFC… E	18	15
x min. ⧄ (mm)	140	140
x min. Ø (mm)	160	160

Ø připojení (mm) (mm)	Ekvivalentní délka (m) 80 pevné	80 flexi
Koleno 87°	1,9	-
Koleno 45°	1,2	-
Revizní kus	0,3	0,3
Revizní T kus	4,2	-
Revizní koleno	1,9	-

Upozornění: aby nedošlo k šíření hluku, nezazdívejte kouřovod do komína.

➪ **Minimum povinného příslušenství** ke spalinovému systému (PPS) pro připojení ke komínu pomocí pevného potrubí v kotelně a pevného nebo flexibilního potrubí v komíně:

Popis	Schémata s rozměry a označením	Typ kotle / Ø připojení (mm) / Balení/obj. č.	MODULENS O® AFC… E 80 pevné s výstupem spalin horní	80 pevné s výstupem spalin zadní	80 flexi s výstupem spalin horní	80 flexi s výstupem spalin zadní
Sada pro připojení ke komínu Ø 80 mm pevné PPS	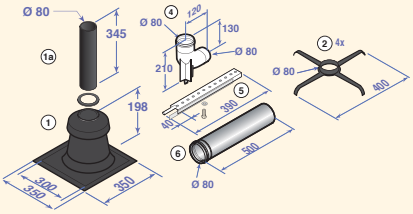	DY 717 84887717	X	X		
Sada pro připojení ke komínu Ø 80 mm flexi PPS	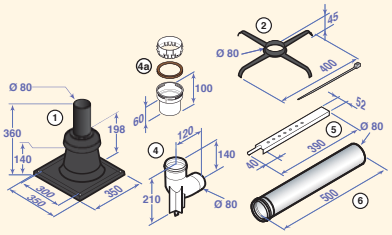	DY 895 100015325			X	X
Ochranná krytka Ø 124 mm	DY 753 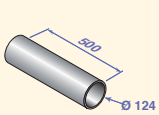 ⑩	DY 753 84887753	X	X	X	X
Krycí deska Ø 80 mm	DY 757 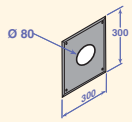 ⑱	DY 757 84887757	X	X	X	X
Jednoduché revizní koleno Ø 80 mm	㊺	DY 877 100008301	X		X	
Sada pro zadní výstup spalin	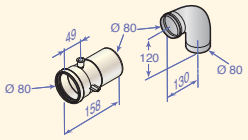	MV 9 100017720		X		X
Flexibilní potrubí Ø 80 mm Délka 12,5 m (1)	㉛	DY 897 100015327			X	X

(1) K dispozici jsou i jiné délky flexibilního potrubí – viz strana 81

➪ Další příslušenství ke spalinovým systémům naleznete na straně 78 (hliník/PPS), 80 (PPS pevné), 81 (PPS flexibilní) a 84 (společné příslušenství)

1 Konfigurace C_{13} – horizontální koncentrické odkouření HLINÍK/POZINK nebo PPS/POZINK (připojení na venkovní stěnu)

⚠ Konfigurace je zakázaná ve veřejných budovách!

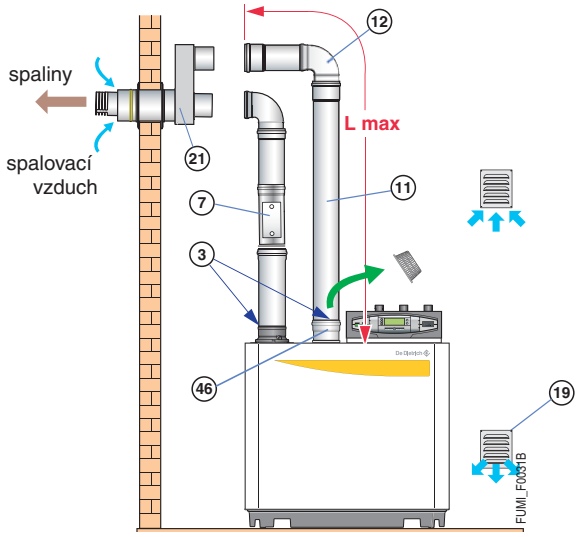

Typ kotle \ Ø připojení (mm)	max. délka (m) 150 nebo 160
C230-85 ECO	50
C230-130 ECO	37
C230-170 ECO	16
C230-210 ECO	14

	Ekvivalentní délka (m)	
Ø připojení (mm)	150 (Hliník)	160 (PPS)
Koleno 87°	6,4	5
Koleno 45°	1,7	1,4
Revizní koleno	-	5
Revizní kus	0,5	0,9
Revizní T kus	6,4	-

➪ **Minimum povinného příslušenství** ke spalinovému systému Hliník/Pozink nebo PPS/Pozink pro připojení k horizontálnímu odkouření:

Popis	Schémata s rozměry a označením	Typ kotle	C 230 ECO	
		Ø připojení (mm)	150 (Hliník)	160 (PPS)
		Balení/obj. č.		
Horizontální zakončení Hliník/Pozink Ø 150/220 mm	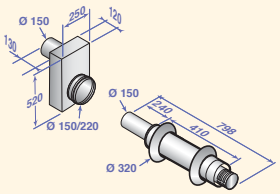 21	DY 831 100002469	X	
Horizontální zakončení PPS/Pozink Ø 160/220 mm	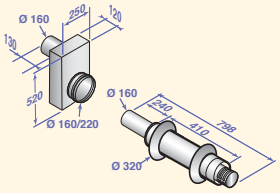 21	DY 827 100002401		X
Díl pro připojení vzduchu	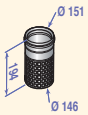 46	DY 830 100002404	X	X
Adaptér Ø 150 na 160 mm	3	DY 825 100002399		X

➪ Další příslušenství ke spalinovým systémům naleznete na straně 80 (PPS), 82 (Hliník) a 84 (společné příslušenství)

2 Konfigurace C_{33} – vertikální koncentrické odkouření HLINÍK/POZINK (připojení na šikmou nebo rovnou střechu)

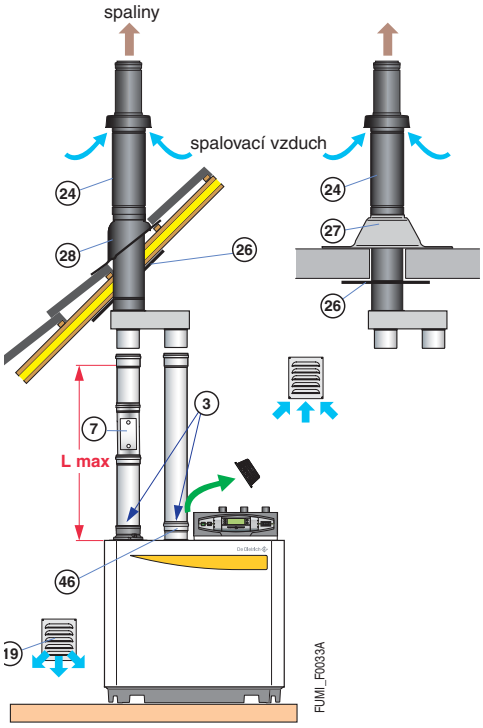

Typ kotle \ Ø připojení (mm)	max. délka (m) 150 nebo 160
C230-85 ECO	50
C230-130 ECO	37
C230-170 ECO	16
C230-210 ECO	14

	Ekvivalentní délka (m)	
Ø připojení (mm)	150 (Hliník)	160 (PPS)
Koleno 87°	6,4	5
Koleno 45°	1,7	1,4
Revizní koleno	-	5
Revizní kus	0,5	0,9
Revizní T kus	6,4	-

➪ **Minimum povinného příslušenství** ke spalinovému systému Hliník/Pozink nebo PPS/Pozink pro připojení k vertikálnímu odkouření:

Popis	Schémata s rozměry a označením		Typ kotle	C 230 ECO	
			Ø připojení (mm)	150 (Hliník)	160 (PPS)
			Balení/obj. č.		
Vertikální zakončení Hliník/Pozink Ø 150/220 mm	DY 835 (24) 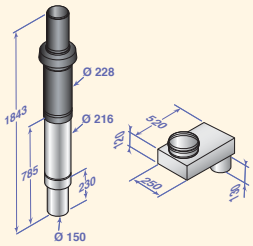	DY 826 (24) 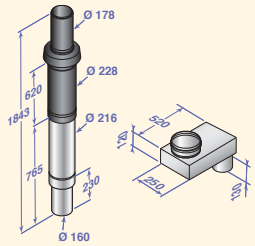	DY 835 100002473	X	
Vertikální zakončení PPS/Pozink Ø 160/220 mm			DY 826 100002400		X
Díl pro připojení vzduchu	(46) 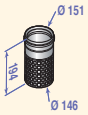		DY 830 100002404	X	X
Adaptér Ø 150 na 160 mm	(3) 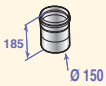		DY 825 100002399		X

➪ Další příslušenství ke spalinovým systémům naleznete na straně 80 (PPS), 82 (Hliník) a 84 (společné příslušenství)

6 Konfigurace B_{23P} – připojení ke komínu pomocí „pevných“ potrubí z HLINÍKU nebo PPS v kotelně a v komíně (spalovací vzduch veden z kotelny)

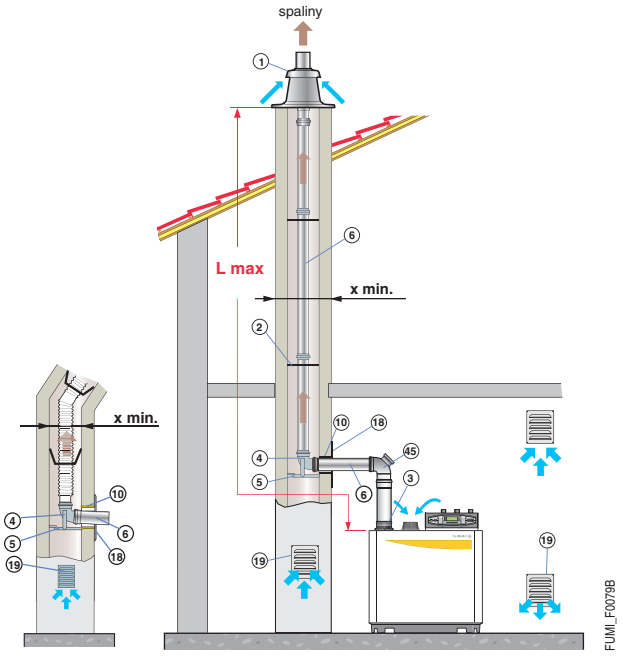

Typ kotle / Ø připojení (mm)	max. délka (m) 110 pevné	110 flexi
C230-85 ECO	27	14,5
C230-130 ECO	8	4
x min. ⧄ (mm)	220	220
x min. Ø (mm)	240	240

Ø připojení (mm)	Ekvivalentní délka (m) 110 pevné	110 flexi
Koleno 87°	4,9	
Koleno 45°	1,1	
Revizní koleno	4,8	
Revizní kus		0,5
Revizní T kus	5,6	

➪ **Minimum povinného příslušenství** ke spalinovému systému (PPS) pro připojení ke komínu

Popis	Schémata s rozměry a označením	Typ kotle / Ø připojení (mm) / Balení/obj. č.	C 230-85 a C 230-130 ECO 110 pevné	110 flexi
Sada pro připojení ke komínu Ø 110 mm	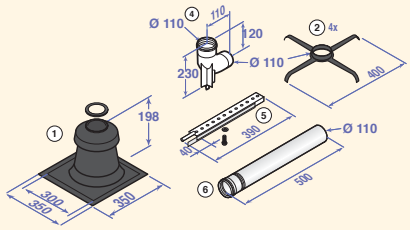	DY 177 84887577	X	
Sada pro připojení ke komínu Ø 110 mm flexi	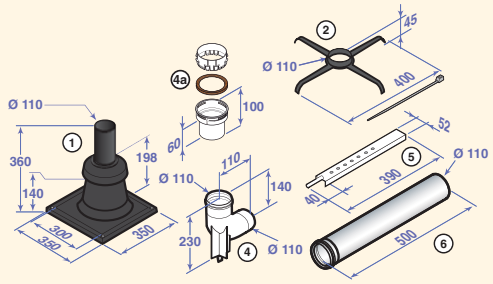	DY 888 100015287		X
Ochranná krytka Ø 124 mm	DY 753 ⑩ 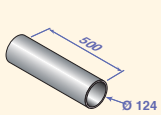 DY 879 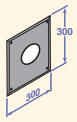	DY 753 84887753	X	X
Krycí deska Ø 110 mm		DY 879 100010270	X	X
Adaptér Ø 150 na 110 mm	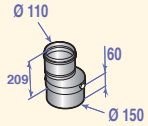	DY 915 100017634	X	X

➪ Další příslušenství ke spalinovým systémům naleznete na straně 80 (PPS pevné), 82 (Hliník) a 84 (společné příslušenství)

6 Konfigurace B_{23P} – připojení ke komínu pomocí „pevných“ potrubí z HLINÍKU nebo PPS v kotelně a v komíně (spalovací vzduch veden z kotelny)

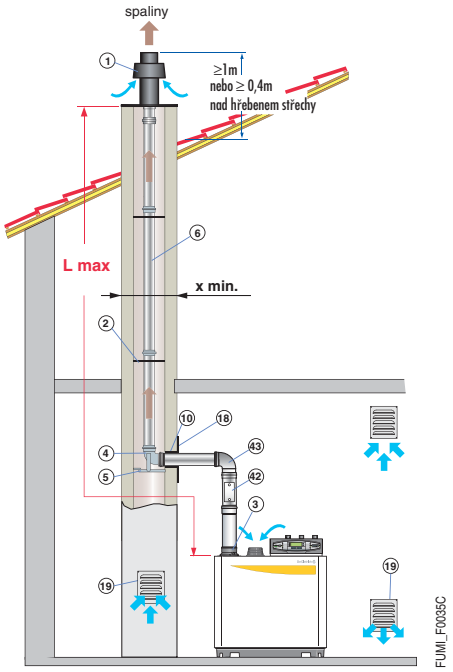

Typ kotle / Ø připojení (mm)	max. délka (m) 150 Hliník	160 PPS
C230-85 ECO	50	50
C230-130 ECO	50	50
C230-170 ECO	45	50
C230-210 ECO	27	43
x min. ⧄ (mm)	220	220
x min. Ø (mm)	240	240

Ø připojení (mm)	Ekvivalentní délka (m) 150 (Hliník)	160 (PPS)
Koleno 87°	6,4	5
Koleno 45°	1,7	1,4
Revizní koleno	-	5
Revizní kus	0,5	0,9
Revizní T kus	6,4	-

➪ **Minimum povinného příslušenství** ke spalinovému systému Hliník nebo PPS pro připojení ke komínu

Popis	Schémata s rozměry a označením		Typ kotle / Ø připojení (mm) / Balení/obj. č.	C 230 ECO 150 (Hliník)	160 (PPS)
Zakončení s těsnícím lemováním Ø 150 mm Hliník	DY 780 ① 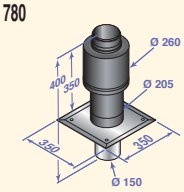	DY 837 ① 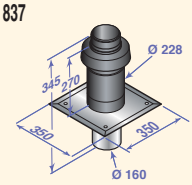	DY 780 84887780	X	
Zakončení s těsnícím lemováním Ø 160 mm PPS			DY 837 100002475		X
Koleno 87° s držákem Ø 150 mm Hliník	DY 855 ④ + ⑤ 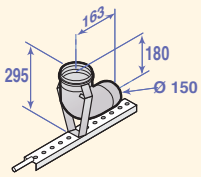	DY 836 ④ + ⑤ 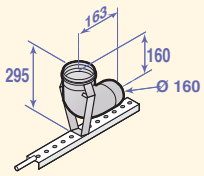	DY 855 100003968	X	
Koleno 87° s držákem Ø 160 mm PPS			DY 836 100002474		X
Krycí deska komín Ø 150 mm Hliník	DY 856 ⑱ 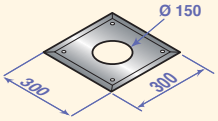	DY 838 ⑱ 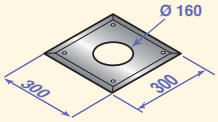	DY 856 100003969	X	
Krycí deska komín Ø 160 mm PPS			DY 838 100002476		X
Ochranná krytka Ø 165 mm	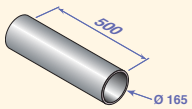 ⑩		DY 773 84887773	X	X
Adaptér Ø 150 na 160 mm	③		DY 825 100002399		X

➪ Další příslušenství ke spalinovým systémům naleznete na straně 80 (PPS) a 82 (Hliník)

7 Konfigurace B_{23P} – připojení ke komínu pro instalaci do kaskády (instalace s uzavíratelnými motorizovanými klapkami)

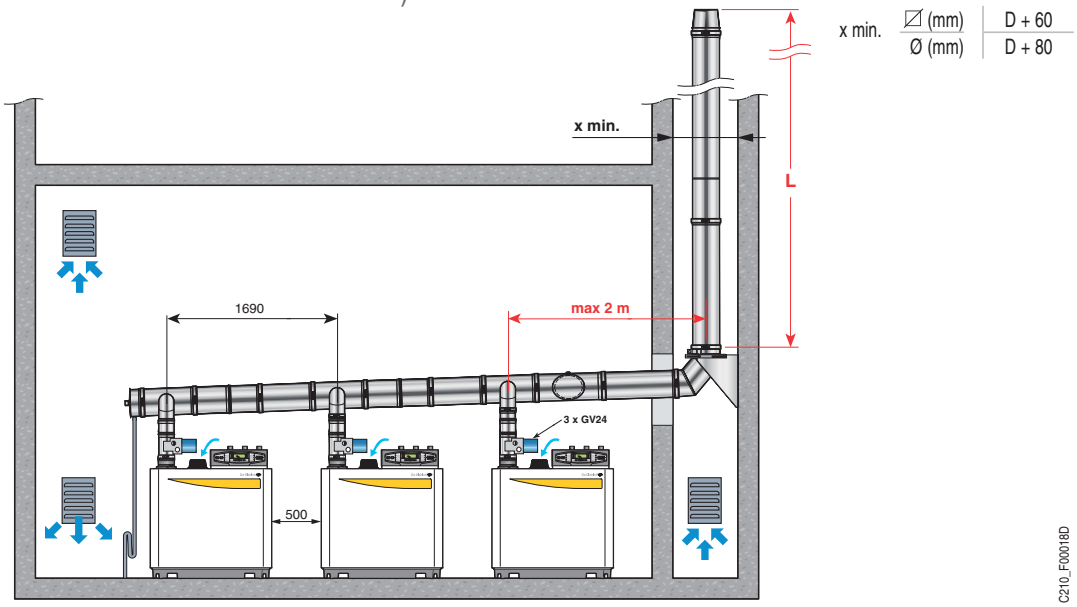

Maximální přípustná délka L (v m) dle Ø potrubí D (v mm) pro různé kombinace „kaskády“:
(Tyto délky byly stanoveny s ohledem na rozměrové požadavky uvedené ve schématu – viz výše. V případě odlišných rozměrových požadavků nás prosím kontaktujte).

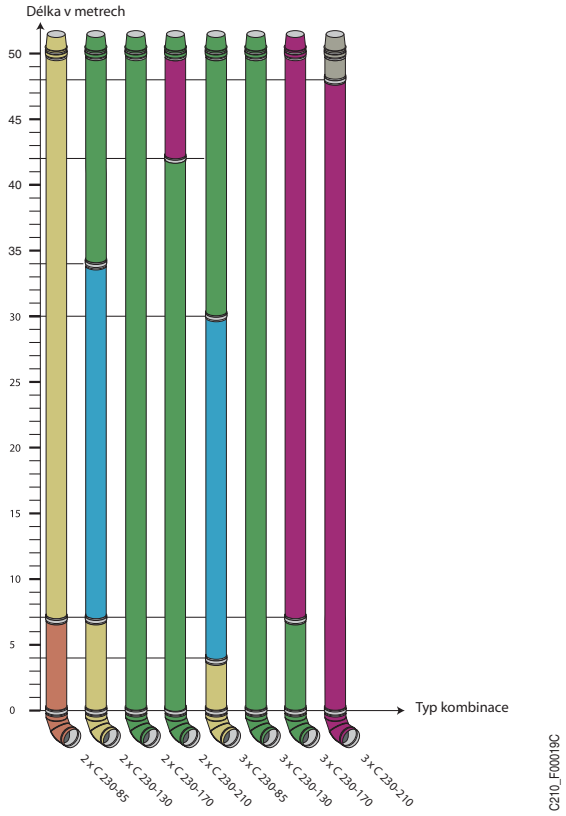

Legenda

- Kotle C 230... ECO, provoz 40/30°C
- Systém s uzavíratelnou spalinovou klapkou je povinný na výstupu kotle (příslušenství – balení GV 24)

Upozornění: Uvedené délky mají pouze orientační charakter. Společnost De Dietrich nebere za tyto údaje žádnou odpovědnost.
V případě provedení jiných montážních konfigurací nás laskavě kontaktujte pro provedení specifického výpočtu.

➪ Povinné příslušenství, jež je třeba objednat pro konfiguraci B23P v případě instalace do kaskády

Popis	Schémata s rozměry a označením	Balení Reference	Komentář
Uzavíratelná spalinová motorizovaná klapka	(49) 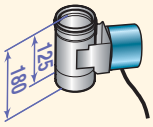	**GV 24** 100011033	Při instalaci v kaskádě s přetlakem umožňuje umístění spalinové klapky u kotle předejít vypouštění spalin směrem k odstaveným kotlům

2 Konfigurace C_{33} – vertikální koncentrické odkouření

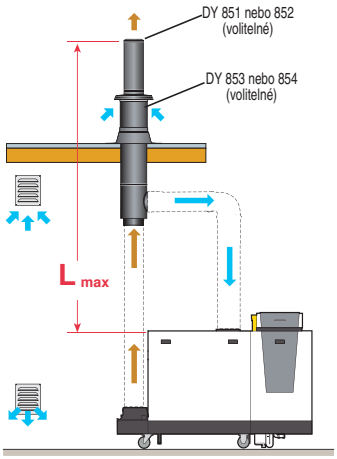

C 330 ECO

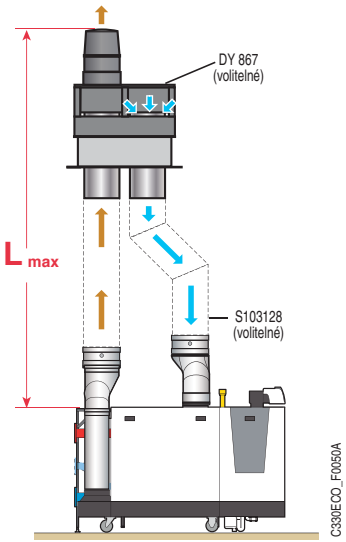

C 630 ECO

Typ kotle C 330-... ECO	max. délka (m) (1)		
	Ø 200 mm	Ø 250 mm	Ø 300 mm
280	42	50	50
350	21	50	50
430	13	50	50
500	10	50	50
570	5	34	50
650	4	50	50

Typ kotle C 630-... ECO	max. délka (m) (1)		
	Ø 300 mm	Ø 350 mm	Ø 400 mm
560	50	50	50
700	43	50	50
860	26	50	50
1000	13	35	50
1140	5	16	24
1300	-	10	12

Poznámka: Tyto maximální délky lze uplatnit rovněž u konfigurace C_{93}

(1) Kalkulováno pro pevné potrubí s vyústěním bez víka

➪ Dostupné příslušenství pro spalinový systém

• C 330 ECO

Vertikální odkouření Hliník/Pozink (24)

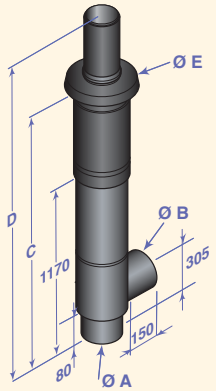

	A	B	C	D	E
DY 851	200	200	1680	2350	400
DY 852	250	250	1685	2500	530

Ø 200/300 mm	Obj. číslo
DY 851	51202

Ø 250/350 mm	Obj. číslo.
DY 852	51203

Redukce Ø 250 na 200 mm

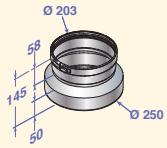

	Obj. číslo
-	S103179

Těsnící příruba pro rovnou střechu (27)

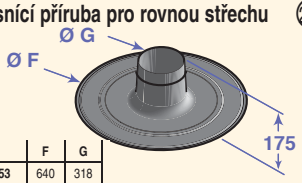

	F	G
DY 853	640	318
DY 854	690	368

Ø 300 mm	Obj. číslo
DY 853	46157

Ø 350 mm	Obj. číslo
DY 854	46158

Adaptér spalinové trubice pro náhradu typu C 310 ECO typem C 330 ECO

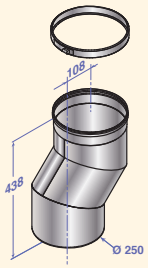

	Obj. číslo
-	S103178

Propojovací sada - spaliny pro 2 x C 330 ECO

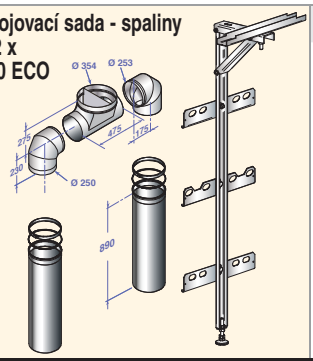

	Obj. číslo
-	S103118

Propojovací sada vzduch pro 2 x C 330 ECO

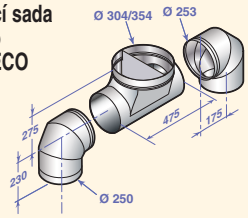

	Obj. číslo
Ø 300 mm	46157
Ø 350 mm	46158

• C 630 ECO

Vertikální odkouření Hliník (24)

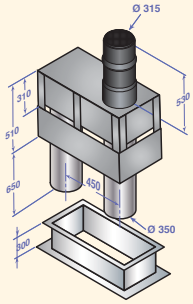

Ø 2 x 350 mm	Obj. číslo
	54443

Kolektor na vstupu vzduchu Hliník (48)

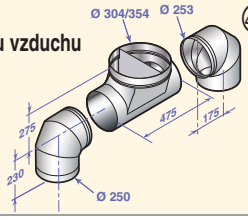

Ø 2 x 250 na 350 mm	Obj. číslo
–	S103128

5 Konfigurace C_{53} – oddělené potrubí VZDUCH/SPALINY (přívod spalovacího vzduchu zvenku)

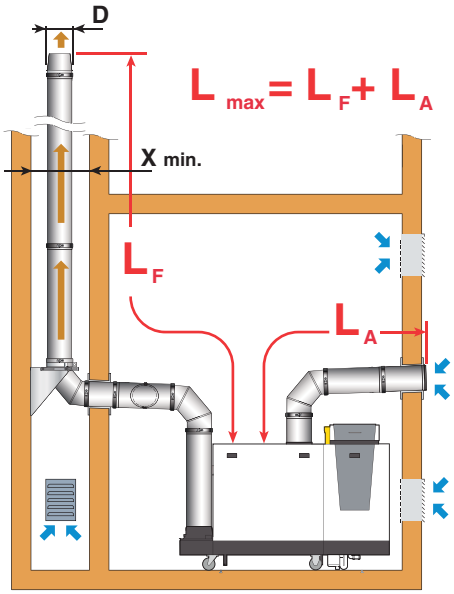

C 330 ECO

x min.	⧄ (mm)	D + 60
	Ø (mm)	D + 80

Typ kotle C 330-... ECO	max. délka (m) (1)
	Ø 250 mm
280	50
350	50
430	50
500	50
570	49
650	40

(1) Kalkulováno pro pevné potrubí s otevřeným vyústěním

Vodorovná část přívodu vzduchu musí být vedena s minimálním sklonem 2° směrem od kotle.

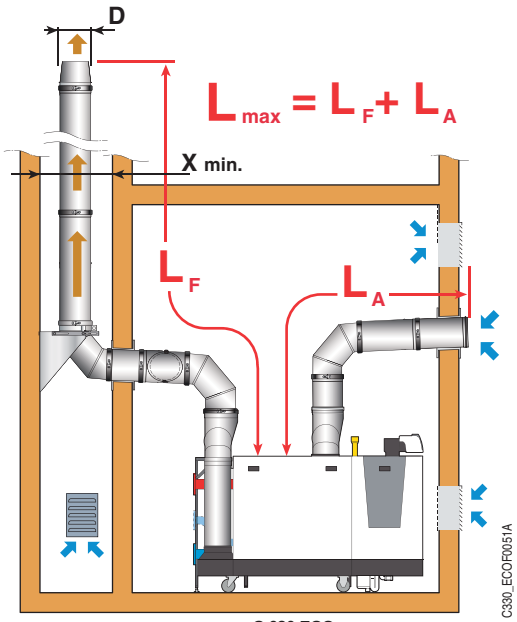

C 630 ECO

x min.	⧄ (mm)	D + 60
	Ø (mm)	D + 80

Typ kotle C 630-... ECO	max. délka (m) (1)	
	Ø 350 mm	Ø 400 mm
560	50	50
700	50	50
860	50	50
1000	33	50
1140	-	22
1300	-	-

(1) Kalkulováno pro pevné potrubí s otevřeným vyústěním

6 7 Konfigurace B_{23P}: připojení ke komínu

Samostatný kotel

x min.	⧄ (mm)	D + 60
	Ø (mm)	D + 80

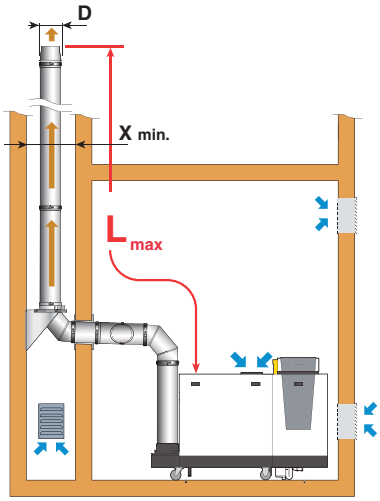

C 330 ECO

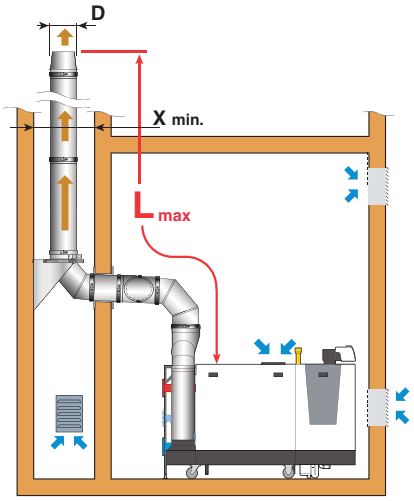

C 630 ECO

C330ECO_F0007A

Typ kotle C 330-... ECO	max. délka (m) (1)			
	Ø 150 mm	Ø 180 mm	Ø 200 mm	Ø 250 mm
280	20	50	50	50
350	11	30	50	50
430	8	22	39	50
500	7	18	32	50
570	5	13	24	50
650	5	12	21	50

Typ kotle C 630-... ECO	max. délka (m) (1)		
	Ø 250 mm	Ø 300 mm	Ø 350 mm
560	50	50	50
700	31	50	50
860	20	50	50
1000	11	39	50
1140	5	26	50
1300	3	19	50

(1) Kalkulováno pro pevné potrubí s otevřeným vyústěním

Instalace v kaskádě

x min.	⧄ (mm)	D + 60
	Ø (mm)	D + 80

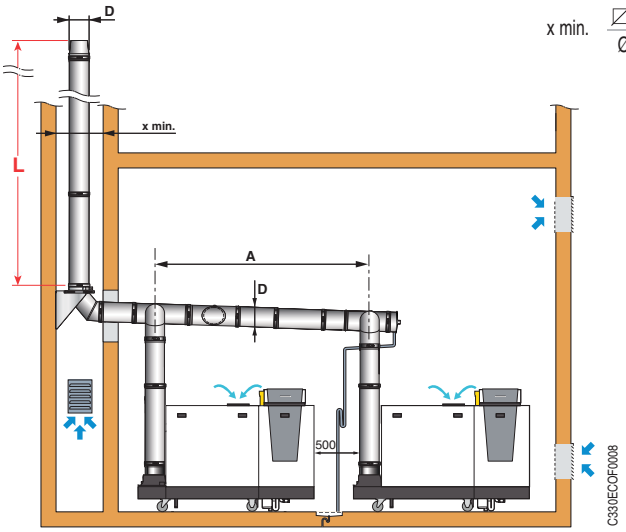

C330ECOF0008

C 330/630-... ECO	A (mm)
C 330-280, C 330-350, C 630-560, C 630-700	2100
C 330-430, C 330-500, C 330-570, C 330-650 C 630-860, C 630-1000, C 630-1140, C 630-1300	2490

L: Maximální přípustná délka L (v m) dle Ø potrubí D (v mm) pro různé kombinace „kaskády“:
(Tyto délky byly stanoveny s ohledem na rozměrové požadavky uvedené ve schématech – viz výše. V případě odlišných rozměrových požadavků je třeba provést projektantem vzduchospalinové cesty specifický výpočet).

C 330-... ECO

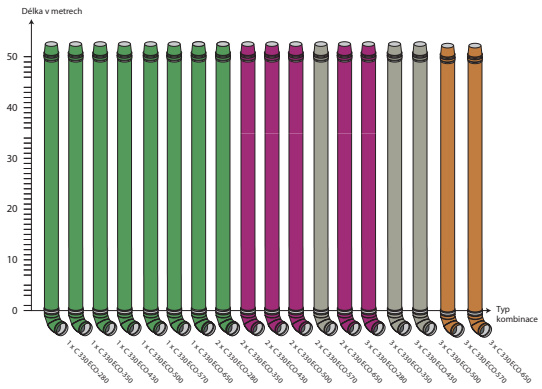

C 630-... ECO

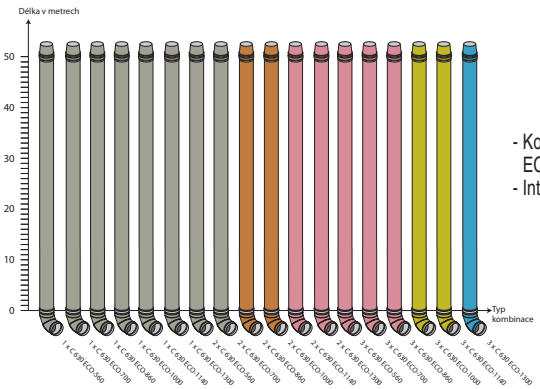

- Kotle C 330... ECO/C 630... ECO: provoz 50/30°C
- Integrované uzavíratelné klapky

C330ECO_F0009A

Upozornění: Uvedené délky mají pouze orientační charakter. Společnost De Dietrich nebere za tyto údaje žádnou odpovědnost.
V případě provedení jiných montážních konfigurací je třeba provést projektantem vzduchospalinové cesty specifický výpočet.

DOSTUPNÉ PŘÍSLUŠENSTVÍ KONCENTRICKÝCH SPALINOVÝCH SYSTÉMŮ HLINÍK/PPS

Koncentrické prodloužení (11)

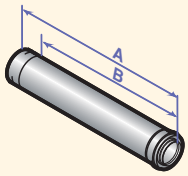

	A	B
DY 126	250	200
DY 681, DY 127, DY 811	500	450
DY 682, DY 128, DY 812	1000	950
DY 683, DY 129	1950	1900

Ø 60/100 mm	délka (mm)	Obj. číslo
DY 681	500	84887681
DY 682	1000	84887682
DY 683	1950	84887683

Ø 80/125 mm	délka (mm)	Obj. číslo
DY 126	250	84887526
DY 127	500	84887527
DY 128	1000	84887528
DY 129	1950	84887529

Ø 110/150 mm	délka (mm)	Obj. číslo
DY 811	500	100002351
DY 812	1000	100002352

Koncentrické prodloužení PPS/Pozink pro horizontální odkouření (11)

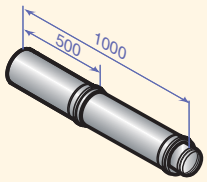

Ø 160/220 mm	Obj. číslo
DY 857	100004040

Koncentrický revizní kus (7)

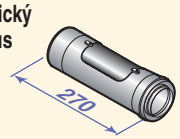

Ø 80/125 mm	délka *	Obj. číslo
DY 124	0,6	84887524

Koncentrická revizní spojka (7)

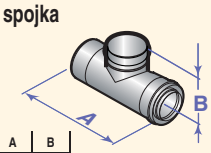

	A	B
DY 689	250	100
DY 815	270	140

Ø 60/100 mm	délka *	Obj. číslo
DY 689	0,5	84887689

Ø 110/150 mm	délka *	Obj. číslo
DY 815	1,0	100002355

Kompenzační koncentrická spojka (17)

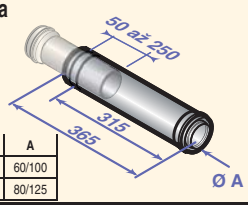

	A
DY 688	60/100
DY 130	80/125

Ø 60/100 mm	Obj. číslo
DY 688	84887688

Ø 80/125 mm	Obj. číslo
DY 130	84887530

Koncentrický revizní T kus (8)

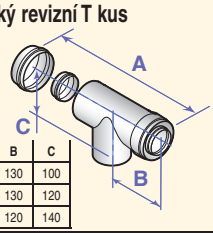

	A	B	C
DY 737	250	130	100
DY 125	270	130	120
DY 816	270	120	140

Ø 60/100 mm	délka *	Obj. číslo
DY 737	2,2	84887737

Ø 80/125 mm	délka *	Obj. číslo
DY 125	2,7	84887525

Ø 110/150 mm	délka *	Obj. číslo
DY 816	2,5	100002356

Koncentrické revizní koleno (23)

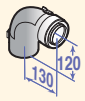

Ø 80/125 mm	délka *	Obj. číslo
DY 875	2,0	100008311

* Ekvivalentní délka (m)

Koncentrické koleno (12)

87°

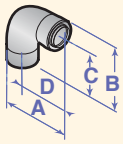

	A	B	C	D
DY 684	170	162	110	120
DY 131	193	185	120	130
DY 813	239	241	165	164

Ø 60/100 mm	Délka *	úhel	Obj. číslo
DY 684	1,1	87°	84887684
DY 685	0,8	45° (2 kusy)	84887685
DY 686	0,7	30° (2 kusy)	84887686
DY 687	0,5	15° (2 kusy)	84887687

45

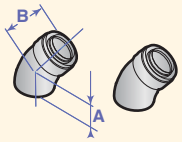

	A	B
DY 685	70	80
DY 132	90	90
DY 814	110	110

Ø 80/125 mm	Délka *	úhel	Obj. číslo
DY 131	1,5	87°	84887531
DY 132	1,0	45° (2 kusy)	84887532

30°

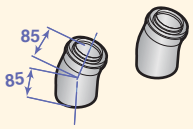

15°

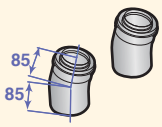

Ø 110/150 mm	Délka *	úhel	Obj. číslo
DY 813	3,7	87°	100002353
DY 814	1,0	45° (2 kusy)	100002354

Horizontální zakončení „Retrofit"

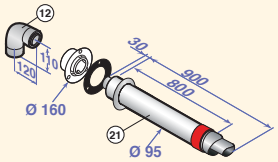

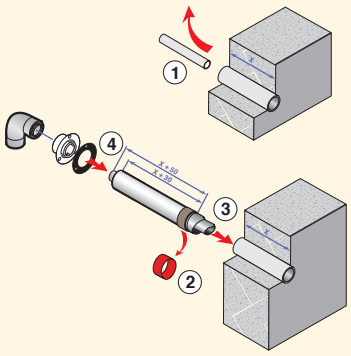

Ø 60/95 mm	Obj. číslo
DY 912	100017526

* Ekvivalentní délka (m)

DOSTUPNÉ PŘÍSLUŠENSTVÍ KONCENTRICKÝCH SPALINOVÝCH SYSTÉMŮ HLINÍK/HLINÍK

Koncentrické prodloužení (11)

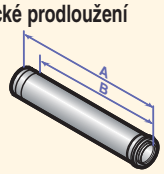

	A	B
DY 746, CX 64	250	200
DY 652, CX 65	500	450
DY 653, CX 66	1000	950
DY 654, CX 93	1950	1900

Ø 60/100 mm	délka (mm)	Obj. číslo
DY 746	250	84887746
DY 652	500	84887652
DY 653	1000	84887653
DY 654	1950	84887654

Ø 80/125 mm	délka (mm)	Obj. číslo
CX 64	250	84837735
CX 65	500	84837736
CX 66	1000	84837737
CX 93	1950	84837793

Koncentrické prodloužení Hliník/Pozink pro horizontální odkouření (11)

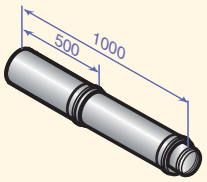

Ø 150/220 mm	Obj. číslo
DY 864	100004243

Koncentrické koleno (12)

87°

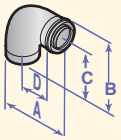

	A	B	C	D
DY 655	170	184	110	70
CX 76	194	190	120	80

45

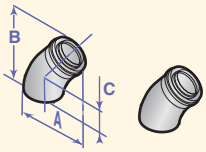

	A	B	C
DY 656	136	174	70
CX 68	156	184	90

Ø 60/100 mm	délka *	úhel	Obj. číslo
DY 655	1,1	87°	84887655
DY 656	0,8	45° (2 kusy)	84887656

Ø 80/125 mm	délka *	úhel	Obj. číslo
CX 76	1,0	87°	84837743
CX 68	0,8	45° (2 kusy)	84837739

Sběrač kondenzátu Ø 60/100 mm (36)

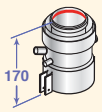

Ø 60/100 mm	délka *	Obj. číslo
DY 910	1,4	100016486

Adaptér – sběrač kondenzátu Ø 80/125 mm

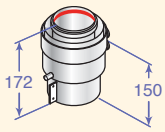

Ø 60/100 mm	délka *	Obj. číslo
DY 909	1,0	100016486

Kompenzační koncentrická spojka (17)

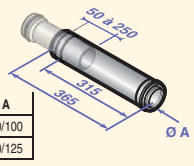

	A
DY 659	60/100
CX 67	80/125

Ø 60/100 mm	Obj. číslo
DY 659	84887659

Ø 80/125 mm	Obj. číslo
CX 67	84837738

* Ekvivalentní délka (m)

Koncentrický revizní T kus (8)

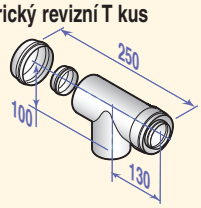

Ø 60/100 mm	délka *	Obj. číslo
DY 660		84887660

DOSTUPNÉ PŘÍSLUŠENSTVÍ SPALINOVÝCH SYSTÉMŮ – JEDNODUCHÉ „PEVNÉ“ PPS

Jednoduché prodloužení (6)

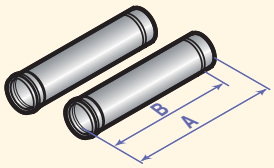

	A	B
DY 613	250	200
DY 614, DY 180, DY 690, DY 822	500	450
DY 615, DY 179, DY 691, DY 821	1000	950
DY 150, DY 178, DY 692	1950	1900

Ø 60 mm	Délka (mm)	Obj. číslo
DY 690	500 (2 kusy)	84887690
DY 691	1000 (2 kusy)	84887691
DY 692	1950 (2 kusy)	84887692
Ø 80 mm	**Délka (mm)**	**Obj. číslo**
DY 613	250 (2 kusy)	84887613
DY 614	500 (2 kusy)	84887614
DY 615	1000 (2 kusy)	84887615
DY 150	1950 (2 kusy)	84887550
Ø 110 mm	**Délka (mm)**	**Obj. číslo**
DY 180	500	84887580
DY 179	1000	84887581
DY 178	1950	84887578
Ø 160 mm	**Délka (mm)**	**Obj. číslo**
DY 822	500	100002396
DY 821	1000	100002395

Revizní jednoduchá spojka (42)

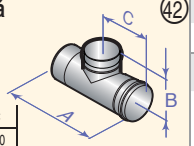

	A	B	C
DY 698	250	60	130
DY 146	270	75	142

Ø 60 mm	Délka *	Obj. číslo
DY 698	0,3	84887698
Ø 80 mm	**Délka ***	**Obj. číslo**
DY 146	0,3	84887546

Jednoduchý revizní T kus (44)

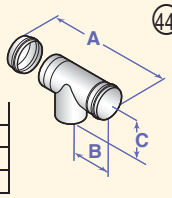

	A	B	C
DY 741	251	130	100
DY 163	261	142	120
DY 183	245	131	140

Ø 60 mm	Délka *	Obj. číslo
DY 741	2,9	84887741
Ø 80 mm	**Délka ***	**Obj. číslo**
DY 163	4,2	84887563
Ø 110 mm	**Délka ***	**Obj. číslo**
DY 183	5,6	84887583

Jednoduché revizní koleno (45)

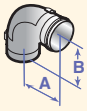

	A	B
DY 877	130	120
DY 188	120	120
DY 834	207	207

Ø 80 mm	Délka *	Obj. číslo
DY 877	1,9	100008301
Ø 110 mm	**Délka ***	**Obj. číslo**
DY 188	4,8	84887588
Ø 160 mm	**Délka ***	**Obj. číslo**
DY 834	5	100002472

Jednoduchý revizní kus (42)

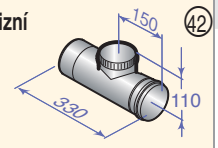

Ø 160 mm	Délka *	Obj. číslo
DY 833	0,9	100002471

Jednoduché koleno 87° (43)

	A	B
DY 152	130	120
DY 181	120	120
DY 693	120	110
DY 823	150	150

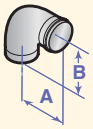

45 °

	A	B
DY 154	90	90
DY 182	90	90
DY 694	70	80
DY 824	75	75

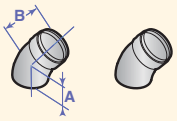

Ø 60 mm	Délka*	Angle	Obj. číslo
DY 693	1,1	87°	84887693
DY 694	0,6	45° (2 kusy)	84887694
Ø 80 mm	**Délka***	**Angle**	**Obj. číslo**
DY 152	1,9	87°	84887552
DY 154	1,2	45° (2 kusy)	84887554
Ø 110 mm	**Délka***	**Angle**	**Obj. číslo**
DY 181	4,9	87°	84887581
DY 182	1,1	45° (2 kusy)	84887582
Ø 160 mm	**Délka***	**Angle**	**Obj. číslo**
DY 823	5	87°	100002397
DY 824	1,4	45° (2 kusy)	100002398

* Ekvivalentní délka (m)

Zakončení s těsnícím lemováním (1)

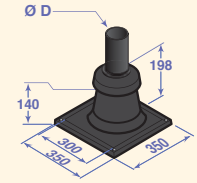

	D
DY 185	80 nebo 60
DY 189	110

Ø 60 nebo 80 mm	Obj. číslo
DY 185	84887585
Ø 110 mm	**Obj. číslo**
DY 189	84887589

Centrovací rozpěrka (2)

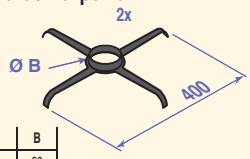

	B
DY 673	60
DY 151	80
DY 187	110
DY 839	160

Ø 60 mm	Obj. číslo
DY 673 (2 kusy)	84887673
Ø 80 mm	**Obj. číslo**
DY 151 (2 kusy)	84887551
Ø 110 mm	**Obj. číslo**
DY 187 (2 kusy)	84887587
Ø 160 mm	**Obj. číslo**
DY 839 (2 kusy)	100002540

Ochranná nerezová mřížka pro střešní vývod (34)

Ø 90 mm	Obj. číslo
–	300007172
Ø 120 mm	**Obj. číslo**
–	300007173

DOSTUPNÉ PŘÍSLUŠENSTVÍ SPALINOVÝCH SYSTÉMŮ – JEDNODUCHÉ „FLEXIBILNÍ“ PPS

Flexibilní potrubí (31)

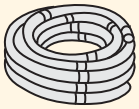

Ø 80 mm	Délka (m)	Obj. číslo
DY 897	12,5	100015327
DY 896	50	100015326

Ø 110 mm	Délka (m)	Obj. číslo
DY 889	15	100015288
DY 890	25	100015289

Spojovací díl pro flexibilní potrubí (32)

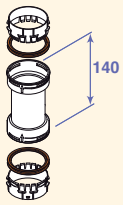

Ø 80 mm	Obj. číslo
DY 898	100015328

Ø 110 mm	Obj. číslo
DY 891	100015321

Revizní kus pro flexibilní potrubí (38)

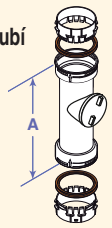

	A
DY 900	335
DY 893	340

Ø 80 mm	Délka *	Obj. číslo
DY 900	0,3	100015330

Ø 110 mm	Délka *	Obj. číslo
DY 893	0,5	100015323

Pomocný nástroj pro vsazení flexibilního potrubí (33)

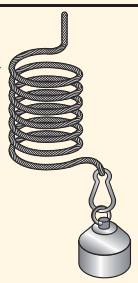

Ø 80 mm	Obj. číslo
DY 901	100015331

Ø 110 mm	Obj. číslo
DY 894	100015324

Adaptační díly pro flexibilní potrubí

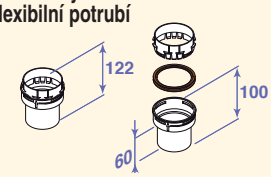

Ø 80 mm	Obj. číslo
DY 904	100015880

Ø 110 mm	Obj. číslo
DY 905	100015881

Centrovací rozpěrka pro flexibilní potrubí (39)

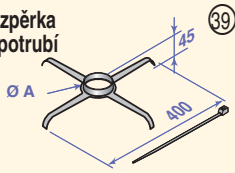

	A
DY 618	80
DY 805	110

Ø 80 mm	Obj. číslo
DY 618 (2 kusy)	84887618

Ø 110 mm	Obj. číslo
DY 805 (4 kusy)	100002282

Ochranná nerezová mřížka pro střešní vývod (34)

Ø 90 mm	Obj. číslo
-	300007172

Ø 120 mm	Obj. číslo
-	300007173

Zakončení s těsnícím lemováním pro flexibilní potrubí (1)

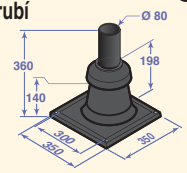

Ø 80 mm	Obj. číslo
DY 899	100015329

Zakončení s těsnícím lemováním pro flexibilní potrubí (1)

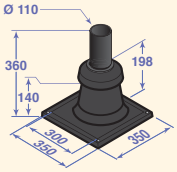

Ø 110 mm	Obj. číslo
DY 892	100015322

* Ekvivalentní délka (m)

DOSTUPNÉ PŘÍSLUŠENSTVÍ SPALINOVÝCH SYSTÉMŮ PRO JEDNODUCHÉ POTRUBÍ - HLINÍK

Jednoduché prodloužení (6)

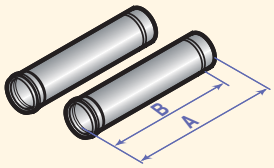

	A	B
DY 604	250	200
DY 605, DY 625, DY 645	500	450
DY 606, DY 626, DY 646	1000	950
DY 607, DY 627, DY 647	1950	1900

Ø 80 mm	Délka (mm)	Obj. číslo
DY 604	250 (2 kusy)	84887604
DY 605	500 (2 kusy)	84887605
DY 606	1000 (2 kusy)	84887606
DY 607	1950 (2 kusy)	84887607

Ø 100 mm	Délka (mm)	Obj. číslo
DY 625	500 (2 kusy)	84887625
DY 626	1000 (2 kusy)	84887626
DY 627	1950 (2 kusy)	84887627

Ø 150 mm	Délka (mm)	Obj. číslo
DY 645	500	84887645
DY 646	1000	84887646
DY 647	1950	84887647

Jednoduchý revizní kus (42)

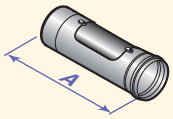

	A
DY 600	270
DY 624	295

Ø 80 mm	Délka *	Obj. číslo
DY 600	0,5	84887600

Ø 100 mm	Délka *	Obj. číslo
DY 624	0,5	84887624

Jednoduché koleno 87° (43)

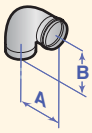

	A	B
DY 608	145	135
DY 629	110	110
DY 649	75	150

45°

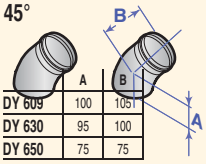

	A	B
DY 609	100	105
DY 630	95	100
DY 650	75	75

Ø 80 mm	Délka *	Angle	Obj. číslo
DY 608	1,2	87°	84887608
DY 609	0,9	45° (2 kusy)	84887609

Ø 100 mm	Délka *	Angle	Obj. číslo
DY 629	5	87°	84887629
DY 630	1,2	45° (2 kusy)	84887630

Ø 150 mm	Délka *	Angle	Obj. číslo
DY 649	6,4	87°	84887649
DY 650	1,7	45° (2 kusy)	84887650

Jednoduchý revizní T kus (44)

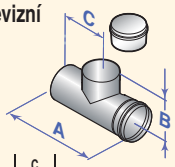

	A	B	C
DY 738	270	120	130
DY 739	290	140	140
DY 832	325	190	165

Ø 80 mm	Délka *	Obj. číslo
DY 738	2,8	84887738

Ø 100 mm	Délka *	Obj. číslo
DY 739	5,3	84887739

Ø 150 mm	Délka *	Obj. číslo
DY 832	6,4	100002470

* Ekvivalentní délka (m)

Centrovací rozpěrka (2)

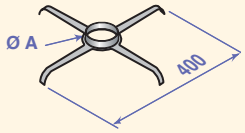

	A
DY 151	80
DY 628	100
DY 648	150

Ø 80 mm	Obj. číslo
DY 151 (2 kusy)	84887563

Ø 100 mm	Obj. číslo
DY 628 (2 kusy)	84887628

Ø 150 mm	Obj. číslo
DY 648 (2 kusy)	84887648

Zakončení s těsnícím lemováním (1)

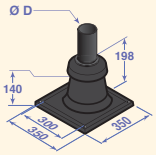

	A
DY 195	60 nebo 80
DY 189	110

Ø 80 mm	Obj. číslo
DY 185	84887600

Ø 100 mm	Obj. číslo
DY 189	84887589

Ochranná nerezová mřížka pro střešní vývod (34)

Ø 90 mm	Obj. číslo
-	300007172

Ø 120 mm	Obj. číslo
-	300007173

DALŠÍ DOSTUPNÉ PŘÍSLUŠENSTVÍ SPALINOVÝCH SYSTÉMŮ NEREZ/NEREZ

Vložka tlumiče hluku pro horizontální zakončení

	Obj. číslo
DB 88	81998545

Horizontální koncentrické zakončení dlouhé (21)

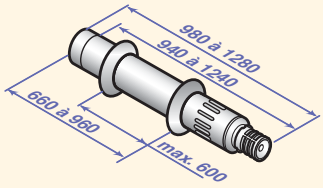

Ø 80/125 mm	Obj. číslo
DB 87	81998544

Koncentrické prodloužení (11)

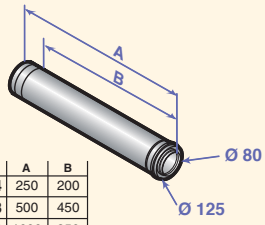

	A	B
DB 94	250	200
DB 93	500	450
DB 92	1000	950

Ø 80/125 mm	Délka (mm)	Obj. číslo
DB 94	250	81998537
DB 93	500	81998536
DB 92	1000	81998535

Koncentrická revizní spojka (7)

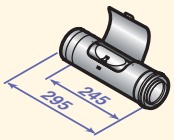

Ø 80/125 mm	Délka *	Obj. číslo
DB 85	0,3	81998548

* Ekvivalentní délka (m)

Koncentrické koleno 87° (12)

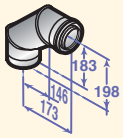

45°

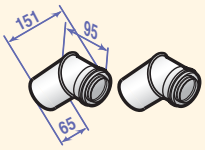

Ø 80/125 mm	Délka *	Angle	Obj. číslo
DB 96	1,3	87°	81998539
DB 97	0,8	45° (2 kusy)	81998540

Koncentrické revizní koleno (23)

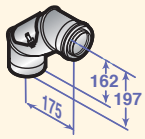

Ø 80/125 mm	Délka *	Obj. číslo
DB 86	1,4	81998549

* Ekvivalentní délka (m)

SPOLEČNÉ PŘÍSLUŠENSTVÍ SPALINOVÝCH SYSTÉMŮ

Střešní průchodka (28)

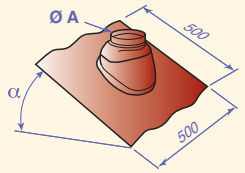

	A
CX 604, CX 106	172
CX 121, 120, 52, 83, 63, 84	500

pro Ø 80/125 mm	Sklon/Barva	Obj. číslo
CX 121	5 až 25° černá	84837121
CX 120	5 až 25° červená	84837120
CX 52	25 až 45° černá	84837732
CX 83	25 až 45° červená	84837783
CX 63	35 až 55° černá	84837734
CX 84	35 až 55° červená	84837784

pro Ø 100/150 mm	Sklon/Barva	Obj. číslo
CX 104	25 až 45° černá	84827104
CX 106	25 až 45° červená	84827106

Těsnící příruba pro rovnou střechu (27)

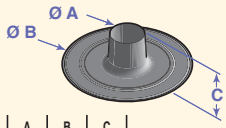

	A	B	C
CX 103	170	474	100
CX 51	135	410	100
DY 828	220	492	150

pro Ø 80/125 mm	Obj. číslo
CX 51	84837731

pro Ø 100/150 mm	Obj. číslo
CX 103	84827103

pro Ø 150/220 nebo Ø 160/220 mm	Obj. číslo
DY 828	100002402

Vnitřní střešní plech (26)

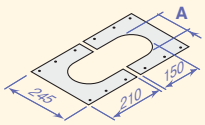

	A
CX 72	130
CX 115	150
DY 840	160

pro Ø 80/125 mm	Obj. číslo
CX 72	84837741

pro Ø 100/150 mm	Obj. číslo
CX 115	84827115

Ø 220 mm	Obj. číslo
DY 840	100002700

Fixační objímka (29)

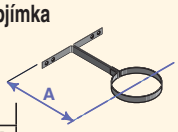

	A
CX 118	125
CX 79	232

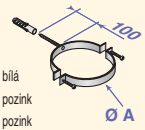

	A	
CX 111	150	bílá
DY 841	150	pozink
DY 842	160	pozink

Ø 125 mm	Obj. číslo
CX 118 krátká patka	84837118
CX 79 dlouhá patka	84837779

Ø 150 mm	Obj. číslo
CX 111 (bílá)	84827111
DY 841 (kovová)	100002693

Ø 160 mm	Obj. číslo
DY 842 (kovová)	100002693

Těsnící lemování pro šikmou střechu (28)

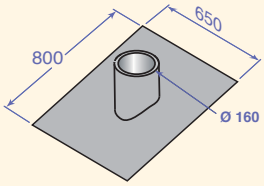

Ø 160/220 mm	Obj. číslo
DY 829	100002403

Těsnící objímka pro venkovní montáž (41)

Ø 125 mm	Obj. číslo
DY 51	84887451

Střešní vývod (22)
(pouze pro zámkové tašky)

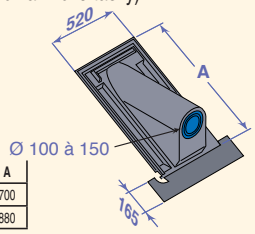

	A
CX 49	700
DY 11	880

sklon střechy 30 až 45°	Obj. číslo
DY 11	84887411

sklon střechy 40 až 55°	Obj. číslo
CX 49	84837729

Ochranný nerezový koš (25)

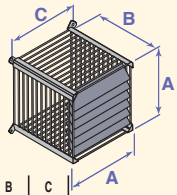

	A	B	C
DY 166	154	228	170
DY 865	229	260	237
DY 866	254	268	270

pro Ø 60/100 mm	Obj. číslo
DY 166	84887566

pro Ø 80/125 mm	Obj. číslo
DY 865	100005002

pro Ø 110/150 mm	Obj. číslo
DY 866	100005004

Odvětrávací mřížka (19)

vnitřní

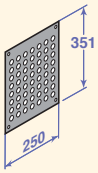

venkovní

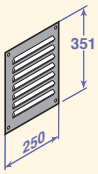

Vnitřní odvětrávací mřížka	Obj. číslo
DY 36	84887436

Venkovní odvětrávací mřížka	Obj. číslo
DY 35	84887435

SEZNAM A PŘÍKLADY POUŽITÍ VEŠKERÉHO DOSTUPNÉHO PŘÍSLUŠENSTVÍ SPALINOVÝCH SYSTÉMŮ

Balení č.	Obj. číslo	Popis	Ø (mm)	Materiály	Případ použití										
					VIVADENS MCR 24, 24/28 MI, 24/28 BIC	VIVADENS MCR 30/35 MI, 34/39 MI	QUADRODENS DUC 25	ELIDENS DTG 130-45 INNOVENS PRO MCA 45	ELIDENS DTG 130-65, 90, 115, INNOVENS PRO MCA 65, 90, 115	MODULENS G® AGC 15, 25, TWINEO EGC 17/29, 25, INNOVENS MCA 10, 15, 25, 25/28 MI, 25/28 BIC	MODULENS G® AGC 35, INNOVENS MCA 35	C 230 ECO	C 330 ECO C 630 ECO	NANEO EMC-M...,	HYBRIS POWER MCE
CX 49	84837729	Střešní vývod se sklonem 45° až 55° (pouze pro zámkové střechy)	100 až 150		●	●	●	●	●	●	●			●	●
CX 51	84837731	Těsnící objímka pro rovnou střechu	135		●	●	●	●		●	●			●	●
CX 52	84837732	Střešní průchodka 25 až 45° černá	141		●	●	●	●		●	●			●	●
CX 63	84837734	Střešní průchodka 35 až 55° černá	141		●	●	●	●		●	●			●	●
CX 64	84837735	Koncentrické prodloužení délka 250 mm	80/125	Hliník/Hliník											
CX 65	84837736	Koncentrické prodloužení délka 500 mm	80/125	Hliník/Hliník											
CX 66	84837737	Koncentrické prodloužení délka 1000 mm	80/125	Hliník/Hliník											
CX 67	84837738	Kompenzační spojka 50 až 250 mm	80/125	Hliník/Hliník											
CX 68	84837739	Koleno 45° (2 kusy)	80/125	Hliník/Hliník											
CX 72	84837741	Vnitřní střešní plech			●	●	●	●		●	●			●	●
CX 76	84837743	Koleno 87°	80/125	Hliník/Hliník											
CX 79	84837779	Fixační objímka – dlouhá patka	125		●	●	●	●		●	●			●	●
CX 83	84837783	Střešní průchodka 25 až 45° červená	141		●	●	●	●		●	●			●	●
CX 84	84837784	Střešní průchodka 35 až 55° červená	141		●	●	●	●		●	●			●	●
CX 93	84837793	Koncentrické prodloužení délka 2000 mm	80/125	Hliník/Hliník											
CX 103	84827103	Těsnící objímka pro rovnou střechu							●						
CX 104	84827104	Černá střešní průchodka s černým kulovým čepem pro sklon 25 až 45°	172						●						
CX 106	84827106	Černá střešní průchodka s červeným kulovým čepem pro sklon 25 až 45°	172						●						
CX 111	84827111	Fixační objímka	150						●						
CX 115	84827115	Střešní plechy (2 kusy)							●						
CX 118	84837118	Fixační objímka – krátká patka	125		●	●	●	●		●	●			●	●
CX 119	84837119	Horizontální zakončení – délka 730 mm	80/125	Hliník/Hliník											
CX 120	84837120	Střešní průchodka červená 5 až 25°	141		●	●	●	●		●	●			●	●
CX 121	84837121	Střešní průchodka černá 5 až 25°	141		●	●	●	●		●	●			●	●
DB 85	81998548	Revizní spojka – délka 0,25 m	80/125	Nerez/Nerez											
DB 86	81998549	Revizní koleno 90°	80/125	Nerez/Nerez											
DB 87	81998544	Horizontální zakončení dlouhé	80/125	Nerez/Nerez											
DB 88	81998545	Vložka tlumiče hluku pro horizontální zakončení													
DB 89	81998543	Vertikální zakončení červené	80/125	Nerez/Nerez											
DB 90	81998533	Horizontální zakončení standard	80/125	Nerez/Nerez											
DB 91	81998534	Vertikální zakončení černé	80/125	Nerez/Nerez											
DB 92	81998535	Prodloužení – délka 1 m	80/125	Nerez/Nerez											
DB 93	81998536	Prodloužení – délka 0,5 m	80/125	Nerez/Nerez											
DB 94	81998537	Prodloužení – délka 0,25 m	80/125	Nerez/Nerez											
DB 95	81998538	Kompenzační spojka 0,39 až 0,64 m	80/125	Nerez/Nerez											
DB 96	81998539	Koleno 90°	80/125	Nerez/Nerez											
DB 97	81998540	Koleno 45° (2 kusy)	80/125	Nerez/Nerez											
DB 99	81998542	Ochranný koš		Nerez/Nerez											
DY 11	84887411	Střešní vývod se sklonem 30° až 45° (pouze pro zámkové střechy)	100 až 150		●	●	●	●	●	●	●			●	●
DY 35	84887435	Vnější odvětrávací mřížka 175 cm²			●	●	●	●	●	●	●	●	●	●	●
DY 36	84887436	Vnitřní odvětrávací mřížka 175 cm²			●	●	●	●	●	●	●	●	●	●	●

SEZNAM A PŘÍKLADY POUŽITÍ VEŠKERÉHO DOSTUPNÉHO PŘÍSLUŠENSTVÍ SPALINOVÝCH SYSTÉMŮ

Balení č.	Obj. číslo	Popis	Ø (mm)	Materiály	Případ použití										
					VIVADENS MCR 24, 24/28 MI, 24/28 BIC	VIVADENS MCR 30/35 MI, 34/39 MI	QUADRODENS DUC 25	ELIDENS DTG 130-45 INNOVENS PRO MCA 45	ELIDENS DTG 130-65, 90, 115, INNOVENS PRO MCA 65, 90, 115	MODULENS G® AGC 15, 25, TWINEO EGC 17/29, 25, INNOVENS MCA 10, 15, 25, 25/28 MI, 25/28 BIC	MODULENS G® AGC 35, INNOVENS MCA 35	C 230 ECO	C 330 ECO C 630 ECO	NANEO EMC-M....,	HYBRIS POWER MCE
DY 38	84887438	Venkovní přívod vzduchu – délka 500 mm	80	Hliník	●	●	●	●		●	●			●	●
DY 51	84887451	Těsnící objímka pro venkovní montáž	125												
DY 60	84887460	Instalační sada pro venkovní montáž	80/125	Hliník/Hliník											
DY 124	84887524	Revizní kus přímý	80/125	Hliník/PPS	●	●	●	●		●	●			●	●
DY 125	84887525	Revizní T kus	80/125	Hliník/PPS	●	●	●	●		●	●			●	●
DY 126	84887526	Koncentrické prodloužení - délka 250 mm	80/125	Hliník/PPS	●	●	●	●		●	●			●	●
DY 127	84887527	Koncentrické prodloužení - délka 500 mm	80/125	Hliník/PPS	●	●	●	●		●	●			●	●
DY 128	84887528	Koncentrické prodloužení - délka 1000 mm	80/125	Hliník/PPS	●	●	●	●		●	●			●	●
DY 129	84887529	Koncentrické prodloužení - délka 1950 mm	80/125	Hliník/PPS	●	●	●	●		●	●			●	●
DY 130	84887530	Kompenzační spojka	80/125	Hliník/PPS	●	●	●	●		●	●			●	●
DY 131	84887531	Koleno 87°	80/125	Hliník/PPS	●	●	●	●		●	●			●	●
DY 132	84887532	Koleno 45° (2 kusy)	80/125	Hliník/PPS	●	●	●	●		●	●			●	●
DY 146	84887546	Revizní kus přímý	80	PPS	●	●	●	●		●	●			●	●
DY 150	84887550	Prodloužení - délka 2000 mm (2 kusy)	80	PPS	●	●	●	●		●	●			●	●
DY 151	84887551	Centrovací rozpěrka (2 kusy)	80		●	●	●	●		●	●			●	●
DY 152	84887552	Koleno 90°	80	PPS	●	●	●	●		●	●			●	●
DY 154	84887554	Koleno 45° (2 kusy)	80	PPS	●	●	●	●		●	●			●	●
DY 163	84887563	Revizní T kus s krytem	80	PPS	●	●	●	●		●	●			●	●
DY 166	84887566	Ochranný koš	60/100	Nerez	●	●	●			●	●			●	●
DY 177	84887577	Sada pro připojení ke komínu	110	PPS					●						
DY 178	84887578	Prodloužení - délka 1950 mm (šedé)	110	PPS				●	●						
DY 179	84887579	Prodloužení - délka 1000 mm (šedé)	110	PPS				●	●						
DY 180	84887580	Prodloužení - délka 500 mm (šedé)	110	PPS				●	●						
DY 181	84887581	Koleno 87° (šedé)	110	PPS				●	●						
DY 182	84887582	Koleno 45° (šedé)	110	PPS				●	●						
DY 183	84887583	Revizní T kus (šedý)	110	PPS				●	●						
DY 185	84887585	Zakončení s těsnícím lemováním	80		●	●	●	●		●	●			●	●
DY 187	84887587	Revizní kus přímý	110					●	●						
DY 188	84887588	Prodloužení - délka 250 mm (2 kusy)	110	PPS				●	●						
DY 189	84887589	Prodloužení - délka 500 mm (2 kusy)	100, 110					●	●						
DY 600	84887600	Prodloužení - délka 1000 mm (2 kusy)	80	Hliník	●	●	●	●		●	●			●	●
DY 604	84887604	Prodloužení - délka 1950 mm (2 kusy)	80	Hliník	●	●	●	●		●	●			●	●
DY 605	84887605	Koleno 87°	80	Hliník	●	●	●	●		●	●			●	●
DY 606	84887606	Koleno 45° (2 kusy)	80	Hliník	●	●	●	●		●	●			●	●
DY 607	84887607	Prodloužení - délka 250 mm (2 kusy)	80	Hliník	●	●	●	●		●	●			●	●
DY 608	84887608	Prodloužení - délka 500 mm (2 kusy)	80	Hliník	●	●	●	●		●	●			●	●
DY 609	84887609	Prodloužení - délka 1000 mm (2 kusy)	80	Hliník	●	●	●	●		●	●			●	●
DY 613	84887613	Centrovací rozpěrka pro flexibilní potrubí (2 kusy)	80	PPS	●	●	●	●		●	●			●	●
DY 614	84887614	Revizní kus přímý – délka 300 mm	80	PPS	●	●	●	●		●	●			●	●
DY 615	84887615	Prodloužení - délka 500 mm (2 kusy)	80	PPS	●	●	●	●		●	●			●	●
DY 618	84887618	Prodloužení - délka 1000 mm (2 kusy)	80		●	●	●	●		●	●			●	●
DY 624	84887624	Prodloužení - délka 1950 mm (2 kusy)	100	Hliník					●						
DY 625	84887625	Centrovací rozpěrka (2 kusy)	100	Hliník					●						
DY 626	84887626	Prodloužení - délka 1000 mm (2 kusy)	100	Hliník					●						
DY 627	84887627	Prodloužení - délka 1950 mm (2 kusy)	100	Hliník					●						
DY 628	84887628	Centrovací rozpěrka (2 kusy)	100	Hliník					●						

SEZNAM A PŘÍKLADY POUŽITÍ VEŠKERÉHO DOSTUPNÉHO PŘÍSLUŠENSTVÍ SPALINOVÝCH SYSTÉMŮ

Balení č.	Obj. číslo	Popis	Ø (mm)	Materiály	Případ použití										
					VIVADENS MCR 24, 24/28 MI, 24/28 BIC	VIVADENS MCR 30/35 MI, 34/39 MI	QUADRODENS DUC 25	ELIDENS DTG 130-45 INNOVENS PRO MCA 45	ELIDENS DTG 130-65, 90, 115, INNOVENS PRO MCA 65, 90, 115	MODULENS G® AGC 15, 25, TWINEO EGC 17/29, 25, INNOVENS MCA 10, 15, 25, 25/28 MI, 25/28 BIC	MODULENS G® AGC 35, INNOVENS MCA 35	C 230 ECO	C 330 ECO C 630 ECO	NANEO EMC-M....,	HYBRIS POWER MCE
DY 629	84887629	Koleno 87°	100	Hliník					●						
DY 630	84887630	Koleno 45° (2 kusy)	100	Hliník					●						
DY 633	84887633	Sada pro připojení ke komínu	100	Hliník					●						
DY 645	84887645	Prodloužení - délka 500 mm (2 kusy)	150	Hliník								●			
DY 646	84887646	Prodloužení - délka 1000 mm (2 kusy)	150	Hliník								●			
DY 647	84887647	Prodloužení - délka 1950 mm (2 kusy)	150	Hliník								●			
DY 648	84887648	Centrovací rozpěrka (2 kusy)	150	Hliník								●			
DY 649	84887649	Koleno 87°	150	Hliník								●			
DY 650	84887650	Koleno 45° (2 kusy)	150	Hliník								●			
DY 652	84887652	Prodloužení - délka 500 mm (2 kusy)	60/100	Hliník/Hliník											
DY 653	84887653	Prodloužení - délka 1000 mm (2 kusy)	60/100	Hliník/Hliník											
DY 654	84887654	Prodloužení - délka 1950 mm (2 kusy)	60/100	Hliník/Hliník											
DY 655	84887655	Koleno 87°	60/100	Hliník/Hliník											
DY 656	84887656	Koleno 45° (2 kusy)	60/100	Hliník/Hliník											
DY 659	84887659	Kompenzační spojka	60/100	Hliník/Hliník											
DY 660	84887660	Revizní T kus	60/100	Hliník/Hliník											
DY 673	84887673	Centrovací rozpěrka (2 kusy)	60				●			●	●				
DY 681	84887681	Prodloužení - délka 500 mm (2 kusy)	60/100	Hliník/PPS	●	●	●			●	●			●	●
DY 682	84887682	Prodloužení - délka 1000 mm (2 kusy)	60/100	Hliník/PPS	●	●	●			●	●			●	●
DY 683	84887683	Prodloužení - délka 1950 mm (2 kusy)	60/100	Hliník/PPS	●	●	●			●	●			●	●
DY 684	84887684	Koleno 87°	60/100	Hliník/PPS	●	●	●			●	●			●	●
DY 685	84887685	Koleno 45° (2 kusy)	60/100	Hliník/PPS	●	●	●			●	●			●	●
DY 686	84887686	Koleno 30° (2 kusy)	60/100	Hliník/PPS	●	●	●			●	●			●	●
DY 687	84887687	Koleno 15° (2 kusy)	60/100	Hliník/PPS	●	●	●			●	●			●	●
DY 688	84887688	Kompenzační spojka 50 až 250 mm	60/100	Hliník/PPS	●	●	●			●	●			●	●
DY 689	84887689	Revizní kus přímý	60/100	Hliník/PPS	●	●	●			●	●			●	●
DY 690	84887690	Prodloužení - délka 500 mm (2 kusy)	60	PPS			●			●	●				
DY 691	84887691	Prodloužení - délka 1000 mm (2 kusy)	60	PPS			●			●	●				
DY 692	84887692	Prodloužení - délka 1950 mm (2 kusy)	60	PPS			●			●	●				
DY 693	84887693	Koleno 87°	60	PPS			●			●	●				
DY 694	84887694	Koleno 45° (2 kusy)	60	PPS			●			●	●				
DY 698	84887698	Revizní kus přímý	60	PPS			●			●	●				
DY 700	84887700	Sada pro připojení ke komínu	60	PPS			●			●	●				
DY 701	84887701	Sada pro připojení ke komínu	s adaptérem 60 na 80	PPS	●	●	●			●	●				
DY 702	84887702	Sada pro připojení kotle	60/100	Hliník/PPS	●	●	●			●	●				
DY 708	84887708	Adaptér	60/100 na 80/125	Hliník/PPS	●	●	●			●					●
DY 711	84887711	Sada pro připojení ke komínu	80	Hliník	●	●	●	●		●	●			●	●
DY 716	84887716	Sada pro připojení kotle	80/125	PPS		●		●						●	●
DY 717	84887717	Sada pro připojení ke komínu	80	PPS	●	●	●	●			●			●	●
DY 723	84887723	Adaptér bi-flux	60/100 na 2x80	Hliník			●								●
DY 735	84887735	Vertikální odkouření černé	80/125	Hliník/Hliník											
DY 736	84887736	Vertikální odkouření červené	80/125	Hliník/Hliník											

SEZNAM A PŘÍKLADY POUŽITÍ VEŠKERÉHO DOSTUPNÉHO PŘÍSLUŠENSTVÍ SPALINOVÝCH SYSTÉMŮ

Balení č.	Obj. číslo	Popis	Ø (mm)	Materiály	Případ použití										
					VIVADENS MCR 24, 24/28 MI, 24/28 BIC	VIVADENS MCR 30/35 MI, 34/39 MI	QUADRODENS DUC 25	ELIDENS DTG 130-45 INNOVENS PRO MCA 45	ELIDENS DTG 130-65, 90, 115, INNOVENS PRO MCA 65, 90, 115	MODULENS G® AGC 15, 25, TWINEO EGC 17/29, 25, INNOVENS MCA 10, 15, 25, 25/28 MI, 25/28 BIC	MODULENS G® AGC 35, INNOVENS MCA 35	C 230 ECO	C 330 ECO C 630 ECO	NANEO EMC-M...,	HYBRIS POWER MCE
DY 737	84887737	Revizní T kus	60/100	Hliník/PPS	●	●	●			●	●			●	●
DY 738	84887738	Revizní T kus	80	Hliník	●	●	●	●						●	●
DY 739	84887739	Revizní T kus	100	Hliník					●						
DY 741	84887741	Revizní T kus	60	PPS			●								
DY 746	84887746	Prodloužení – délka 250 mm	60/100	Hliník/Hliník											
DY 752	84887752	Krycí deska – komín	100	Hliník					●						
DY 753	84887753	Ochranná krytka – délka 500 mm	124	PPS											
DY 757	84887757	Krycí deska – komín	80	PPS	●	●	●	●		●	●			●	●
DY 758	84887758	Krycí deska – komín	125	PPS											
DY 763	84887763	Ochranná krytka – délka 500 mm	141	PPS											
DY 768	84887768	Adaptér (pouze MC 45)	80 na 100	Hliník				●							
DY 773	84887773	Ochranná krytka – délka 500 mm	165	PPS								●			
DY 780	84887780	Zakončení s těsnícím lemováním	150	Hliník								●			
DY 805	100002280	Centrovací rozpěrky pro flexibilní potrubí (4 kusy)	110						●						
DY 810	100002285	Venkovní přívod vzduchu – délka 500 mm	100	Hliník					●						
DY 811	100002351	Prodloužení - délka 500 mm	110/150	Hliník/PPS					●						
DY 812	100002352	Prodloužení - délka 1000 mm	110/150	Hliník/PPS					●						
DY 813	100002353	Koleno 87°	110/150	Hliník/PPS					●						
DY 814	100002354	Koleno 45° (2 kusy)	110/150	Hliník/PPS					●						
DY 815	100002355	Revizní kus přímý	110/150	Hliník/PPS					●						
DY 816	100002356	Revizní T kus	110/150	Hliník/PPS					●						
DY 817	100002357	Adaptér	100/150 na 110/150	Hliník/PPS					●						
DY 818	100002360	Sada pro připojení kotle	110/150	PPS					●						
DY 819	100002361	Adaptér bi-flux (pouze Elidens)	2x80	Hliník				●							
DY 820	100002362	Adaptér bi-flux (pouze Elidens)	2x100	Hliník					●						
DY 821	100002395	Prodloužení - délka 1000 mm	160	PPS								●			
DY 822	100002396	Prodloužení - délka 500 mm	160	PPS								●			
DY 823	100002397	Koleno 87°	160	PPS								●			
DY 824	100002398	Koleno 45°	160	PPS								●			
DY 825	100002399	Adaptér	150 na 160	PPS								●			
DY 826	100002400	Vertikální odkouření černé	160/220	PPS/Pozink								●			
DY 827	100002401	Horizontální odkouření	160/220	PPS/Pozink								●			
DY 828	100002402	Těsnící lemování pro rovnou střechu	220	PPS								●			
DY 829	100002403	Těsnící lemování pro šikmou střechu	220	PPS								●			
DY 830	100002404	Díl pro připojení vzduchu pro odkouření	150	Hliník								●			
DY 831	100002469	Horizontální odkouření	150/220	Hliník/Pozink								●			
DY 832	100002470	Revizní T kus	150	Hliník								●			
DY 833	100002471	Revizní kus přímý – délka 300 mm	160	PPS								●			
DY 834	100002472	Revizní koleno	160	PPS								●			
DY 835	100002473	Vertikální odkouření černé	150/220	Hliník/Pozink								●			
DY 836	100002474	Koleno 87° s podporou	160	PPS								●			
DY 837	100002475	Zakončení s těsnícím lemováním	160									●			
DY 838	100002476	Střešní plech – komín	160	PPS								●			

SEZNAM A PŘÍKLADY POUŽITÍ VEŠKERÉHO DOSTUPNÉHO PŘÍSLUŠENSTVÍ SPALINOVÝCH SYSTÉMŮ

Balení č.	Obj. číslo	Popis	Ø (mm)	Materiály	Případ použití										
					VIVADENS MCR 24, 24/28 MI, 24/28 BIC	VIVADENS MCR 30/35 MI, 34/39 MI	QUADRODENS DUC 25	ELIDENS DTG 130-45 INNOVENS PRO MCA 45	ELIDENS DTG 130-65, 90, 115, INNOVENS PRO MCA 65, 90, 115	MODULENS G® AGC 15, 25, TWINEO EGC 17/29, 25, INNOVENS MCA 10, 15, 25, 25/28 MI, 25/28 BIC	MODULENS G® AGC 35, INNOVENS MCA 35	C 230 ECO	C 330 ECO C 630 ECO	NANEO EMC-M...,	HYBRIS POWER MCE
DY 839	100002540	Centrovací rozpěrka	160									●			
DY 840	100002700	Vnitřní střešní plechy	220									●			
DY 841	100002692	Fixační objímka	150									●			
DY 842	100002693	Fixační objímka	160									●			
DY 843	100002732	Vertikální zakončení černé	80/125	PPS	●	●	●	●		●	●			●	●
DY 844	100002733	Vertikální zakončení červené	80/125	PPS	●	●	●	●		●	●			●	●
DY 845	100002734	Vertikální zakončení černé	110/150	PPS/Pozink					●						
DY 849	100003271	Sada pro připojení kotle kolmo k potrubí	80/125	Hliník/PPS	●	●	●	●		●	●			●	●
DY 850	100003272	Sada pro připojení kotle pod potrubím	80/125	Hliník/PPS	●	●	●	●		●	●			●	●
DY 851	51202	Vertikální odkouření (C 330 ECO)	200/300	Hliník/Pozink									●		
DY 852	51203	Vertikální odkouření (C 330 ECO)	250/350	Hliník/Pozink									●		
DY 853	46157	Těsnící lemování pro rovnou střechu (C 330 ECO)	300										●		
DY 854	46158	Těsnící lemování pro rovnou střechu (C 330 ECO)	350										●		
DY 855	100003968	Koleno 87° s podporou	150	Hliník								●			
DY 856	100003969	Střešní plech – komín	150	Hliník								●			
DY 857	100004040	Prodloužení horizontálního odkouření – délka 1 m	160/200	Hliník/PPS								●			
DY 864	100004243	Prodloužení horizontálního odkouření – délka 1 m	150/220	Hliník/Pozink								●			
DY 865	100005002	Ochranný koš	80/125	Nerez				●							
DY 866	100005004	Ochranný koš	100/150	Nerez					●						
DY 867	100005670	Vertikální odkouření (C 630 ECO)	2 x 350	Hliník									●		
DY 868	100005825	Adaptér bi-flux	60/100 na 2 x 80	Hliník	●	●				●	●				
DY 871	100008296	Horizontální zakončení	60/100	Hliník/PPS	●	●				●	●			●	●
DY 872	100008297	Horizontální zakončení	60/100	Hliník/PPS			●								
DY 875	100008311	Revizní koleno	80/125	Hliník/PPS	●	●	●	●		●	●			●	●
DY 876	100008312	Sada pro připojení na komín	s adaptérem 80 na 110	PPS				●							
DY 877	100008301	Revizní koleno 87° (šedé)	80	PPS	●	●	●	●		●	●			●	●
DY 879	100010270	Střešní plech – komín	110	PPS								●			
DY 881	100011364	Horizontální zakončení	110/150	Hliník/PPS					●						
DY 882	100011365	Horizontální zakončení	80/125	Hliník/PPS				●		●	●			●	●
DY 884	S100913	Transformační sada 3CE tlak			●	●									
DY 885	100011888	Horizontální zakončení s centrovacím kolenem	60/100	Hliník/PPS	●	●									
DY 886	100013303	Sada pro připojení ke společnému potrubí LAS (P)		Hliník/PPS	●	●									
DY 887	100014000	Sada pro připojení flexibilního potrubí ke komínu	80/125	Hliník/PPS	●	●				●	●				
DY 888	100015287	Flexibilní potrubí – délka 15 m	110	PPS					●						
DY 889	100015288	Flexibilní potrubí – délka 25 m	110	PPS					●						
DY 890	100015289	Spojovací díl pro flexibilní potrubí	110	PPS					●						
DY 891	100015321	Zakončení s těsnícím lemováním pro flexibilní potrubí	110	PPS					●						
DY 892	100015322	Revizní kus pro flexibilní potrubí	110						●						
DY 893	100015323	Pomocný nástroj na vsazení – flexibilní potrubí	110	PPS					●						
DY 894	100015324	Sada pro připojení ke komínu pro flexibilní potrubí	110						●						
DY 895	100015325	Sada pro připojení ke komínu pro flexibilní potrubí	80	PPS	●	●	●	●		●	●			●	●

SEZNAM A PŘÍKLADY POUŽITÍ VEŠKERÉHO DOSTUPNÉHO PŘÍSLUŠENSTVÍ SPALINOVÝCH SYSTÉMŮ

Balení č.	Obj. číslo	Popis	Ø (mm)	Materiály	Případ použití										
					VIVADENS MCR 24, 24/28 MI, 24/28 BIC	VIVADENS MCR 30/35 MI, 34/39 MI	QUADRODENS DUC 25	ELIDENS DTG 130-45 INNOVENS PRO MCA 45	ELIDENS DTG 130-65, 90, 115, INNOVENS PRO MCA 65, 90, 115	MODULENS G® AGC 15, 25, TWINEO EGC 17/29, 25, INNOVENS MCA 10, 15, 25, 25/28 MI, 25/28 BIC	MODULENS G® AGC 35, INNOVENS MCA 35	C 230 ECO	C 330 ECO C 630 ECO	NANEO EMC-M...,	HYBRIS POWER MCE
DY 896	100015326	Flexibilní potrubí – délka 50 m	80	PPS	●	●	●	●		●	●			●	●
DY 897	100015327	Flexibilní potrubí – délka 12,5 m	80	PPS	●	●	●	●		●	●			●	●
DY 898	100015328	Spojovací díl pro flexibilní potrubí	80	PPS	●	●	●	●		●	●			●	●
DY 899	100015329	Zakončení s těsnícím lemováním pro flexibilní potrubí	80	PPS	●	●	●	●		●	●			●	●
DY 900	100015330	Revizní kus přímý pro flexibilní potrubí	80	PPS	●	●	●	●		●	●			●	●
DY 901	100015331	Pomocný nástroj na vsazení – flexibilní potrubí	80		●	●	●	●		●	●			●	●
DY 902	100015318	Excentrický adaptér	80 M-110 F	PPS											
DY 903	100015319	Spojka s měřicím zařízením (délka 160 mm)	80	PPS											
DY 904	100015880	Adaptační díl pro flexibilní potrubí	80	PPS	●	●	●	●		●	●			●	●
DY 905	100015881	Adaptační díl pro flexibilní potrubí	110	PPS					●						
DY 906	S100762	Adaptér bi-flux (pouze Innovens Pro)	80/125 na 2x80	Hliník				●							
DY 907	S101625	Adaptér bi-flux (pouze Innovens Pro)	100/150 na 2x80	Hliník					●						
DY 908	100016485	Horizontální zakončení	60/100	Hliník											
DY 909	100016486	Adaptér – sběrač kondenzátu	60/100 na 80/125	Hliník											
DY 910	100016487	Sběrač kondenzátu	60/100	Hliník											
DY 911	100016488	Sada pro připojení ke společnému potrubí LAS	60/100	Hliník											
DY 912	100017526	Horizontální zakončení „Retrofit“	60/100	Hliník/PPS	●	●									
DY 913	100017527	Sada pro připojení kotle	80/125	Hliník/PPS	●	●	●	●		●	●			●	●
DY 914	100017529	Sada pro připojení kotle	110/150	Hliník/PPS					●						
DY 915	100017634	Adaptér	110/150	Hliník/PPS								●			
DY 920	100019963	Horizontální zakončení bez kolena	60/100	Hliník/PPS										●	
DY 921	100020019	Sada pro připojení ke společnému potrubí LAS (P)	80/125	Hliník/PPS										●	
FM 164	100006120	Tlumič hluku pro spalinové potrubí	110												
FM 183	100007638	Horizontální zakončení	80/125	Hliník/PPS											
HC 154	100002685	Uzavírací spalinová klapka (Elidens)	100	Nerez				●							
HR 38	S100465	Adaptér	80/125	Hliník/PPS						●	●				
HR 48	100013756	Horizontální odkouření	60/100	Hliník/PPS						●	●				
HR 67	S101712	Redukované koleno (NANEO)	60/100	Hliník/PPS										●	
HR 68	S101688	Adaptér	80/125	Hliník/PPS										●	
HR 70	S101711	Adaptér bi-flux	2 x 80	Hliník										●	
HX 30	100016413	Adaptér bi-flux	2 x 80	Hliník											
GR 12	100003347	Deska hlášení alarmu/externí plynový ventil a uzavírací klapka (Elidens)						●	●						
GS 23	100002457	Uzavírací spalinová klapka	250										●		
GV 24	100011033	Uzavírací spalinová klapka	150									●			
JA 43	100018253	Redukované koleno (Modulens a Twineo)	60/100	Hliník/PPS						●	●				
MV 9	100017720	Sada pro zadní výstup (AFC... E)	80	PPS											

SEZNAM A PŘÍKLADY POUŽITÍ VEŠKERÉHO DOSTUPNÉHO PŘÍSLUŠENSTVÍ SPALINOVÝCH SYSTÉMŮ

Balení č.	Obj. číslo	Popis	Ø (mm)	Materiály	Případ použití										
					VIVADENS MCR 24, 24/28 MI, 24/28 BIC	VIVADENS MCR 30/35 MI, 34/39 MI	QUADRODENS DUC 25	ELIDENS DTG 130-45 INNOVENS PRO MCA 45	ELIDENS DTG 130-65, 90, 115, INNOVENS PRO MCA 65, 90, 115	MODULENS G® AGC 15, 25, TWINEO EGC 17/29, 25, INNOVENS MCA 10, 15, 25, 25/28 MI, 25/28 BIC	MODULENS G® AGC 35, INNOVENS MCA 35	C 230 ECO	C 330 ECO C 630 ECO	NANEO EMC-M...,	HYBRIS POWER MCE
-	300007172	Ochranná mřížka pro střešní vývod	90	Nerez	●	●	●	●		●	●			●	●
-	300007173	Ochranná mřížka pro střešní vývod	120	Nerez				●	●						
-	S103118	Propojovací sada – spaliny pro 2 x C 330 ECO	-	Hliník									●		
-	S103128	Kolektor pro přívod vzduchu (C 630 ECO nebo 2 x C 330 ECO)	2 x 250 na 350	Hliník									●		
-	S103178	Adaptér spalinové trubice pro náhradu typu C 310 ECO typem C 330 ECO	-	Hliník									●		
-	S103179	Redukce (C 330 ECO)	250 na 200	Hliník									●		

BDR Thermea (Czech republic) s.r.o.
Jeseniova 2770/56, 130 00 Praha 3
Tel.: +420 271 001 627
Email: dedietrich@bdrthermea.cz
www.dedietrich.cz

De Dietrich