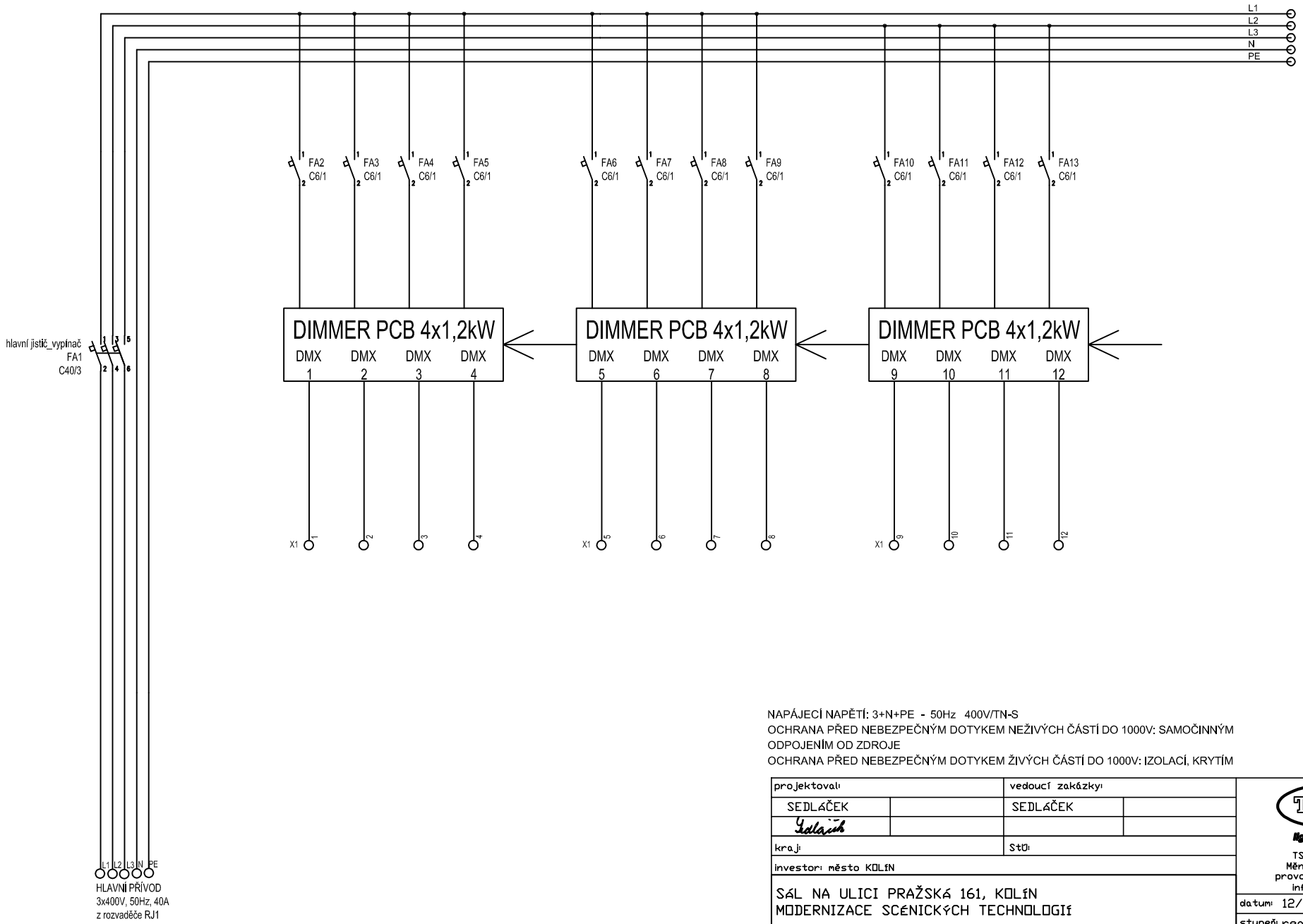

NAPÁJECÍ NAPĚTÍ: 3+N+PE - 50Hz 400V/TN-S
OCHRANA PŘED NEBEZPEČNÝM DOTYKEM NEŽIVÝCH ČÁSTÍ DO 1000V: SAMOČINNÝM ODPOJENÍM OD ZDROJE
OCHRANA PŘED NEBEZPEČNÝM DOTYKEM ŽIVÝCH ČÁSTÍ DO 1000V: IZOLACÍ, KRYTÍM

1/4

projektoval:		vedoucí zakázky:	
SEDLÁČEK		SEDLÁČEK	
Sedláček			
kraj:		StÚ:	
investor: město KOLÍN			

SÁL NA ULICI PRAŽSKÁ 161, KOLÍN
MODERNIZACE SCÉNICKÝCH TECHNOLOGIÍ

PS.01 OSVĚTLENÍ A ELEKTROINSTALACE
ROZVADĚČ SJ1

TS technik
lighting dimmers
TS TECHNIK s.r.o.
Měnín 328, 664 57
provozovna Újezd u Brna
info@tstechnik.cz

datum: 12/2015
stupeň: realizační projekt
měřítko:
formát: A4
10002-150639-01-03-01

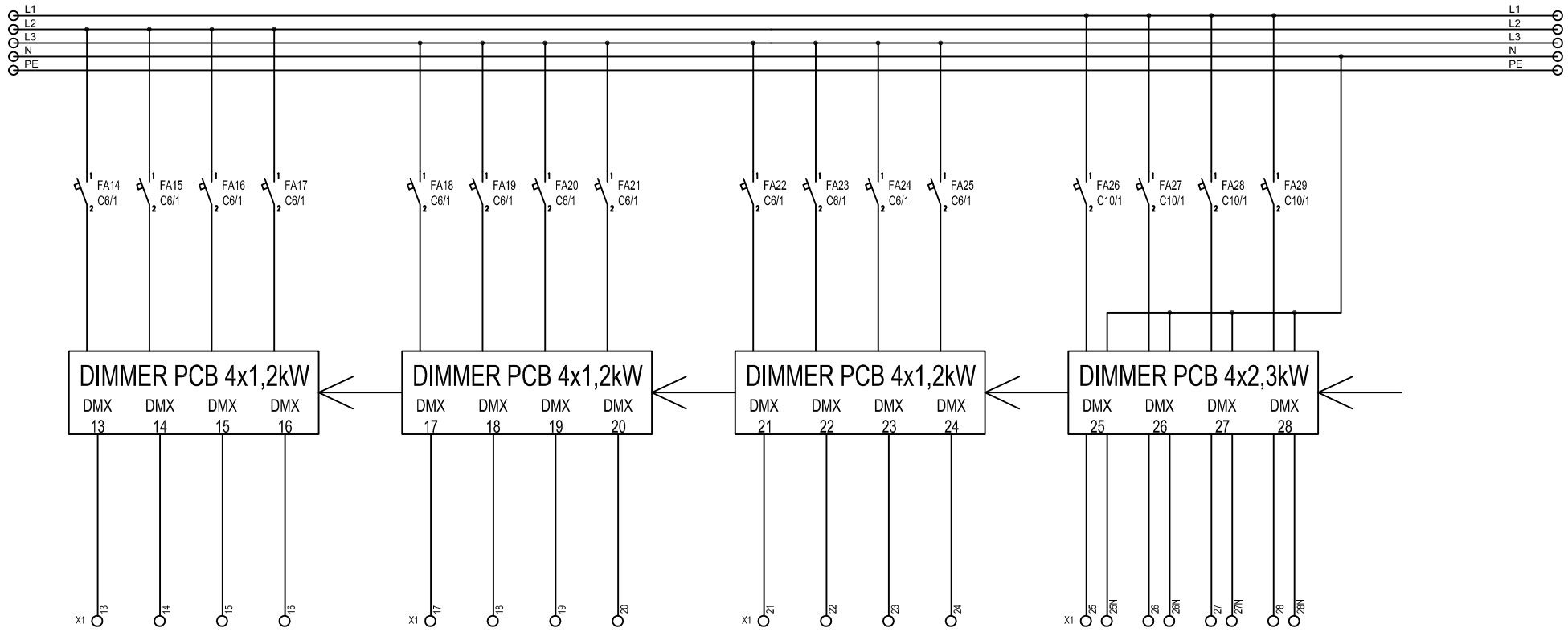

2/4

projektoval:		vedoucí zakázky:	
SEDLÁČEK		SEDLÁČEK	
Sedláček			
kraj:		stů:	
investor: město KOLÍN			
SÁL NA ULICI PRAŽSKÁ 161, KOLÍN MODERNIZACE SCÉNICKÝCH TECHNOLOGIÍ			
PS.01 OSVĚTLENÍ A ELEKTROINSTALACE ROZVADĚČ SJ1			

TS technik
lighting dimmers

TS TECHNIK s.r.o.
Měnín 328, 664 57
provozovna Ujezd u Brna
info@tstechnik.cz

datum: 12/2015
stupeň: realizační projekt
měřítko:
formát: A4
10002-150639-01-03-01

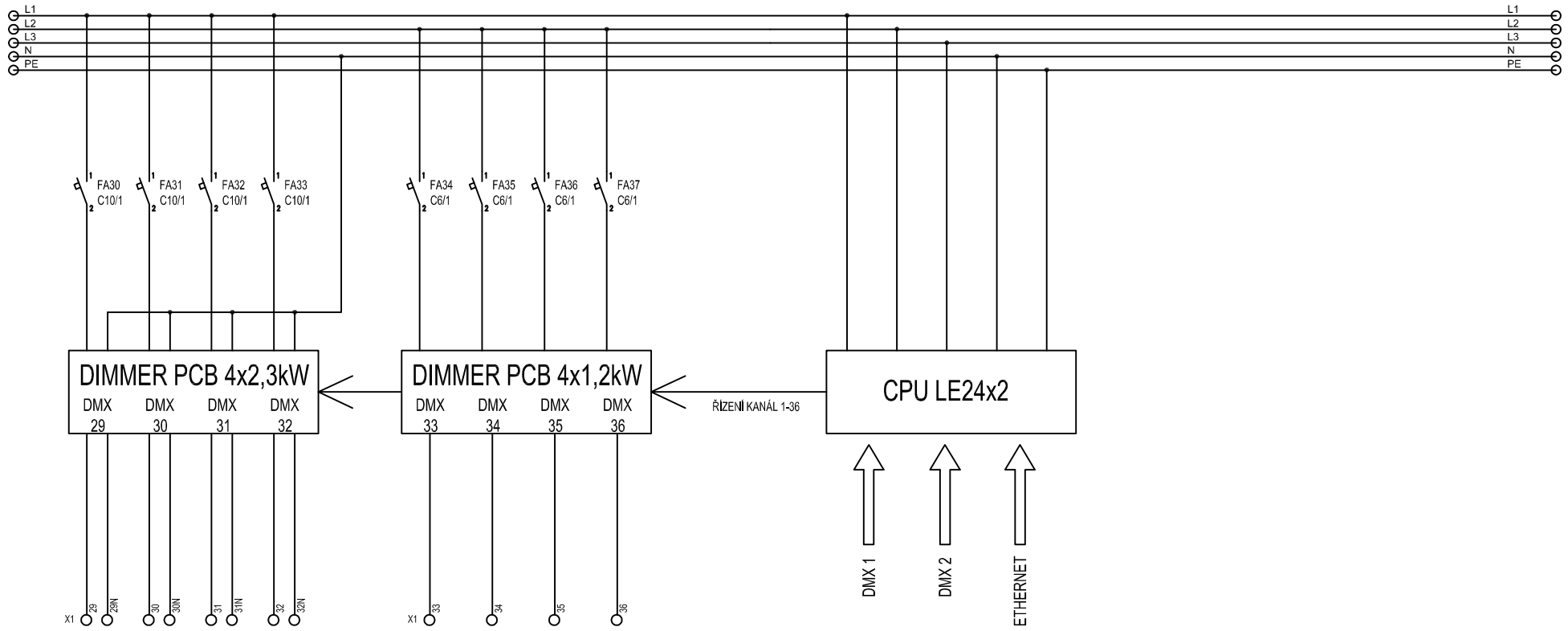

3/4

projektoval:		vedoucí zakázky:	
SEDLÁČEK		SEDLÁČEK	
Sedláček			
kraj:		STÚ:	
investor: město KOLÍN			
SÁL NA ULICI PRAŽSKÁ 161, KOLÍN MODERNIZACE SCÉNICKÝCH TECHNOLOGIÍ			
PS.01 OSVĚTLENÍ A ELEKTROINSTALACE ROZVADĚČ SJ1			

TS technik
lighting dimmers
TS TECHNIK s.r.o.
Měnín 328, 664 57
provozovna Újezd u Brna
info@tstechnik.cz

datum: 12/2015
stupeň: realizační projekt
měřítko:
formát: A4
10002-150639-01-03-01

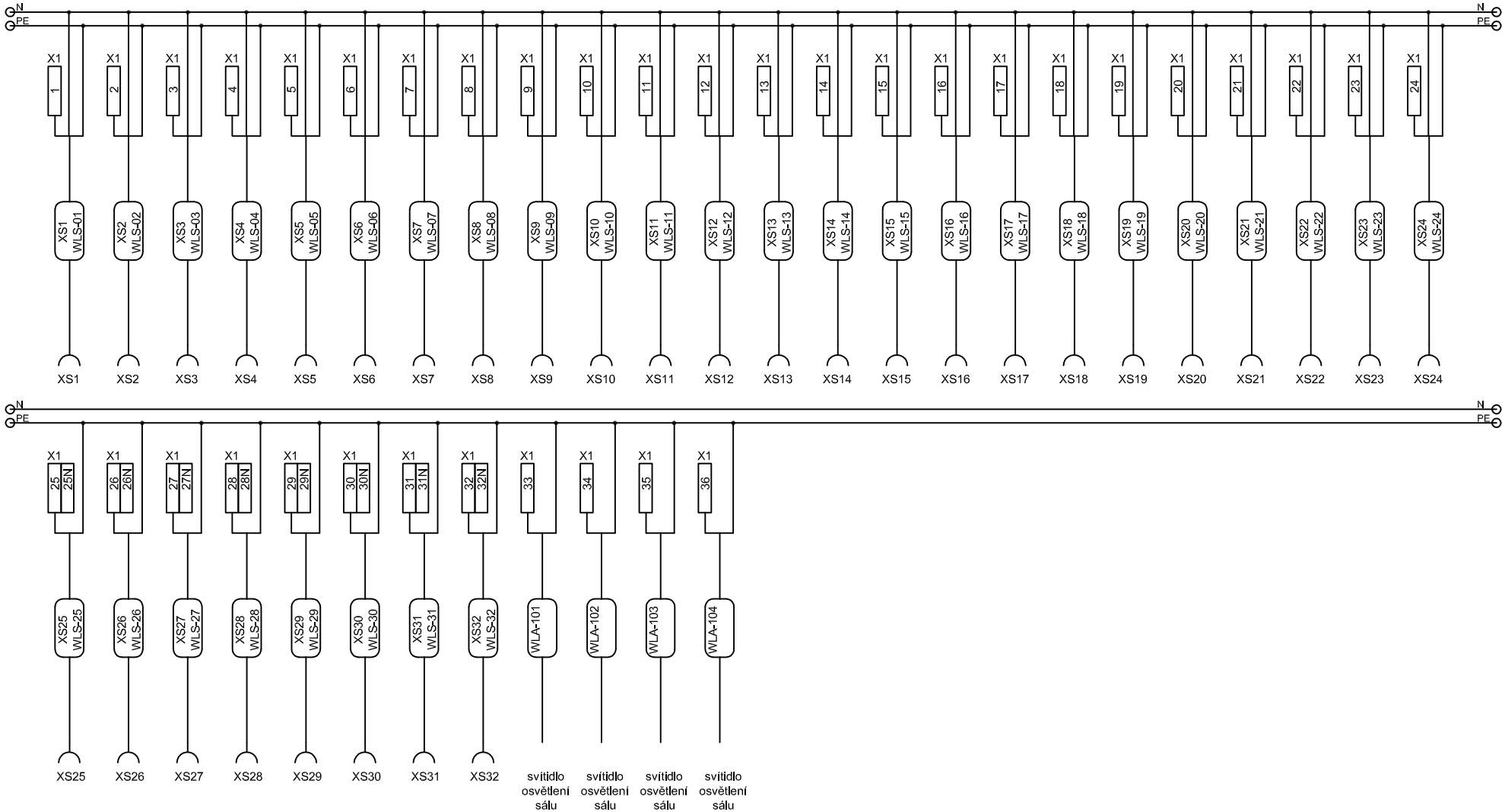

4/4

projektoval:		vedoucí zakázky:	
SEDLÁČEK		SEDLÁČEK	
Sedláček			
kraj:		STÚ:	
investor: město KOLÍN			

SÁL NA ULICI PRAŽSKÁ 161, KOLÍN
MODERNIZACE SCÉNICKÝCH TECHNOLOGIÍ

PS.01 OSVĚTLENÍ A ELEKTROINSTALACE
ROZVADĚČ SJ1

TS technik
lighting dimmers
TS TECHNIK s.r.o.
Měnín 328, 664 57
provozovna Ujezd u Brna
info@tstechnik.cz

datum: 12/2015
stupeň: realizační projekt
měřítko:
formát: A4
10002-150639-01-03-01