± 0,000 = 213,18 Bpv

STYBOR - projektová kancelář
Ing. Martin Stybor, Ph.D.
Mechovka 270, 190 14 Praha Klánovice
737 033 707, 281 962 179
www.stybor.cz, martin@stybor.cz

AUTORIZOVAL: Ing. Václav Petrů (0101804)
Tel: 775 640 271
milan@optimprojekt.cz

VYPRACOVAL: Ing. M. Matějovic, Ing. M. Uher
Tel: 775 640 271
milan@optimprojekt.cz

RAZÍTKO

OBJEDNATEL:	Město Kolín, Karlovo náměstí 78, Kolín I, 280 02 Kolín	STUPEŇ PD:	DVZ (DSP)
PROJEKT:	REKONSTRUKCE FASÁDY, VÝPLNÍ OTVORŮ A STŘECHY OBJEKTU KARLOVA Č. P. 22	ČÍSLO ZAKÁZKY:	201608
		MĚŘÍTKO:	-
		DATUM:	12/2016
UMÍSTĚNÍ:	Karlova č. p. 22, Kolín I, parc. č. st. 85, katastrální území Kolín	FORMÁT:	-
PROJEKT ČÁSTI:	D.1.1 ARCHITEKTONICKO - STAVEBNÍ ŘEŠENÍ	ČÍS.KOPIE: / ČÁST: / ČÍS.PARÉ:	
NÁZEV VÝKRESU:	VÝPIS VÝPLNÍ OTVORŮ		AST_500

POZNÁMKY:

Součástí dodávky budou veškeré kotevní prvky, ukončovací prvky, napojovací prvky na konstrukci, parotěsné napojení na konstrukci a zatěsnění.

Tloušťka skleněných tabulí zasklení oken bude určena dodavatelem.

Kóty ve schématu představují skladebný rozměr okna bez kotvících prvků.

Okna budou z měkkého masivu, případně europrofilu. na uličních fasádách vyhotovena jako repliky historických výplní. Tato okna budou vyhotovena klasickými truhlářskými spoji bez přiznané drážky spojů jednotlivých vlysů. Rámy okenních křídel budou z profilu 45/50 -50/50 mm, říčka příčle maximálně 28 mm, výška poutce 100 mm s vyložením do exteriéru. Vnitřní okno špaletové bude mít pevný poutec. Profilace poutce, příčle a rámu okenního křídla v měřítku 1:1 bude odsohlasena zástupcem výkonného orgánu památkové péče na detailním výkresu. Jedno okno uliční fasády bude vyrobeno jako vzor a bude předloženo k odsouhlasení zástupcem výkonného orgánu památkové péče v koordinaci se zástupcem NPÚ.

Před započetím výroby je nutno předložit výrobní (dílenskou) dokumentaci k odsouhlasení a všechny rozměry nutno ověřit na stavbě!!!

Osazení oken bude provedeno dle ČSN 74 6077.

1NP až 3NP bude osazeno bezpečnostními okny splňující min. BEZPEČNOSTNÍ TŘÍDU 2.
Certifikovanou montáž oken se zvýšenou odolností proti vloupání mohou vykonávat jen vyškolení pracovníci, kteří jsou oprávnění vydat speciální certifikát.

Detailní návrh kotvení a utěsnění připojovací spáry okenních konstrukcí bude součástí dodavatelské výrobní dokumentace a podléhá odsouhlasení TDI (viz schválení referenčního vzorku).

Barva oken - BÍLÁ
Finální barevné odstíny budou určeny investorem a zástupcem NPÚ na základě vzorkován - 3 předložené návrhy.

Barva dveří - OŘECH
Finální barevné odstíny budou určeny investorem a zástupcem NPÚ na základě vzorkován - 3 předložené návrhy.

UVEDENÉ TYPY KONKRÉTNÍCH VÝROBKŮ JSOU POVAŽOVÁNY ZA SROVNÁVACÍ STANDARD. DODAVATEL MŮŽE POUŽÍT JINÝ VÝROBEK SE STEJNÝMI NEBO LEPŠÍMI VLASTNOSTMI.

NUTNO RESPEKTOVAT POŽADAVKY NPÚ, KTERÉ JSOU PŘÍLOHOU PROJEKTOVÉ DOKUMENTACE

REKONSTRUKCE FASÁDY, VÝPLNÍ OTVORŮ A KROVU

Karlova 22, KOLÍN

TABULKY VÝPLNÍ OTVORŮ "Ok" + "Dv"

OZN.	SCHEMA PRVKU ROZMĚR [mm]	POPIS PRVKU	POČET PRVKŮ

Ok 01

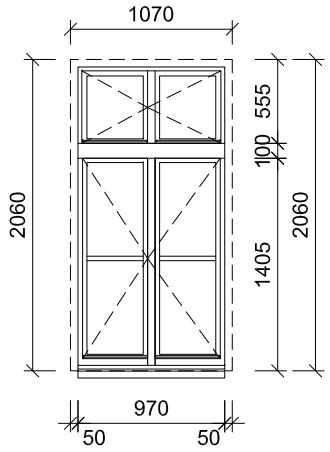

Popis: Dvojité okno dvoukřídlové, otevíravé (obě křídla) s otevíravým nadsvětlíkem a se systémem mikroventilace
Špaletový dřevěný okenní systém - dřevěný lepený třívrstvý masiv

Rám: Dřevěný třívrstvý lepený měkký masiv se stavební hloubkou 70 mm

Zasklení: Izolační dvojsko s interním plynem (argon) a s teplým plastovým rámečkem v barvě okna, tj. bílá barva
Zasklení čiré, navrženo na střední úroveň ochrany P4A (min. 4 PVB folie)

Povrchová úprava: Vnější část rámu okna i křídlo včetně doplňků - odstín RAL 1015
Vnitřní část rámu okna i křídlo včetně doplňků - odstín RAL 1015

Kování: Seřiditelné systémové celoobvodové bezpečnostní kování, všechny uzavírací body bezpečnostní a patentovaný zvedač křídla, klička bílá s pojistkou a patentovacím blokovacím, s mechanismem zamezující manipulaci zvenku, Okenní kliky budou provedeny jako replika původních okenních kliček

Doplňky: Vnitřní a meziokenní parapet - dřevěný z MDF desky, bílý, lakovaný, vnitřní s nosem
Vnější parapet - pozinkovaný plech, tl. 0,7 mm, s povrchovou práškovou úpravou, barva Komaxit RAL 8012 - mat
Včetně všech kotevních, spojovacích a ostatních pomocných prvků, barva dle okenních rámů
DETAILNÍ ŘEŠENÍ OKNA JE PATRNÉ Z DETAILU D403

TEPELNÁ PROPUSTNOST:	$U_{w,max}$ = 1,2 W/m²K
AKUSTICKÝ ÚTLUM:	$R_{w'min}$ = min. 35 dB
POŽÁRNÍ ODOLNOST:	-
BEZPEČNOSTNÍ OPATŘENÍ:	bezpečnostní zasklení oken, třída WK2
SKLADEBNÝ ROZMĚR OKNA:	1070 / 2060 mm (viz schéma)

1.PP	1.NP	2.NP	3.NP	STŘ
-	-	16	16	-
CELKEM: 32 ks				

POZNÁMKA:
Součástí dodávky budou veškeré kotevní prvky, ukončovací prvky, napojovací prvky na konstrukci, parotěsné napojení na konstrukci a zatěsnění. Kotvící prvky budou v provedení žárového pozinkování (min. tl. 230μm), kotvy do zdiva v provedení nerez.
Tloušťka skleněných tabulí zasklení dveří bude určena dodavatelem.

UPOZORNĚNÍ!!!
PŘED ZAPOČETÍM VÝROBY JE NUTNO PŘEDLOŽIT VÝROBNÍ DOKUMENTACI K ODSOUHLASENÍ.
PŘED ZAPOČETÍM VÝROBY JE NUTNO VŠECHNY ROZMĚRY OVĚŘIT NA STAVBĚ!!!
KÓTY VE SCHÉMATU PŘEDSTAVUJÍ SKLADEBNÝ ROZMĚR PRVKU.

Ok 02

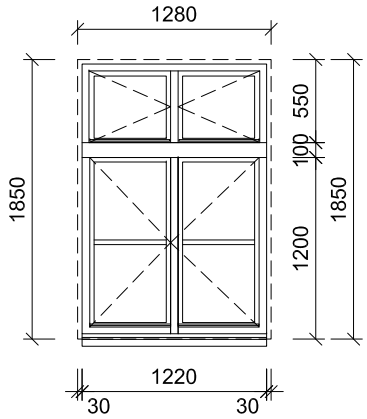

Popis: Jednoduché okno dvoukřídlové, otevíravé (obě křídla) s otevíravým nadsvětlíkem a se systémem mikroventilace
Dřevěný okenní systém - dřevěný lepený třívrstvý masiv

Rám: Dřevěný třívrstvý lepený měkký masiv se stavební hloubkou 70 mm

Zasklení: Izolační dvojsko s interním plynem (argon) a s teplým plastovým rámečkem v barvě okna, tj. bílá barva
Zasklení čiré, navrženo na střední úroveň ochrany P4A (min. 4 PVB folie)

Povrchová úprava: Vnější část rámu okna i křídlo včetně doplňků - odstín RAL 1015
Vnitřní část rámu okna i křídlo včetně doplňků - odstín RAL 1015

Kování: Seřiditelné systémové celoobvodové bezpečnostní kování, všechny uzavírací body bezpečnostní a patentovaný zvedač křídla, klička bílá s pojistkou a patentovacím blokovacím, s mechanismem zamezující manipulaci zvenku, Okenní kliky budou provedeny jako replika původních okenních kliček

Doplňky: Vnitřní parapet - dřevěný z MDF desky, bílý, lakovaný, vnitřní s nosem
Vnější parapet - pozinkovaný plech, tl. 0,7 mm, s povrchovou práškovou úpravou, barva Komaxit RAL 8012 - mat
Včetně všech kotevních, spojovacích a ostatních pomocných prvků, barva dle okenních rámů
DETAILNÍ ŘEŠENÍ OKNA JE PATRNÉ Z DETAILU D404

TEPELNÁ PROPUSTNOST:	$U_{w,max}$ = 1,2 W/m²K
AKUSTICKÝ ÚTLUM:	$R_{w'min}$ = min. 33 dB
POŽÁRNÍ ODOLNOST:	-
BEZPEČNOSTNÍ OPATŘENÍ:	bezpečnostní zasklení oken, třída WK2
SKLADEBNÝ ROZMĚR OKNA:	1280 / 1850 mm (viz schéma)

1.PP	1.NP	2.NP	3.NP	STŘ
-	3	-	-	-
CELKEM: 3 ks				

POZNÁMKA:
Součástí dodávky budou veškeré kotevní prvky, ukončovací prvky, napojovací prvky na konstrukci, parotěsné napojení na konstrukci a zatěsnění. Kotvící prvky budou v provedení žárového pozinkování (min. tl. 230μm), kotvy do zdiva v provedení nerez.
Tloušťka skleněných tabulí zasklení dveří bude určena dodavatelem.

UPOZORNĚNÍ!!!
PŘED ZAPOČETÍM VÝROBY JE NUTNO PŘEDLOŽIT VÝROBNÍ DOKUMENTACI K ODSOUHLASENÍ.
PŘED ZAPOČETÍM VÝROBY JE NUTNO VŠECHNY ROZMĚRY OVĚŘIT NA STAVBĚ!!!
KÓTY VE SCHÉMATU PŘEDSTAVUJÍ SKLADEBNÝ ROZMĚR PRVKU.

REKONSTRUKCE FASÁDY, VÝPLNÍ OTVORŮ A KROVU

Karlova 22, KOLÍN

TABULKY VÝPLNÍ OTVORŮ "Ok" + "Dv"

OZN.	SCHEMA PRVKU ROZMĚR [mm]	POPIS PRVKU	POČET PRVKŮ

Ok 03

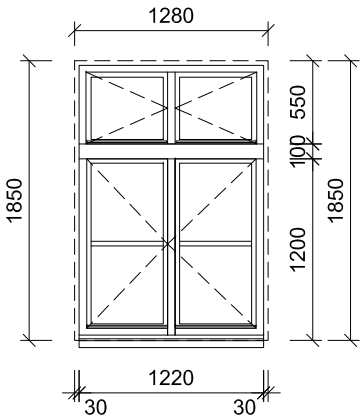

Popis: Jednoduché okno dvoukřídlové, otevíravé (obě křídla) s otevíravým nadsvětlíkem a se systémem mikroventilace
Dřevěný okenní systém - dřevěný lepený třívrstvý masiv

Rám: Dřevěný třívrstvý lepený měkký masiv se stavební hloubkou 70 mm

Zasklení: Izolační dvojsko s interním plynem (argon) a s teplým plastovým rámečkem v barvě okna, tj. bílá barva
Zasklení čiré, navrženo na střední úroveň ochrany P4A (min. 4 PVB folie)

Povrchová úprava: Vnější část rámu okna i křídlo včetně doplňků - odstín RAL 1015
Vnitřní část rámu okna i křídlo včetně doplňků - odstín RAL 1015

Kování: Seřiditelné systémové celoobvodové bezpečnostní kování, všechny uzavírací body bezpečnostní a patentovaný zvedač křídla, klička bílá s pojistkou a patentovacím blokovacím, s mechanismem zamezující manipulaci zvenku, Okenní kliky budou provedeny jako replika původních okenních kliček

Doplňky: Vnitřní parapet - dřevěný z MDF desky, bílý, lakovaný, vnitřní s nosem
Vnější parapet - pozinkovaný plech, tl. 0,7 mm, s povrchovou práškovou úpravou, barva Komaxit RAL 8012 - mat
Včetně všech kotevních, spojovacích a ostatních pomocných prvků, barva dle okenních rámů
DETAILNÍ ŘEŠENÍ OKNA JE PATRNÉ Z DETAILU D404

TEPELNÁ PROPUSTNOST:	$U_{w,max}$ = 1,2 W/m^{2}K
AKUSTICKÝ ÚTLUM:	$R_{w'min}$ = min. 33 dB
POŽÁRNÍ ODOLNOST:	-
BEZPEČNOSTNÍ OPATŘENÍ:	bezpečnostní zasklení oken, třída WK2
SKLADEBNÝ ROZMĚR OKNA:	1280 / 1850 mm (viz schéma)

1.PP	1.NP	2.NP	3.NP	STŘ
-	3	-	-	-
CELKEM: 3 ks				

POZNÁMKA:
Součástí dodávky budou veškeré kotevní prvky, ukončovací prvky, napojovací prvky na konstrukci, parotěsné napojení na konstrukci a zatěsnění. Kotvící prvky budou v provedení žárového pozinkování (min. tl. 230μm), kotvy do zdiva v provedení nerez.
Tloušťka skleněných tabulí zasklení dveří bude určena dodavatelem.

UPOZORNĚNÍ!!!
PŘED ZAPOČETÍM VÝROBY JE NUTNO PŘEDLOŽIT VÝROBNÍ DOKUMENTACI K ODSOUHLASENÍ.
PŘED ZAPOČETÍM VÝROBY JE NUTNO VŠECHNY ROZMĚRY OVĚŘIT NA STAVBĚ!!!
KÓTY VE SCHÉMATU PŘEDSTAVUJÍ SKLADEBNÝ ROZMĚR PRVKU.

Ok 04

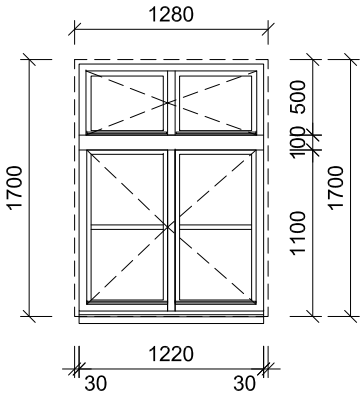

Popis: Jednoduché okno dvoukřídlové, otevíravé (obě křídla) s otevíravým nadsvětlíkem a se systémem mikroventilace
Dřevěný okenní systém - dřevěný lepený třívrstvý masiv

Rám: Dřevěný třívrstvý lepený měkký masiv se stavební hloubkou 70 mm

Zasklení: Izolační dvojsko s interním plynem (argon) a s teplým plastovým rámečkem v barvě okna, tj. bílá barva
Zasklení čiré, navrženo na střední úroveň ochrany P4A (min. 4 PVB folie)

Povrchová úprava: Vnější část rámu okna i křídlo včetně doplňků - odstín RAL 1015
Vnitřní část rámu okna i křídlo včetně doplňků - odstín RAL 1015

Kování: Seřiditelné systémové celoobvodové bezpečnostní kování, všechny uzavírací body bezpečnostní a patentovaný zvedač křídla, klička bílá s pojistkou a patentovacím blokovacím, s mechanismem zamezující manipulaci zvenku, Okenní kliky budou provedeny jako replika původních okenních kliček

Doplňky: Vnitřní parapet - dřevěný z MDF desky, bílý, lakovaný, vnitřní s nosem
Vnější parapet - pozinkovaný plech, tl. 0,7 mm, s povrchovou práškovou úpravou, barva Komaxit RAL 8012 - mat
Včetně všech kotevních, spojovacích a ostatních pomocných prvků, barva dle okenních rámů
DETAILNÍ ŘEŠENÍ OKNA JE PATRNÉ Z DETAILU D404

TEPELNÁ PROPUSTNOST:	$U_{w,max}$ = 1,2 W/m^{2}K
AKUSTICKÝ ÚTLUM:	$R_{w'min}$ = min. 33 dB
POŽÁRNÍ ODOLNOST:	-
BEZPEČNOSTNÍ OPATŘENÍ:	bezpečnostní zasklení oken, třída WK2
SKLADEBNÝ ROZMĚR OKNA:	1280 / 1700 mm (viz schéma)

1.PP	1.NP	2.NP	3.NP	STŘ
-	1	-	-	-
CELKEM: 1 ks				

POZNÁMKA:
Součástí dodávky budou veškeré kotevní prvky, ukončovací prvky, napojovací prvky na konstrukci, parotěsné napojení na konstrukci a zatěsnění. Kotvící prvky budou v provedení žárového pozinkování (min. tl. 230μm), kotvy do zdiva v provedení nerez.
Tloušťka skleněných tabulí zasklení dveří bude určena dodavatelem.

UPOZORNĚNÍ!!!
PŘED ZAPOČETÍM VÝROBY JE NUTNO PŘEDLOŽIT VÝROBNÍ DOKUMENTACI K ODSOUHLASENÍ.
PŘED ZAPOČETÍM VÝROBY JE NUTNO VŠECHNY ROZMĚRY OVĚŘIT NA STAVBĚ!!!
KÓTY VE SCHÉMATU PŘEDSTAVUJÍ SKLADEBNÝ ROZMĚR PRVKU.

REKONSTRUKCE FASÁDY, VÝPLNÍ OTVORŮ A KROVU

Karlova 22, KOLÍN

TABULKY VÝPLNÍ OTVORŮ "Ok" + "Dv"

OZN.	SCHEMA PRVKU ROZMĚR [mm]	POPIS PRVKU	POČET PRVKŮ

Ok 05

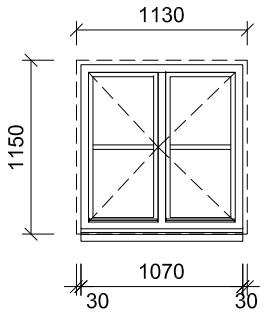

Popis: Jednoduché okno dvoukřídlové, otevíravé (obě křídla) se systémem mikroventilace
Dřevěný okenní systém - dřevěný lepený třívrstvý masiv

Rám: Dřevěný třívrstvý lepený měkký masiv se stavební hloubkou 70 mm

Zasklení: Izolační dvojsko s interním plynem (argon) a s teplým plastovým rámečkem v barvě okna, tj. bílá barva
Zasklení čiré, navrženo na střední úroveň ochrany P4A (min. 4 PVB folie)

Povrchová úprava: Vnější část rámu okna i křídlo včetně doplňků - odstín RAL 1015
Vnitřní část rámu okna i křídlo včetně doplňků - odstín RAL 1015

Kování: Seřiditelné systémové celoobvodové bezpečnostní kování, všechny uzavírací body bezpečnostní a patentovaný zvedač křídla, klička bílá s pojistkou a patentovacím blokovacím, s mechanismem zamezující manipulaci zvenku, Okenní kliky budou provedeny jako replika původních okenních kliček

Doplňky: Vnitřní parapet - dřevěný z MDF desky, bílý, lakovaný, vnitřní s nosem
Vnější parapet - pozinkovaný plech, tl. 0,7 mm, s povrchovou práškovou úpravou, barva Komaxit RAL 8012 - mat
Včetně všech kotevních, spojovacích a ostatních pomocných prvků, barva dle okenních rámů
DETAILNÍ ŘEŠENÍ OKNA JE PATRNÉ Z DETAILU D405

TEPELNÁ PROPUSTNOST:	$U_{w,max}$ = 1,2 W/m²K
AKUSTICKÝ ÚTLUM:	$R_{w'min}$ = min. 33 dB
POŽÁRNÍ ODOLNOST:	-
BEZPEČNOSTNÍ OPATŘENÍ:	bezpečnostní zasklení oken, třída WK2
SKLADEBNÝ ROZMĚR OKNA:	1130 / 1150 mm (viz schéma)

1.PP	1.NP	2.NP	3.NP	STŘ
-	1	-	-	-
CELKEM: 1 ks				

POZNÁMKA:
Součástí dodávky budou veškeré kotevní prvky, ukončovací prvky, napojovací prvky na konstrukci, parotěsné napojení na konstrukci a zatěsnění. Kotvící prvky budou v provedení žárového pozinkování (min. tl. 230μm), kotvy do zdiva v provedení nerez.
Tloušťka skleněných tabulí zasklení dveří bude určena dodavatelem.

UPOZORNĚNÍ!!!
PŘED ZAPOČETÍM VÝROBY JE NUTNO PŘEDLOŽIT VÝROBNÍ DOKUMENTACI K ODSOUHLASENÍ.
PŘED ZAPOČETÍM VÝROBY JE NUTNO VŠECHNY ROZMĚRY OVĚŘIT NA STAVBĚ!!!
KÓTY VE SCHÉMATU PŘEDSTAVUJÍ SKLADEBNÝ ROZMĚR PRVKU.

Ok 06

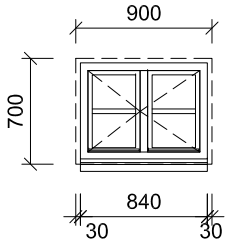

Popis: Jednoduché okno dvoukřídlové, otevíravé (obě křídla) se systémem mikroventilace
Dřevěný okenní systém - dřevěný lepený třívrstvý masiv

Rám: Dřevěný třívrstvý lepený měkký masiv se stavební hloubkou 70 mm

Zasklení: Izolační dvojsko s interním plynem (argon) a s teplým plastovým rámečkem v barvě okna, tj. bílá barva
Zasklení čiré, navrženo na střední úroveň ochrany P4A (min. 4 PVB folie)

Povrchová úprava: Vnější část rámu okna i křídlo včetně doplňků - odstín RAL 1015
Vnitřní část rámu okna i křídlo včetně doplňků - odstín RAL 1015

Kování: Seřiditelné systémové celoobvodové bezpečnostní kování, všechny uzavírací body bezpečnostní a patentovaný zvedač křídla, klička bílá s pojistkou a patentovacím blokovacím, s mechanismem zamezující manipulaci zvenku, Okenní kliky budou provedeny jako replika původních okenních kliček

Doplňky: Vnitřní parapet - dřevěný z MDF desky, bílý, lakovaný, vnitřní s nosem
Vnější parapet - pozinkovaný plech, tl. 0,7 mm, s povrchovou práškovou úpravou, barva Komaxit RAL 8012 - mat
Včetně všech kotevních, spojovacích a ostatních pomocných prvků, barva dle okenních rámů
DETAILNÍ ŘEŠENÍ OKNA JE PATRNÉ Z DETAILU D405

TEPELNÁ PROPUSTNOST:	$U_{w,max}$ = 1,2 W/m²K
AKUSTICKÝ ÚTLUM:	$R_{w'min}$ = min. 33 dB
POŽÁRNÍ ODOLNOST:	-
BEZPEČNOSTNÍ OPATŘENÍ:	bezpečnostní zasklení oken, třída WK2
SKLADEBNÝ ROZMĚR OKNA:	900 / 700 mm (viz schéma)

1.PP	1.NP	2.NP	3.NP	STŘ
-	1	-	-	-
CELKEM: 1 ks				

POZNÁMKA:
Součástí dodávky budou veškeré kotevní prvky, ukončovací prvky, napojovací prvky na konstrukci, parotěsné napojení na konstrukci a zatěsnění. Kotvící prvky budou v provedení žárového pozinkování (min. tl. 230μm), kotvy do zdiva v provedení nerez.
Tloušťka skleněných tabulí zasklení dveří bude určena dodavatelem.

UPOZORNĚNÍ!!!
PŘED ZAPOČETÍM VÝROBY JE NUTNO PŘEDLOŽIT VÝROBNÍ DOKUMENTACI K ODSOUHLASENÍ.
PŘED ZAPOČETÍM VÝROBY JE NUTNO VŠECHNY ROZMĚRY OVĚŘIT NA STAVBĚ!!!
KÓTY VE SCHÉMATU PŘEDSTAVUJÍ SKLADEBNÝ ROZMĚR PRVKU.

REKONSTRUKCE FASÁDY, VÝPLNÍ OTVORŮ A KROVU

Karlova 22, KOLÍN

TABULKY VÝPLNÍ OTVORŮ "Ok" + "Dv"

OZN.	SCHEMA PRVKU ROZMĚR [mm]	POPIS PRVKU	POČET PRVKŮ

Ok 07

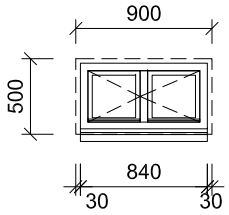

Popis: Jednoduché okno dvoukřídlové, otevíravé (obě křídla) se systémem mikroventilace
Dřevěný okenní systém - dřevěný lepený třívrstvý masiv

Rám: Dřevěný třívrstvý lepený měkký masiv se stavební hloubkou 70 mm

Zasklení: Izolační dvojsko s interním plynem (argon) a s teplým plastovým rámečkem v barvě okna, tj. bílá barva
Zasklení čiré, navrženo na střední úroveň ochrany P4A (min. 4 PVB folie)

Povrchová úprava: Vnější část rámu okna i křídlo včetně doplňků - odstín RAL 1015
Vnitřní část rámu okna i křídlo včetně doplňků - odstín RAL 1015

Kování: Seřiditelné systémové celoobvodové bezpečnostní kování, všechny uzavírací body bezpečnostní a patentovaný zvedač křídla, klička bílá s pojistkou a patentovacím blokovacím, s mechanismem zamezující manipulaci zvenku, Okenní kliky budou provedeny jako replika původních okenních kliček

Doplňky: Vnitřní parapet - dřevěný z MDF desky, bílý, lakovaný, vnitřní s nosem
Vnější parapet - pozinkovaný plech, tl. 0,7 mm, s povrchovou práškovou úpravou, barva Komaxit RAL 8012 - mat
Včetně všech kotevních, spojovacích a ostatních pomocných prvků, barva dle okenních rámů
DETAILNÍ ŘEŠENÍ OKNA JE PATRNÉ Z DETAILU D405

TEPELNÁ PROPUSTNOST:	$U_{w,max}$ = 1,2 W/m²K
AKUSTICKÝ ÚTLUM:	$R_{w'min}$ = min. 33 dB
POŽÁRNÍ ODOLNOST:	-
BEZPEČNOSTNÍ OPATŘENÍ:	bezpečnostní zasklení oken, třída WK2
SKLADEBNÝ ROZMĚR OKNA:	900 / 500 mm (viz schéma)

1.PP	1.NP	2.NP	3.NP	STŘ
-	1	-	-	-
CELKEM: 1 ks				

POZNÁMKA:
Součástí dodávky budou veškeré kotevní prvky, ukončovací prvky, napojovací prvky na konstrukci, parotěsné napojení na konstrukci a zatěsnění. Kotvící prvky budou v provedení žárového pozinkování (min. tl. 230μm), kotvy do zdiva v provedení nerez.
Tloušťka skleněných tabulí zasklení dveří bude určena dodavatelem.

UPOZORNĚNÍ!!!
PŘED ZAPOČETÍM VÝROBY JE NUTNO PŘEDLOŽIT VÝROBNÍ DOKUMENTACI K ODSOUHLASENÍ.
PŘED ZAPOČETÍM VÝROBY JE NUTNO VŠECHNY ROZMĚRY OVĚŘIT NA STAVBĚ!!!
KÓTY VE SCHÉMATU PŘEDSTAVUJÍ SKLADEBNÝ ROZMĚR PRVKU.

Ok 08

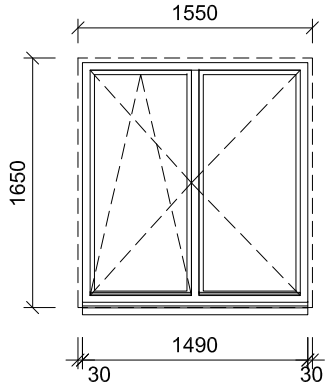

Popis: Jednoduché okno dvoukřídlové, sklápcí a otevíravé (obě křídla) se systémem mikroventilace
Dřevěný okenní systém - dřevěný lepený třívrstvý masiv

Rám: Dřevěný třívrstvý lepený měkký masiv se stavební hloubkou 70 mm

Zasklení: Izolační dvojsko s interním plynem (argon) a s teplým plastovým rámečkem v barvě okna, tj. bílá barva
Zasklení čiré, navrženo na střední úroveň ochrany P4A (min. 4 PVB folie)

Povrchová úprava: Vnější část rámu okna i křídlo včetně doplňků - odstín RAL 1015
Vnitřní část rámu okna i křídlo včetně doplňků - odstín RAL 1015

Kování: Seřiditelné systémové celoobvodové bezpečnostní kování, všechny uzavírací body bezpečnostní a patentovaný zvedač křídla, klička bílá s pojistkou a patentovacím blokovacím, s mechanismem zamezující manipulaci zvenku, Okenní kliky budou provedeny jako replika původních okenních kliček

Doplňky: Vnitřní parapet - dřevěný z MDF desky, bílý, lakovaný, vnitřní s nosem
Vnější parapet - pozinkovaný plech, tl. 0,7 mm, s povrchovou práškovou úpravou, barva Komaxit RAL 8012 - mat
Včetně všech kotevních, spojovacích a ostatních pomocných prvků, barva dle okenních rámů
DETAILNÍ ŘEŠENÍ OKNA JE PATRNÉ Z DETAILU D405

TEPELNÁ PROPUSTNOST:	$U_{w,max}$ = 1,2 W/m²K
AKUSTICKÝ ÚTLUM:	$R_{w'min}$ = min. 33 dB
POŽÁRNÍ ODOLNOST:	-
BEZPEČNOSTNÍ OPATŘENÍ:	bezpečnostní zasklení oken, třída WK2
SKLADEBNÝ ROZMĚR OKNA:	1550 / 1650 mm (viz schéma)

1.PP	1.NP	2.NP	3.NP	STŘ
-	-	4	4	-
CELKEM: 8 ks				

POZNÁMKA:
Součástí dodávky budou veškeré kotevní prvky, ukončovací prvky, napojovací prvky na konstrukci, parotěsné napojení na konstrukci a zatěsnění. Kotvící prvky budou v provedení žárového pozinkování (min. tl. 230μm), kotvy do zdiva v provedení nerez.
Tloušťka skleněných tabulí zasklení dveří bude určena dodavatelem.

UPOZORNĚNÍ!!!
PŘED ZAPOČETÍM VÝROBY JE NUTNO PŘEDLOŽIT VÝROBNÍ DOKUMENTACI K ODSOUHLASENÍ.
PŘED ZAPOČETÍM VÝROBY JE NUTNO VŠECHNY ROZMĚRY OVĚŘIT NA STAVBĚ!!!
KÓTY VE SCHÉMATU PŘEDSTAVUJÍ SKLADEBNÝ ROZMĚR PRVKU.

REKONSTRUKCE FASÁDY, VÝPLNÍ OTVORŮ A KROVU

Karlova 22, KOLÍN

TABULKY VÝPLNÍ OTVORŮ "Ok" + "Dv"

OZN.	SCHEMA PRVKU ROZMĚR [mm]	POPIS PRVKU	POČET PRVKŮ

Ok 09

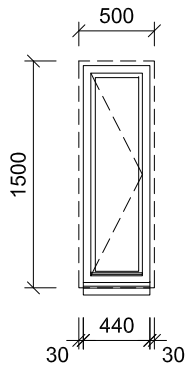

Popis: Jednoduché okno dvoukřídlové, otevíravé (obě křídla) se systémem mikroventilace
Dřevěný okenní systém - dřevěný lepený třívrstvý masiv

Rám: Dřevěný třívrstvý lepený měkký masiv se stavební hloubkou 70 mm

Zasklení: Izolační dvojsko s interním plynem (argon) a s teplým plastovým rámečkem v barvě okna, tj. bílá barva
Zasklení čiré, navrženo na střední úroveň ochrany P4A (min. 4 PVB folie)

Povrchová úprava: Vnější část rámu okna i křídlo včetně doplňků - odstín RAL 1015
Vnitřní část rámu okna i křídlo včetně doplňků - odstín RAL 1015

Kování: Seřiditelné systémové celoobvodové bezpečnostní kování, všechny uzavírací body bezpečnostní a patentovaný zvedač křídla, klička bílá s pojistkou a patentovacím blokovacím, s mechanismem zamezující manipulaci zvenku, Okenní kliky budou provedeny jako replika původních okenních kliček

Doplňky: Vnitřní parapet - dřevěný z MDF desky, bílý, lakovaný, vnitřní s nosem
Vnější parapet - pozinkovaný plech, tl. 0,7 mm, s povrchovou práškovou úpravou, barva Komaxit RAL 8012 - mat
Včetně všech kotevních, spojovacích a ostatních pomocných prvků, barva dle okenních rámů
DETAILNÍ ŘEŠENÍ OKNA JE PATRNÉ Z DETAILU D405

TEPELNÁ PROPUSTNOST: $U_{w,max}$ = 1,2 W/m²K
AKUSTICKÝ ÚTLUM: $R_{w'min}$ = min. 33 dB
POŽÁRNÍ ODOLNOST: -
BEZPEČNOSTNÍ OPATŘENÍ: bezpečnostní zasklení oken, třída WK2
SKLADEBNÝ ROZMĚR OKNA: 500 / 1500 mm (viz schéma)

1.PP	1.NP	2.NP	3.NP	STŘ
-	-	-	2	-
CELKEM: 2 ks				

POZNÁMKA:
Součástí dodávky budou veškeré kotevní prvky, ukončovací prvky, napojovací prvky na konstrukci, parotěsné napojení na konstrukci a zatěsnění. Kotvící prvky budou v provedení žárového pozinkování (min. tl. 230μm), kotvy do zdiva v provedení nerez.
Tloušťka skleněných tabulí zasklení dveří bude určena dodavatelem.

UPOZORNĚNÍ!!!
PŘED ZAPOČETÍM VÝROBY JE NUTNO PŘEDLOŽIT VÝROBNÍ DOKUMENTACI K ODSOUHLASENÍ.
PŘED ZAPOČETÍM VÝROBY JE NUTNO VŠECHNY ROZMĚRY OVĚŘIT NA STAVBĚ!!!
KÓTY VE SCHÉMATU PŘEDSTAVUJÍ SKLADEBNÝ ROZMĚR PRVKU.

Ok 10

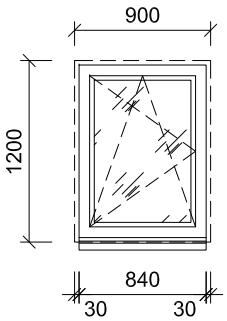

Popis: Jednoduché okno jednokřídlé, otevíravé a sklápěcí se systémem mikroventilace
Dřevěný okenní systém - dřevěný lepený třívrstvý masiv

Rám: Dřevěný třívrstvý lepený měkký masiv se stavební hloubkou 70 mm

Zasklení: Izolační dvojsko s interním plynem (argon) a s teplým plastovým rámečkem v barvě okna, tj. bílá barva
Zasklení čiré, navrženo na střední úroveň ochrany P4A (min. 4 PVB folie)

Povrchová úprava: Vnější část rámu okna i křídlo včetně doplňků - odstín RAL 1015
Vnitřní část rámu okna i křídlo včetně doplňků - odstín RAL 1015

Kování: Seřiditelné systémové celoobvodové bezpečnostní kování, všechny uzavírací body bezpečnostní a patentovaný zvedač křídla, klička bílá s pojistkou a patentovacím blokovacím, s mechanismem zamezující manipulaci zvenku, Okenní kliky budou provedeny jako replika původních okenních kliček

Doplňky: Vnitřní parapet - dřevěný z MDF desky, bílý, lakovaný, vnitřní s nosem
Vnější parapet - pozinkovaný plech, tl. 0,7 mm, s povrchovou práškovou úpravou, barva Komaxit RAL 8012 - mat
Včetně všech kotevních, spojovacích a ostatních pomocných prvků, barva dle okenních rámů

TEPELNÁ PROPUSTNOST: $U_{w,max}$ = 1,2 W/m²K
AKUSTICKÝ ÚTLUM: $R_{w'min}$ = min. 33 dB
POŽÁRNÍ ODOLNOST: -
BEZPEČNOSTNÍ OPATŘENÍ: bezpečnostní zasklení oken, třída WK2
SKLADEBNÝ ROZMĚR OKNA: 900 / 1200 mm (viz schéma)

1.PP	1.NP	2.NP	3.NP	STŘ
-	1	-	-	-
CELKEM: 1 ks				

POZNÁMKA:
Součástí dodávky budou veškeré kotevní prvky, ukončovací prvky, napojovací prvky na konstrukci, parotěsné napojení na konstrukci a zatěsnění. Kotvící prvky budou v provedení žárového pozinkování (min. tl. 230μm), kotvy do zdiva v provedení nerez.
Tloušťka skleněných tabulí zasklení dveří bude určena dodavatelem.

UPOZORNĚNÍ!!!
PŘED ZAPOČETÍM VÝROBY JE NUTNO PŘEDLOŽIT VÝROBNÍ DOKUMENTACI K ODSOUHLASENÍ.
PŘED ZAPOČETÍM VÝROBY JE NUTNO VŠECHNY ROZMĚRY OVĚŘIT NA STAVBĚ!!!
KÓTY VE SCHÉMATU PŘEDSTAVUJÍ SKLADEBNÝ ROZMĚR PRVKU.

REKONSTRUKCE FASÁDY, VÝPLNÍ OTVORŮ A KROVU Karlova 22, KOLÍN	TABULKY VÝPLNÍ OTVORŮ "Ok" + "Dv"	

OZN.	SCHEMA PRVKU ROZMĚR [mm]	POPIS PRVKU	POČET PRVKŮ

Dv 02

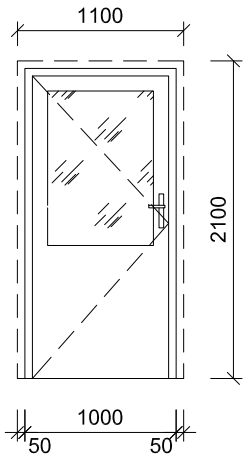

Popis: Dveře jednokřídlové otevíravé levé, částečně prosklené
Atypický dřevěný dveřní systém

Rám: Dřevěný třívrstvý lepený měkký masiv se stavební hloubkou 70 mm

Zasklení: Izolační dvojsko s interním plynem (argon) a s teplým plastovým rámečkem v barvě okna, tj. hnědá barva
Zasklení čiré

Povrchová úprava: Vnější část rámu okna i křídlo včetně doplňků - odstín RAL 1015
Vnitřní část rámu okna i křídlo včetně doplňků - odstín RAL 1015

Kování: Seřiditelné systémové celoobvodové bezpečnostní kování s vícebodovými zámky, protiplechy zámku jsou integrovány v jedné liště, masivní závěsy BAKA PROTECT 3D zafrézované v rámu i křídle zamezují svěšování křídla, odkladový profil tepelně upravené dřevo Thermowood
Kování klika - klika

Doplňky: Podkladový profil z tepelně upraveného dřeva Thermowood,
Pčetně všech kotevních, spojovacích a ostatních pomocných prvků, barva dle okenních rámů

TEPELNÁ PROPUSTNOST: $U_{w,max}$ = max. 1,5 W/m^{2}K
AKUSTICKÝ ÚTLUM: $R_{w'min}$ = min. 33 dB
POŽÁRNÍ ODOLNOST: -
BEZPEČNOSTNÍ OPATŘENÍ: -
SKLADEBNÝ ROZMĚR DVEŘÍ: 1100 / 2100 mm (viz schéma)

1.PP	1.NP	2.NP	3.NP	STŘ
-	1	-	-	-
CELKEM: 1 ks				

POZNÁMKA:
Součástí dodávky budou veškeré kotevní prvky, ukončovací prvky, napojovací prvky na konstrukci, parotěsné napojení na konstrukci a zatěsnění. Kotvící prvky budou v provedení žárového pozinkování (min. tl. 230μm), kotvy do zdiva v provedení nerez.
Tloušťka skleněných tabulí zasklení dveří bude určena dodavatelem.

UPOZORNĚNÍ!!!
PŘED ZAPOČETÍM VÝROBY JE NUTNO PŘEDLOŽIT VÝROBNÍ DOKUMENTACI K ODSOUHLASENÍ.
PŘED ZAPOČETÍM VÝROBY JE NUTNO VŠECHNY ROZMĚRY OVĚŘIT NA STAVBĚ!!!
KÓTY VE SCHÉMATU PŘEDSTAVUJÍ SKLADEBNÝ ROZMĚR PRVKU.

Dv 03

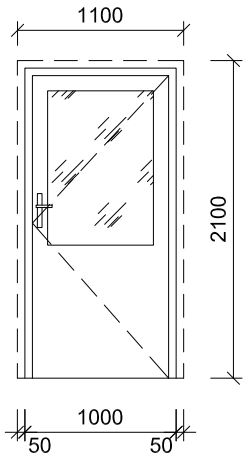

Popis: Dveře jednokřídlové otevíravé pravé, částečně prosklené
Atypický dřevěný dveřní systém

Rám: Dřevěný třívrstvý lepený měkký masiv se stavební hloubkou 70 mm

Zasklení: Izolační dvojsko s interním plynem (argon) a s teplým plastovým rámečkem v barvě okna, tj. hnědá barva
Zasklení čiré

Povrchová úprava: Vnější část rámu okna i křídlo včetně doplňků - odstín RAL 1015
Vnitřní část rámu okna i křídlo včetně doplňků - odstín RAL 1015

Kování: Seřiditelné systémové celoobvodové bezpečnostní kování s vícebodovými zámky, protiplechy zámku jsou integrovány v jedné liště, masivní závěsy BAKA PROTECT 3D zafrézované v rámu i křídle zamezují svěšování křídla, odkladový profil tepelně upravené dřevo Thermowood
Kování klika - klika

Doplňky: Podkladový profil z tepelně upraveného dřeva Thermowood,
Pčetně všech kotevních, spojovacích a ostatních pomocných prvků, barva dle okenních rámů

TEPELNÁ PROPUSTNOST: $U_{w,max}$ = max. 1,5 W/m^{2}K
AKUSTICKÝ ÚTLUM: $R_{w'min}$ = min. 33 dB
POŽÁRNÍ ODOLNOST: -
BEZPEČNOSTNÍ OPATŘENÍ: -
SKLADEBNÝ ROZMĚR DVEŘÍ 1100 / 2100 mm (viz schéma)

1.PP	1.NP	2.NP	3.NP	STŘ
-	1	-	-	-
CELKEM: 1 ks				

POZNÁMKA:
Součástí dodávky budou veškeré kotevní prvky, ukončovací prvky, napojovací prvky na konstrukci, parotěsné napojení na konstrukci a zatěsnění. Kotvící prvky budou v provedení žárového pozinkování (min. tl. 230μm), kotvy do zdiva v provedení nerez.
Tloušťka skleněných tabulí zasklení dveří bude určena dodavatelem.

UPOZORNĚNÍ!!!
PŘED ZAPOČETÍM VÝROBY JE NUTNO PŘEDLOŽIT VÝROBNÍ DOKUMENTACI K ODSOUHLASENÍ.
PŘED ZAPOČETÍM VÝROBY JE NUTNO VŠECHNY ROZMĚRY OVĚŘIT NA STAVBĚ!!!
KÓTY VE SCHÉMATU PŘEDSTAVUJÍ SKLADEBNÝ ROZMĚR PRVKU.